
伏見稲荷OICYビレッジ
CAFE
るもち家

255



engine,inc.

■伏見稲荷横丁@京都 ■

engine,inc.
〒154-0001　3-4-5 Ikejiri Setagaya-ku　Tokyo JAPAN
E-Mail)todoroki@engine-inc.jp　TEL) 03-5431-3880　FAX) 03-5431-3881

255



■伏見稲荷横丁@京都 ■

engine,inc.
〒154-0001　3-4-5 Ikejiri Setagaya-ku　Tokyo JAPAN
E-Mail)todoroki@engine-inc.jp　TEL) 03-5431-3880　FAX) 03-5431-3881

255



■伏見稲荷横丁@京都 ■

engine,inc.
〒154-0001　3-4-5 Ikejiri Setagaya-ku　Tokyo JAPAN
E-Mail)todoroki@engine-inc.jp　TEL) 03-5431-3880　FAX) 03-5431-3881

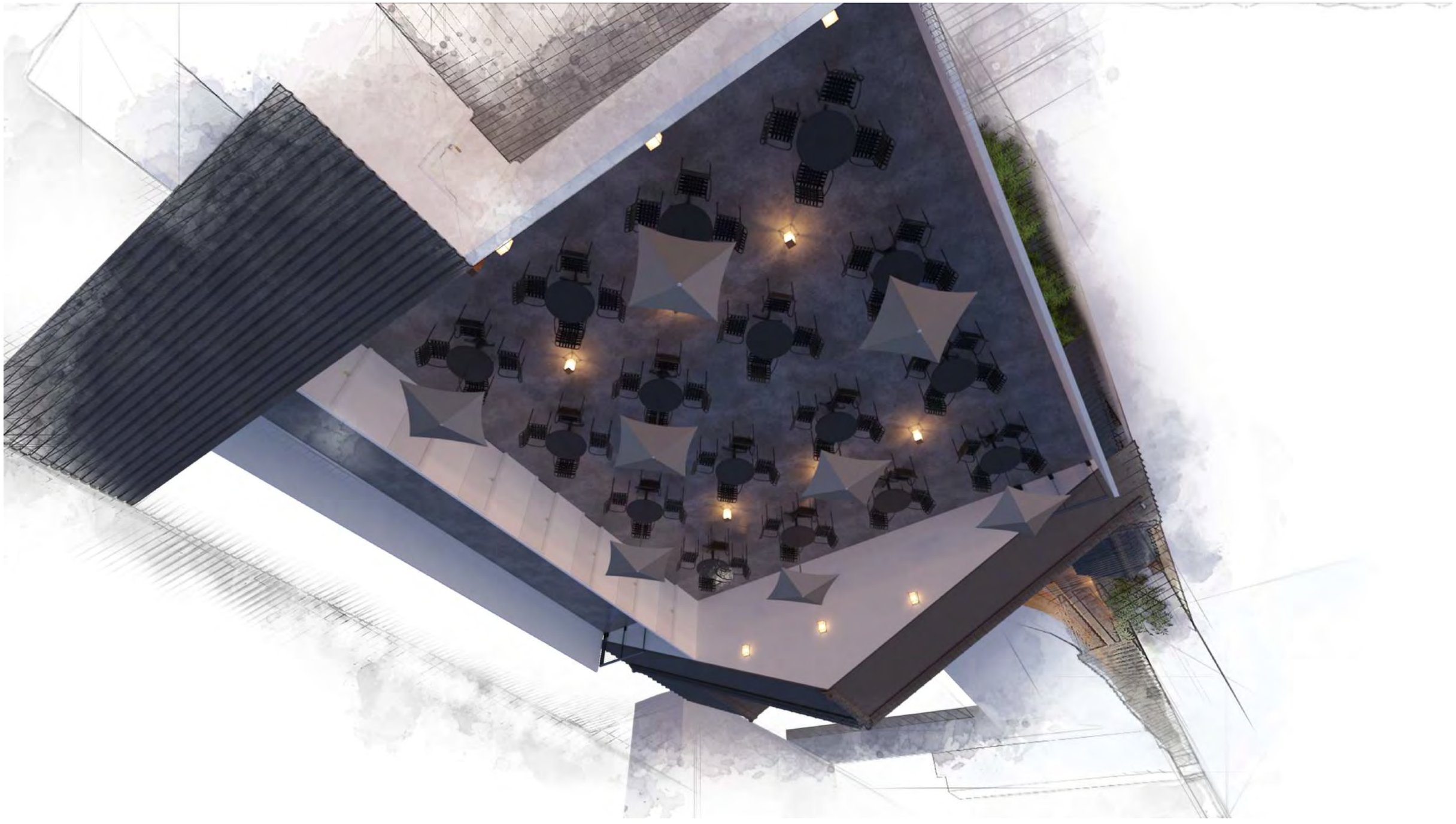


PEARL LADY CHA BAR
bushi
JINYA

no.	Drowing Title	memo
A-01	案内図	
A-02	仕様書ー１	
A-03	仕様書ー２	
A-04	外構工事区分表	
A-05	建築工事区分表	
A-06	敷地測量図	
A-07	敷地求積図	
A-08	面積表	
A-09	配置・外構図	
A-10	1階平面図(確認申請)	
A-11	2階平面図(確認申請)	
A-12	PH階平面図(確認申請)	
A-13	採光・換気・排煙ﾁｪｯｸ-1	
A-14	採光・換気・排煙ﾁｪｯｸ-2	
A-15	収容人員算定・有無窓判定	
A-16	1階平面詳細図	
A-17	2階平面詳細図	
A-18	PH階平面詳細図	
A-19	南立面図	
A-20	東立面図	
A-21	北立面図	
A-22	西立面図	
A-23	断面図-1	
A-24	断面図-2	
A-25	展開図-1	
A-26	展開図-2	
A-27	展開図-3	
A-28	展開図-4	
A-29	展開図-5	
A-30	展開図-6	
A-31	展開図-7	
A-32	展開図-8	
A-33	展開図-9	
A-34	展開図-10	
A-35	展開図-11	
A-36	展開図-12	
A-37	展開図-13	
A-38	展開図-14	
A-39	展開図-15	
A-40	展開図-16	
A-41	展開図-17	
A-42	展開図-18	
A-43	展開図-19	
A-44	1階天井伏図	
A-45	2階天井伏図	
A-46	PH階天井伏図	
A-47	建具キープラン	
A-48	建具表-1	
A-49	建具表-2	
A-50	外構図	
A-51	トイレ展開図 KEY PLAN	
A-52	1Fトイレ展開図	
A-53	2Fトイレ展開図	
A-54	2Fトイレ展開図＆詳細図	
A-55	1F手洗いスペース展開図	
A-56	サイン キープラン 外構	
A-57	サイン キープラン 1F	

no.	Drowing Title	memo
A-58	サイン キープラン 2F	
A-59	サイン キープラン PHF	
A-60	サインリスト-1	
A-61	サインリスト-2	
A-62	サインリスト-3	
A-63	サインリスト-4	
A-64	家具・備品-1	
A-65	家具・備品-2	
A-66	ENT 門 詳細図	
A-67	ステップベンチ詳細図	
A-68	植栽計画	
A-69	点字鋲計画　配置平面図	
A-70	洗い出し床塗り分け図　配置平面図	
A-71	外構照明計画図	
A-72	1階照明計画図	
A-73	2階照明計画図	
A-74	PH階照明計画図	
A-75	照明器具リスト	
A-76	照明容量表	
	構造図S-01～S-53	
	機械設備図M-01～M-19	
	電気設備図E-01～E-26	
	エレベータ図EV-1～EV-8	

伏見稲荷OICYビレッジ新築工事

株式会社　engine

一級建築士事務所　吉デザイン設計事務所

2021.6.13

真北

建築地
地名地番：京都市伏見区深草一ノ坪町13番5の一部 、26、49番6、49番4の一部

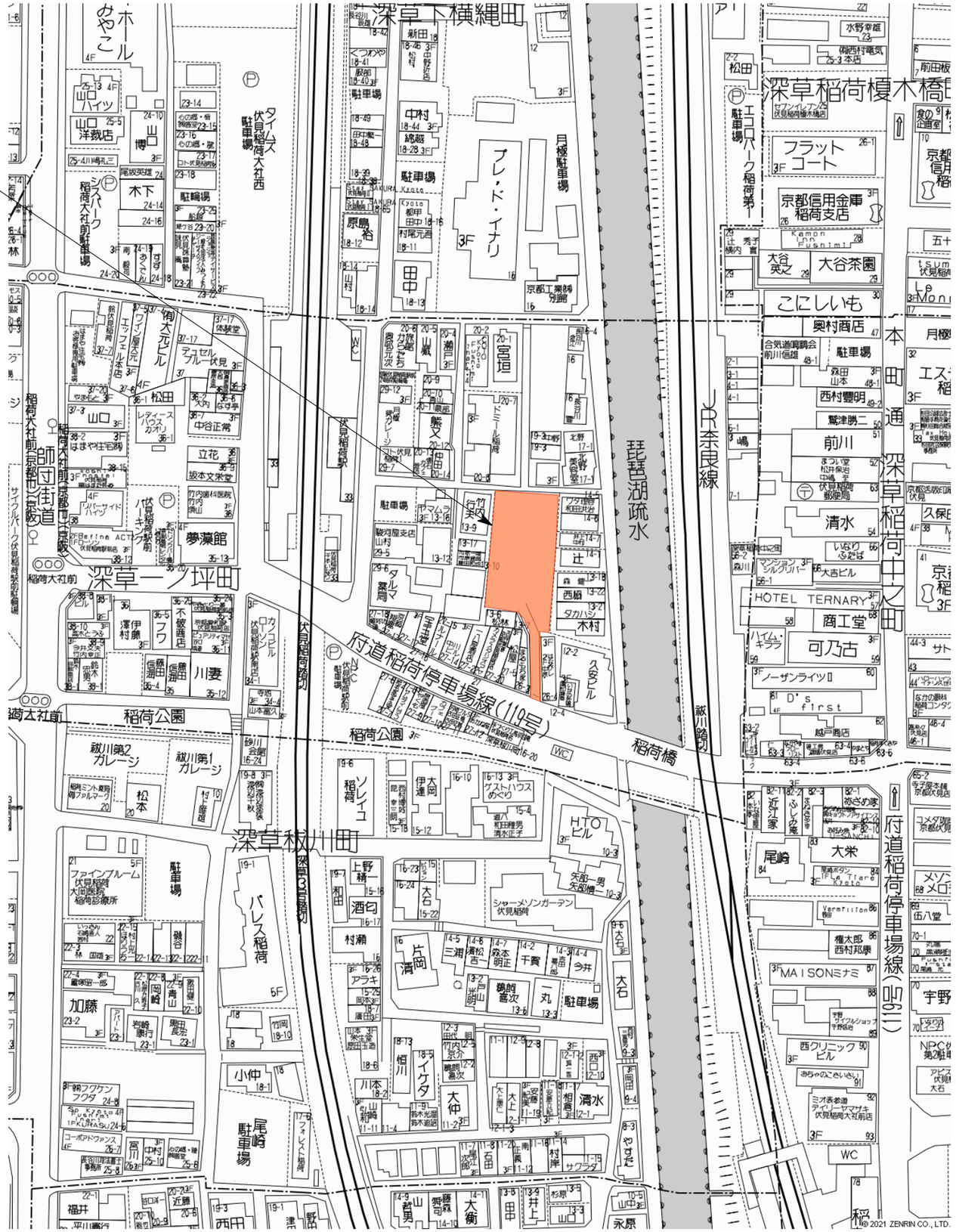

株式会社　engine 〒154-0001　東京都世田谷区池尻3-4-5　tel03-5431-3880 代表　轟貴弘	一級建築士事務所　吉デザイン設計事務所 〒305-0817　茨城県つくば市研究学園4-6-3　tel029-886-5682 一級建築士事務所茨城県知事登録　第A3343(3005)号 一級建築士大臣登録　第353023号　吉川直行	TITLE 伏見稲荷OICYビレッジ新築工事	TYPE OF DRAWING 案内図	SCALE non	DRAWING BY	DATE 2022.06.13	NO A-01

1：工　事　概　要

工　事　名　称	伏見稲荷OICYビレッジ新築工事
地　名　地　番	京都市伏見区深草一ノ坪町13番5の一部、26、49番6、49番4の一部
住　居　表　示	京都市伏見区深草一ノ坪町(以下未定)
敷　地　面　積	621.98m2（188.14坪）
区　域　・　区　分	都市計画区域内(市街化区域)
用　途　地　域	近隣商業地域　第一種住居地域
その他地域・地区等	下水道処理区域
防　火　指　定	準防火地域
指　定　建　蔽　率	80%(近隣商業地域)　60%(第一種住居地域)
指　定　容　積　率	200%(近隣商業地域・第一種住居地域)
主　要　用　途	飲食店
構　　造	鉄骨造　2階建+ペントハウス
基　　礎	べた基礎　　※地盤改良有り

2：外　部　仕　上　表

屋　　根	ペントハウス・EV部分	ガルバリウム鋼板立平葺(雪止め付)　和み-FIT GL(つやけし) アイアンシルバーNC 品番：U77Z【JFE鋼板株式会社】 ゴムアス系ルーフィング 野地板：構造用合板t=12mm
	3.3寸勾配屋根	三洲瓦葺　防災J形瓦 スーパーエースJ2（色：スタンダード ）【株式会社鶴弥】 ゴムアス系ルーフィング 野地板：硬質木片セメント板t=18
	陸屋根	デッキコンクリートの上FRP防水　飛火認定:DR-0368 ※屋上各部にて仕上げは異なるため、平面図参照
雨　　樋	軒樋：スタンダード半丸105(色：黒)【タニタハウジングウェア】 縦樋：丸たてとい60（色：黒)【タニタハウジングウェア】	
軒　　裏	軒天材：ケイ酸カルシウム板t=5 AEP塗装(色：外壁ジョリパット色合せ)	
外　　壁	サイディング部 防火構造	窯業系サイディングt=16mm フラットウォール EPS242NK(色：プリミエMGホワイト)【ニチハ】 通気留付金具、透湿防水シート
	ジョリパット部 防火構造	ジョリパットアルファJP-100 コテ仕上げ(色：アイボリーホワイト　パターン：ワイルドランダム)【アイカ工業】 軽量モルタルt=20mm、メタルラス、アスファルトフェルト、構造用合板t=9、通気胴縁15×45@455、透湿防水シート
	板貼り部 防火構造	杉下見板貼り(ささらご30×45@400程度)屋外木部保護塗料(防虫防腐)(色：未決定)仕上げ 軽量モルタルt=20mm、メタルラス、アスファルトフェルト、構造用合板t=9、通気胴縁15×45@455、透湿防水シート
外 部 建 具	アルミサッシ：PRO-SE,フロンテック(自動ドア) 半外付 複層ガラス【LIXIL】 スチールドア：半外付　【LIXIL】	
シャッター	シャッター：防火シャッター(テナントH～Kに設置)【三和シャッター】	
アプローチ	床：豆砂利洗い出し仕上 UM662/ダークグレー+GR及びUM671/ニューフリージア+YL【(株) 高商】の塗り分け 門柱・看板・ベンチ有り：※詳細図参照	
そ　の　他	壁下端水切：ガルバリウム鋼板（色：グレー ） 笠木：ガルバリウム鋼板（色：グレー ） 建物基礎周り：防草シート+砂利敷き、コンクリート金ゴテ押え(外構図参照) ポスト：KS-MB35S【NASTA】同等品 ベントキャップ・ウェザーカバー：SNB100S,SNBD150S WCD400S【西邦工業】 ウッドデッキ：樹脂材 ステップベンチ(テナントHの脇)：木工下地 松材張り　屋外木部用保護塗料(防虫防腐)塗り 竹穂垣(設置範囲は外構図参照) 外部手摺：ステンレスFB HL仕上げ 北側境界一部：CB1～4段の上、グリッドフェンスH＝1000(設置範囲は外構図参照)	

3：断　熱　材

屋　　根	アクアフォームNEO 吹付 t=100mm
外　　壁	グラスウール16k t=100mm
基礎立上部	アクアフォームNEO 吹付 t=50mm

4：設　備　工　事

給　湯　設　備	手洗いスペース・トイレ(電気温水器) 2Fスタッフルーム(給湯器：給湯専用16号)
インターホン設備	※要打合せ
消 防 設 備	自動火災報知設備　非常用照明・誘導灯　消火器　避難はしご(2F)
スイッチ・コンセント	NK SERIE【神保電器】
換　　気　　扇	※設備図参照
給　　気　　口	※設備図参照
エ　ア　コ　ン	※設備図参照
エレベーター	機械室レス乗用エレベーター11人乗 P-11-C060【日立ビルシステム】 ※メーカー図面参照
車椅子用トイレ	※トイレ展開図＆詳細図衛生機器リスト参照
女子トイレ	※トイレ展開図＆詳細図衛生機器リスト参照
男子トイレ	※トイレ展開図＆詳細図衛生機器リスト参照
1F　手洗いスペース	※手洗いスペース展開図衛生機器リスト参照
そ　の　他	*テレビ関係設備設置に関しては要打合せ *セキュリティ設備設置に関しては要打合せ

5：特　記　事　項

6：別　途　工　事

電話引き込み工事(配管工事は本体工事に含む) 、窓のカーテン・ブラインド

株式会社　engine
〒154-0001　東京都世田谷区池尻3-4-5　tel03-5431-3880
代表　轟貴弘

一級建築士事務所　吉デザイン設計事務所
〒305-0817　茨城県つくば市研究学園4-6-3　tel029-886-5682
一級建築士事務所茨城県知事登録　第A3343(3005)号
一級建築士大臣登録　第353023号　吉川直行

TITLE 伏見稲荷OICYビレッジ新築工事
TYPE OF DRAWING 仕様書-1
SCALE non
DRAWING BY
DATE 2022.06.13
NO A-02

6：内　部　仕　上　表

	室　　名	床	巾　　木	壁	廻　縁	天　　井	備　　考
1F	カフェテナントA	土間コンクリートのまま 階段：鉄部仕上げしない(錆止めのまま) 踏面：ﾓﾙﾀﾙ下地ﾋﾞﾆﾙ床ﾀｲﾙ貼 蹴込：ﾋﾞﾆﾙ床ﾀｲﾙ貼 ﾋﾞﾆﾙ床ﾀｲﾙ:ｶﾝﾀﾝｸｲｯｸﾌﾛｱ ｽﾄｰﾝ ﾌﾞﾗｯｸ【ｱﾄﾞｳﾞｧﾝ】 段鼻：ﾉﾝｽﾘｯﾌﾟ取付 ﾊｲｽﾃｯﾌﾟUD UDP-50SSﾌﾞﾗｯｸ色【ナカ工業】 手摺：ｽﾁｰﾙFB 鉄部仕上げしない(錆止めのまま)	無し	LGS下地石膏ボードt=12.5貼	無し	下地仕上げとも無し	
	テナント B,C,D,E,F,G	土間コンクリートのまま	無し	LGS下地石膏ボードt=12.5貼	無し	下地仕上げとも無し	
	テナント H,I,J,K	土間コンクリートのまま	無し	LGS下地石膏ボードt=12.5貼	無し	下地仕上げとも無し	
	飲食スペース	土間コンクリートの上 豆砂利洗い出し仕上 UM662/ダークグレー+GR及びUM671/ニューフリージア+YL 【(株) 高商】の塗り分け 土間コンクリートの上 墨入ﾓﾙﾀﾙ金ｺﾞﾃ押え(保護ﾓﾙﾀﾙ20t+仕上ﾓﾙﾀﾙ10t)の上ｳﾚﾀﾝｸﾘｱ塗装	無し 一部：木巾木H=60 木工OSCL	LGS下地石膏ボードt=12.5貼の上 左官ジョリパット塗り(壁画描き) ジョリパット(ﾊﾟﾀｰﾝ:水墨　色：未決定)	無し	LGS下地石膏ボードt=12.5の上EP塗装(色：未決定) 一部造作格天井：松材OSCL	
	ホール	土間コンクリートの上 豆砂利洗い出し仕上 UM662/ダークグレー+GR及びUM671/ニューフリージア+YL 【(株) 高商】の塗り分け 階段：黒皮風塗装仕上げ 踏面：ﾓﾙﾀﾙ下地ﾋﾞﾆﾙ床ﾀｲﾙ貼 蹴込：ﾋﾞﾆﾙ床ﾀｲﾙ貼 ﾋﾞﾆﾙ床ﾀｲﾙ:ｶﾝﾀﾝｸｲｯｸﾌﾛｱ ｽﾄｰﾝ ﾌﾞﾗｯｸ【ｱﾄﾞｳﾞｧﾝ】 段鼻：ﾉﾝｽﾘｯﾌﾟ取付 ﾊｲｽﾃｯﾌﾟUD UDP-50SSﾌﾞﾗｯｸ色【ナカ工業】 手摺：ｽﾁｰﾙFB 黒皮風塗装仕上げ	無し 一部：木巾木H=60 木工OSCL	LGS下地石膏ボードt=12.5貼の上 腰壁：松材下見板張りOSCL 壁上部：左官ジョリパット塗り(一部壁画描き) ジョリパット(ﾊﾟﾀｰﾝ:水墨　色：未決定)	無し	LGS下地石膏ボードt=12.5の上EP塗装(色：未決定)	防煙垂壁(線入透明ガラス)
	男子トイレ	FRP防水+モルタル下地の タイル貼　：品番 QTZ-6060D【平田タイル】	防水立上H=300 壁と同仕上げ	LGS下地石膏ボードt=12.5貼の上 左官ジョリパット塗り(ﾊﾟﾀｰﾝ:乱流　色：未決定) 腰壁：タイル貼り(BOL-2290S/平田タイル)+木見切り：20x12 OSCL	無し	LGS下地石膏ボードt=12.5の上EP塗装(色：未決定)	
	車椅子用 トイレ	FRP防水+モルタル下地の タイル貼　：品番 QTZ-6060D【平田タイル】	防水立上H=300 壁と同仕上げ	LGS下地石膏ボードt=12.5貼の上 左官ジョリパット塗り(ﾊﾟﾀｰﾝ:乱流　色：未決定) 腰壁：タイル貼り(BOL-2290S/平田タイル)+木見切り：20x12 OSCL	無し	LGS下地石膏ボードt=12.5の上EP塗装(色：未決定)	
	ゴミ置場	FRP防水+ カラークリート仕上げ(色：グリーン)【ABC商会】	防水立上H=300	LGS下地石膏ボードt=12.5貼の上 EP塗装(色：未決定)	無し	LGS下地石膏ボードt=12.5の上EP塗装(色：未決定)	
2F	カフェエリア	デッキコンクリートのまま	無し	LGS下地石膏ボードt=12.5貼	無し	下地仕上げとも無し	
	スタッフルーム	デッキコンクリートのまま	無し	LGS下地石膏ボードt=12.5貼	無し	下地仕上げとも無し	
	女子トイレ	FRP防水+モルタル下地の タイル貼　：品番 QTZ-6060D【平田タイル】	防水立上H=300 壁と同仕上げ	LGS下地石膏ボードt=12.5貼の上 左官ジョリパット塗り(ﾊﾟﾀｰﾝ:乱流　色：未決定) 腰壁：タイル貼り(BOL-2290S/平田タイル)+木見切り：20x12 OSCL	無し	LGS下地石膏ボードt=12.5の上EP塗装(色：未決定)	
	ゴミ置場	FRP防水+モルタル下地の上 カラークリート仕上げ(色：グリーン)【ABC商会】	防水+ﾓﾙﾀﾙH=300 床と同仕上	LGS下地石膏ボードt=12.5貼の上 EP塗装(色：未決定)	無し	LGS下地石膏ボードt=12.5の上EP塗装(色：未決定)	
	ホール (PHF共通)	デッキコンクリートの上 豆砂利洗い出し仕上 UM662/ダークグレー+GR及びUM671/ニューフリージア+YL 【(株) 高商】の塗り分け 階段：黒皮風塗装仕上げ 踏面：ﾓﾙﾀﾙ下地ﾋﾞﾆﾙ床ﾀｲﾙ貼 蹴込：ﾋﾞﾆﾙ床ﾀｲﾙ貼 ﾋﾞﾆﾙ床ﾀｲﾙ:ｶﾝﾀﾝｸｲｯｸﾌﾛｱ ｽﾄｰﾝ ﾌﾞﾗｯｸ【ｱﾄﾞｳﾞｧﾝ】 段鼻：ﾉﾝｽﾘｯﾌﾟ取付 ﾊｲｽﾃｯﾌﾟUD UDP-50SSﾌﾞﾗｯｸ色【ナカ工業】 手摺：ｽﾁｰﾙFB 黒皮風塗装仕上げ	無し 一部：木巾木H=60 木工OSCL	LGS下地石膏ボードt=12.5貼の上 腰壁：松材下見板張りOSCL 壁上部：左官ジョリパット塗り(一部壁画描き) ジョリパット(ﾊﾟﾀｰﾝ:水墨　色：未決定)	無し	LGS下地石膏ボードt=12.5の上EP塗装(色：未決定)	防煙垂壁(線入透明ガラス)

株式会社　engine
〒154-0001　東京都世田谷区池尻3-4-5　tel03-5431-3880
代表　轟貴弘
一級建築士事務所　吉デザイン設計事務所
〒305-0817　茨城県つくば市研究学園4-6-3　tel029-886-5682
一級建築士事務所茨城県知事登録　第A3343(3005)号
一級建築士大臣登録　第353023号　吉川直行

TITLE 伏見稲荷OICYビレッジ新築工事
TYPE OF DRAWING 仕様書-2
SCALE non
DRAWING BY
DATE 2022.06.13
NO A-03

・外構工事区分表

工事＼区分		事業者負担		出店者負担		備考
		A工事：テナント部分	A工事：共用部分	B工事：テナント部分	C工事：テナント部分	
外構工事	外部サイン	テナント区画用サイン取付下地・電源供給まで	エントランス門上部・施設案内・提灯・屋根上施設名・屋根上木札	なし	A工事以降の全工事	
	外構床	なし	全工事	なし	なし	
	エントランス門柱	なし	全工事	なし	なし	
	植栽	なし	全工事(竹穂垣含む)	なし	なし	
	ステップベンチ	なし	全工事	なし	なし	
	ウッドデッキ	なし	全工事	なし	なし	
	噴水	なし	全工事	なし	なし	
	イス・テーブル・パラソル	なし	全工事	追加変更工事	なし	
	ポスト	なし	全工事	なし	なし	
電気設備工事	電灯幹線設備	なし	全工事	なし	なし	
	動力幹線設備	なし	全工事	なし	なし	
	照明器具・コンセント	テナント区画用サイン用電源供給まで	全工事	なし	A工事以降の全工事(テナント用サイン設置等)	
	電話設備	なし	なし	なし	なし	
	一般放送設備	なし	要打合せ	要打合せ	要打合せ	
	レジシステム	なし	なし	なし	なし	
	有線放送設備	なし	要打合せ	要打合せ	要打合せ	
	TV設備	なし	なし	なし	なし	
機械設備工事	給水設備	なし	全工事	なし	なし	
	排水設備	なし	全工事	なし	なし	
	給湯設備	なし	なし	なし	なし	
	衛生設備	なし	なし	なし	なし	
	ガス設備	なし	なし	なし	なし	
防災設備工事	自動火災報知設備	なし	なし	なし	なし	
	非常用照明設備	なし	なし	なし	なし	
	誘導灯設備	なし	なし	なし	なし	
	非常放送設備	なし	なし	なし	なし	
	ガス漏れ警報設備	なし	なし	なし	なし	
	排煙設備	なし	なし	なし	なし	
	スプリンクラー設備	なし	なし	なし	なし	
	消火器	なし	なし	なし	なし	
	機械警備設備	要打合せ	要打合せ	要打合せ	要打合せ	当社指定警備会社(個別契約)

株式会社　engine
〒154-0001　東京都世田谷区池尻3-4-5　tel03-5431-3880
代表　轟貴弘

一級建築士事務所　吉デザイン設計事務所
〒305-0817　茨城県つくば市研究学園4-6-3　tel029-886-5682
一級建築士事務所茨城県知事登録　第A3343(3005)号
一級建築士大臣登録　第353023号　吉川直行

TITLE 伏見稲荷OICYビレッジ新築工事

TYPE OF DRAWING 外構工事区分表

SCALE non

DRAWING BY

DATE 2022.06.13

NO A-04

・建築工事区分表

工事 ＼ 区分		事業者負担 A工事：テナント部分	事業者負担 A工事：共用部分（飲食ｽﾍﾟｰｽ･ﾎｰﾙ･共用階段･ﾄｲﾚ･ｺﾞﾐ置場）	出店者負担 B工事：テナント部分	出店者負担 C工事：テナント部分	備考
建築工事	外壁・外部建具	全工事	全工事	変更追加工事	なし	
	床	コンクリート直押え	全工事	なし	A工事以降の全工事	PHP階 テナント部分床：FRP防水のうえシンダーコンクリート50mm打設（A工事）
	厨房防水区画	なし	なし	なし	A工事以降の全工事	
	外壁周り壁	LGS+PB素地	全工事	なし	A工事以降の全工事	
	外壁周り柱	LGS+PB素地	全工事	なし	A工事以降の全工事	
	区画内柱	LGS+PB素地	全工事	なし	A工事以降の全工事	
	店舗間間仕切壁	LGS+PB素地	全工事	変更追加工事	A工事以降の全工事	
	天井	スケルトン(躯体表し)吊ボルト受け取付まで	全工事	なし	A工事以降の全工事	
	防火戸・防火シャッター	全工事	全工事	なし	A工事以降の全工事	
	点検口	なし	全工事	なし	A工事以降の全工事	※厨房区画の仕様は所轄消防協議による
	内装造作	なし	全工事	なし	A工事以降の全工事	
電気設備工事	電灯幹線設備	店舗区画天井内所定位置までの一次側電源工事(主開閉器盤+WhM)	全工事	C工事設計に伴う変更追加工事（施設基準を超える負荷分）	A,B工事以降の全工事（分電盤含む）	
	動力幹線設備	店舗区画天井内所定位置までの一次側電源工事(主開閉器盤+WhM)	全工事	C工事設計に伴う変更追加工事（施設基準を超える負荷分）	A,B工事以降の全工事	
	照明器具・コンセント	図面に記載の器具のみ	全工事	なし	A,B工事以降の全工事	
	電話設備	共用部にIDF設置、店舗区画天井内所定位置までの空配管	なし	なし	A,B工事以降の全工事	
	一般放送設備	要打合せ	要打合せ	要打合せ	要打合せ	
	レジシステム	要打合せ	要打合せ	要打合せ	要打合せ	
	有線放送設備	要打合せ	要打合せ	要打合せ	要打合せ	
	TV設備	要打合せ	要打合せ	要打合せ	要打合せ	
機械設備工事	冷暖房設備	1FテナントはAC配管用スリーブのみ 2Fテナントは先行配管のみ	全工事	なし	A工事以降の全工事	
	換気設備	法定換気設備のみ	全工事	C工事設計に伴う変更追加工事	A・B工事以降の全工事	
	厨房用給排気設備	給気口150Φ　排気口400角　設置のみ	なし	C工事設計に伴う変更追加工事	A・B工事以降の全工事	
	給水設備	店舗区画内量水器設置及び配管バルブ止まで	全工事	C工事設計に伴う変更追加工事	A・B工事以降の全工事	
	排水設備	店舗区画所定位置排水管プラグ止まで	全工事	C工事設計に伴う変更追加工事	A・B工事以降の全工事	
	給湯設備	2Fスタッフルーム用	全工事	なし	全工事	
	衛生設備	2Fスタッフルーム用	全工事	なし	全工事	
	ガス設備	店舗区画内までの一次配管コック止めまで	全工事	C工事設計に伴う変更追加工事	A・B工事以降の全工事(メーター取付含む)	テナント毎にガス会社と個別契約
防災設備工事	自動火災報知設備	法基準に基づく設置工事	法基準に基づく設置工事	C工事設計に伴う変更追加工事	なし	
	非常用照明設備	法基準に基づく設置工事	法基準に基づく設置工事	C工事設計に伴う変更追加工事	なし	
	誘導灯設備	法基準に基づく設置工事	法基準に基づく設置工事	C工事設計に伴う変更追加工事	なし	
	非常放送設備	なし	法基準に基づく設置工事	C工事設計に伴う変更追加工事	なし	※所轄消防協議による
	カットリレー設備	なし	共用部の弱電端子盤まで	カットリレー付きコンセント設置まで	コンセント設置位置までの空配管及び電源供給工事	※所轄消防協議による
	ガス漏れ警報設備	なし	なし	C工事設計に伴う変更追加工事	なし	
	排煙設備	法基準に基づく設置工事	法基準に基づく設置工事	C工事設計に伴う変更追加工事	なし	
	スプリンクラー設備	なし	なし	C工事設計に伴う変更追加工事	なし	
	消火器	法基準に基づく設置工事	法基準に基づく設置工事	C工事設計に伴う変更追加工事	なし	
	機械警備設備	要打合せ	要打合せ	店舗区画内設置分全工事	なし	当社指定警備会社(個別契約)

※共用部分(飲食ｽﾍﾟｰｽ･ﾎｰﾙ･共用階段･ﾄｲﾚ･ｺﾞﾐ置場)は 、テナントC工事設計に伴う変更追加のためのB工事以外は全てA工事

※テナント区画用サインは 、サイン取付用下地・電源供給までがA工事 、それ以降の全工事はC工事とする 。

株式会社　engine
〒154-0001　東京都世田谷区池尻3-4-5　tel03-5431-3880
代表　轟貴弘

一級建築士事務所　吉デザイン設計事務所
〒305-0817　茨城県つくば市研究学園4-6-3　tel029-886-5682
一級建築士事務所茨城県知事登録　第A3343(3005)号
一級建築士大臣登録　第353023号　吉川直行

TITLE 伏見稲荷OICYビレッジ新築工事

TYPE OF DRAWING 建築工事区分表

SCALE non

DRAWING BY

DATE 2022.06.13

NO A-05

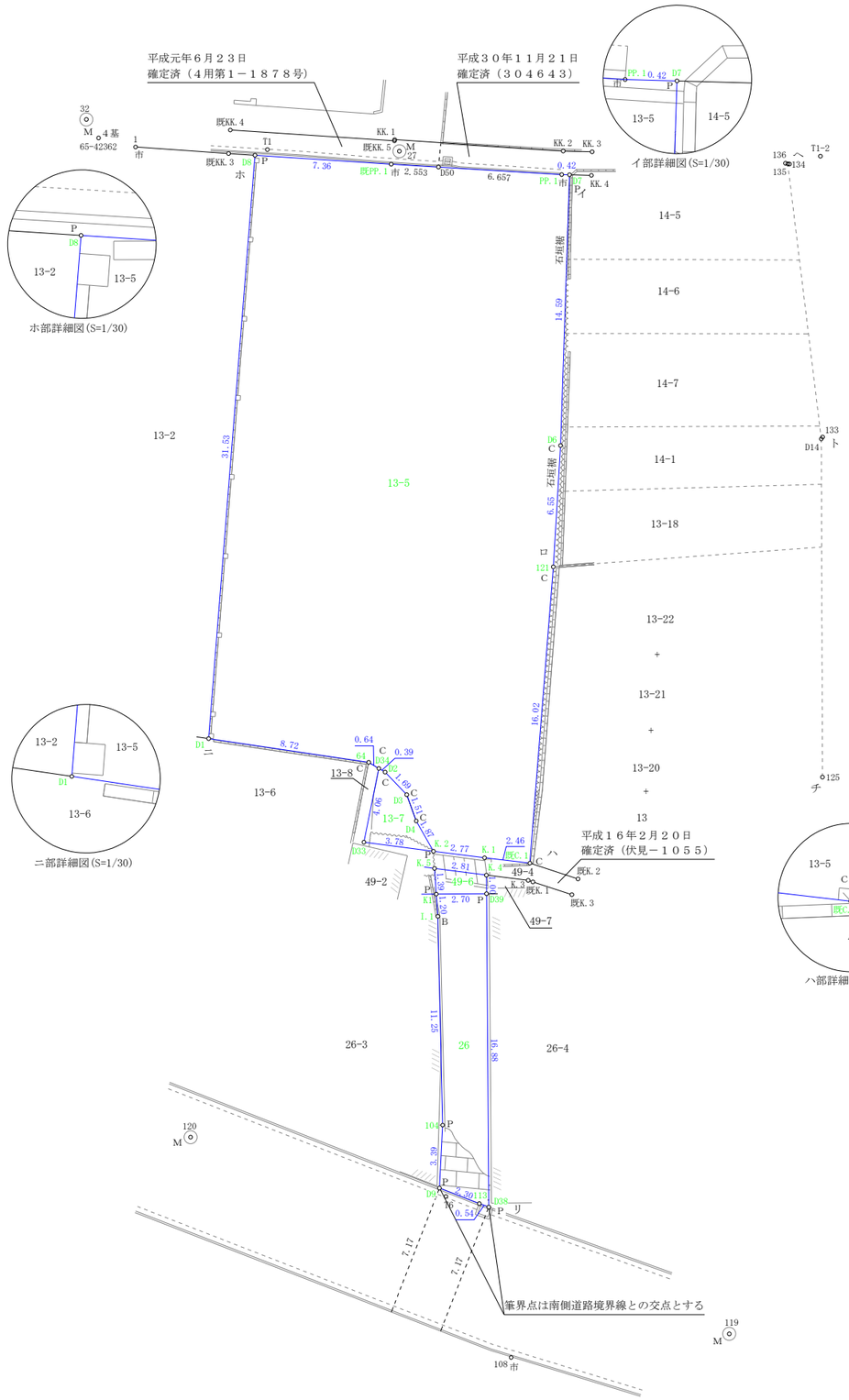

座　標　一　覧　表

測　点　名	X　座　標	Y　座　標
T1	-114401.131	-21021.991
T1-2	-114401.489	-20992.187
T6	-114457.533	-21012.371
1	-114400.991	-21029.098
27	-114401.216	-21014.882
32	-114399.507	-21031.752
119	-114464.935	-20997.103
120	-114454.339	-21026.131
125	-114434.939	-20992.080
133	-114416.614	-20992.075
134	-114401.908	-20993.857
135	-114401.896	-20993.950
136	-114401.868	-20994.070
K-2#	-114440.587	-21007.682
K-1#	-114441.272	-21005.587
ｷK1#	-114440.422	-21005.252
KK. 2	-114401.206	-21006.054
KK. 3	-114401.249	-21004.496
KK. 4	-114402.518	-21004.531
既KK. 3	-114401.344	-21024.083
既KK. 4	-114400.077	-21023.994
KK. 1	-114400.592	-21015.137
既KK. 5	-114400.661	-21015.147
D13	-114440.503	-21007.940
D14	-114416.714	-20992.144
108	-114466.204	-21008.857
65-42362	-114400.504	-21031.091
D33	-114438.447	-21016.791
D34	-114434.471	-21015.987
D1	-114432.867	-21025.157
64	-114434.143	-21016.531
D2	-114434.671	-21015.655
D3	-114435.887	-21014.486
D4	-114437.305	-21013.972
D5	-114438.932	-21013.042
77	-114439.287	-21010.296
91	-114439.575	-21007.850
121	-114423.606	-21006.586
D6	-114417.070	-21006.193
D7	-114402.486	-21005.712
PP. 1	-114402.474	-21006.131
既PP. 1	-114401.918	-21015.324
D8	-114401.437	-21022.665
101	-114442.438	-21012.809
104	-114453.689	-21012.549
D9	-114457.077	-21012.719
113	-114457.918	-21010.574
D38	-114458.101	-21010.063
D12	-114439.857	-21012.983
K1	-114441.243	-21012.890
D39	-114441.223	-21010.186
D41	-114440.218	-21010.193
D50	-114402.072	-21012.776

凡例
４基：４級基準点
市：京都市プレート
疎：疎水プレート
Ｓ：石杭
Ｃ：コンクリート杭
Ｐ：プレート
Ｂ：金属鋲
Ｍ：マンホール中心

所　在	京都市伏見区深草一ノ坪町13-5　他
図面名	土地測量図
縮　尺	図面番号
日　付	令和　3　年　6　月　28　日
作製者	京都市南区上鳥羽勧進橋町１０番地 ライオンズマンション上鳥羽１０２号 中島登記測量事務所 土地家屋調査士 測　量　士　中島　昌行

第一種住居地域　60×455.68/621.98＝43.957
近隣商業地域　80×166.30/621.98＝21.389

許容建ぺい率　43.957+21.389=65.346%

（第一種住居地域）敷地面積計算表　　単位：m

符号	底辺		高さ				面積	
1	33.497	×	12.138			=	406.586586	
2	33.497	×	8.192			=	274.407424	
3	29.723	×	2.330			=	69.25459	
4	21.387	×	2.300			=	49.1901	
5	16.379	×	0.538			=	8.811902	
6	16.379	×	5.923			=	97.012817	
7	14.596	×	0.419			=	6.115724	
					倍面積		911.379143	㎡
					面積		455.6895715	㎡
					敷地面積	(A)	455.68	㎡

（近隣商業地域）敷地面積計算表　　単位：m

符号	底辺		高さ				面積	
8	18.237	×	6.926			=	126.309462	
9	17.560	×	1.491			=	26.18196	
10	9.423	×	0.426			=	4.014198	
11	8.961	×	0.273			=	2.446353	
12	8.690	×	1.483			=	12.88727	
13	8.324	×	1.446			=	12.036504	
14	8.743	×	1.772			=	15.492596	
15	8.743	×	2.299			=	20.100157	
16	7.558	×	2.358			=	17.821764	
17	4.667	×	1.588			=	7.411196	
18	5.064	×	0.355			=	1.79772	
19	16.878	×	2.454			=	41.418612	
20	12.688	×	2.351			=	29.829488	
21	2.891	×	1.118			=	3.232138	
22	2.885	×	0.942			=	2.71767	
23	2.885	×	1.329			=	3.834165	
24	2.747	×	0.917			=	2.518999	
25	2.747	×	0.932			=	2.560204	
					倍面積		332.610456	㎡
					面積		166.305228	㎡
					敷地面積	(B)	166.30	㎡

敷地面積合計(A)+(B)=455.68+166.30=621.98㎡

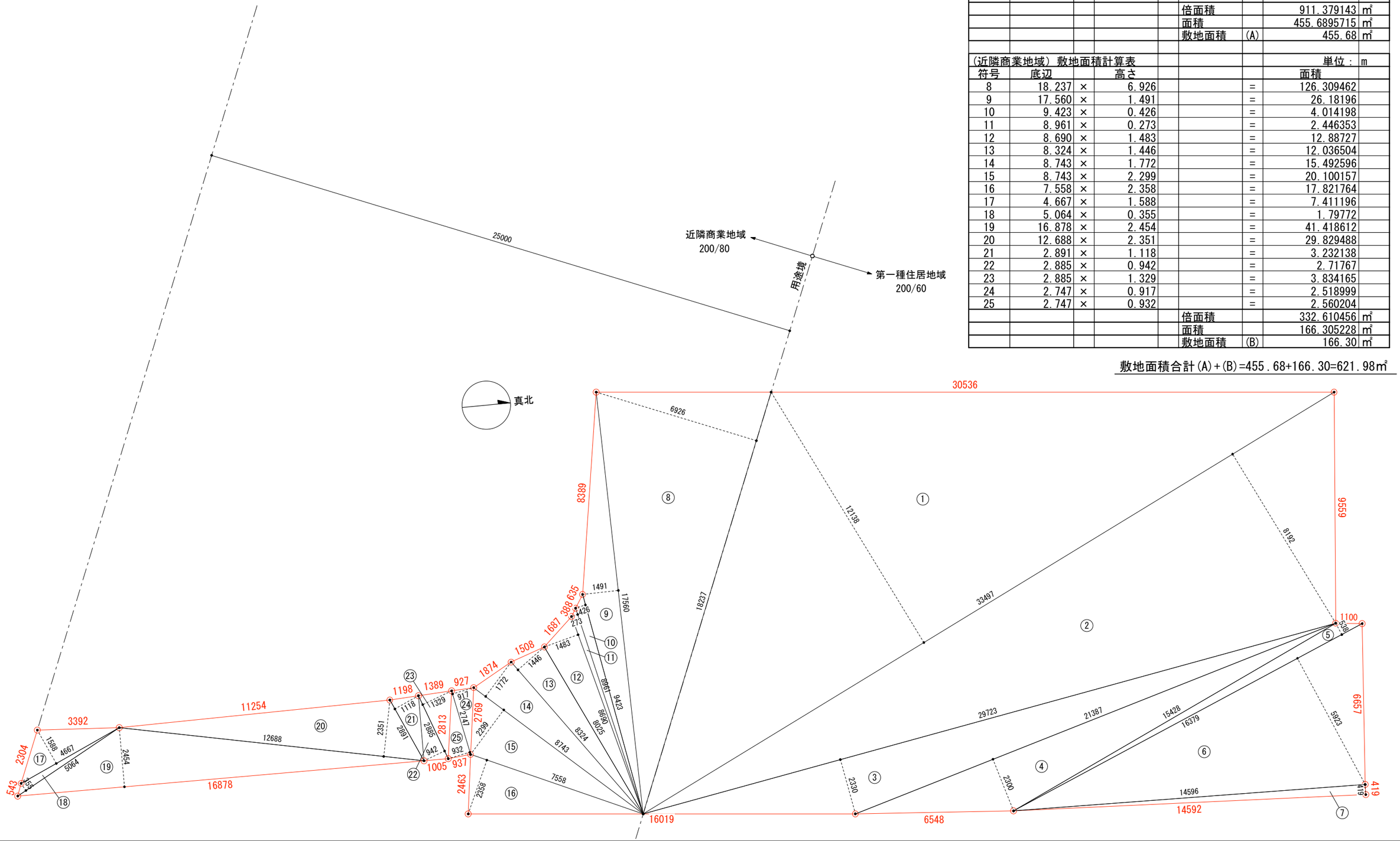

株式会社　engine
〒154-0001　東京都世田谷区池尻3-4-5　tel03-5431-3880
代表　轟貴弘

一級建築士事務所　吉デザイン設計事務所
〒305-0817　茨城県つくば市研究学園4-6-3　tel029-886-5682
一級建築士事務所茨城県知事登録　第A3343(3005)号
一級建築士大臣登録　第353023号　吉川直行

TITLE　伏見稲荷OICYビレッジ新築工事

TYPE OF DRAWING　敷地求積図

SCALE　1/150

DRAWING BY

DATE　2022.06.13

NO　A-07

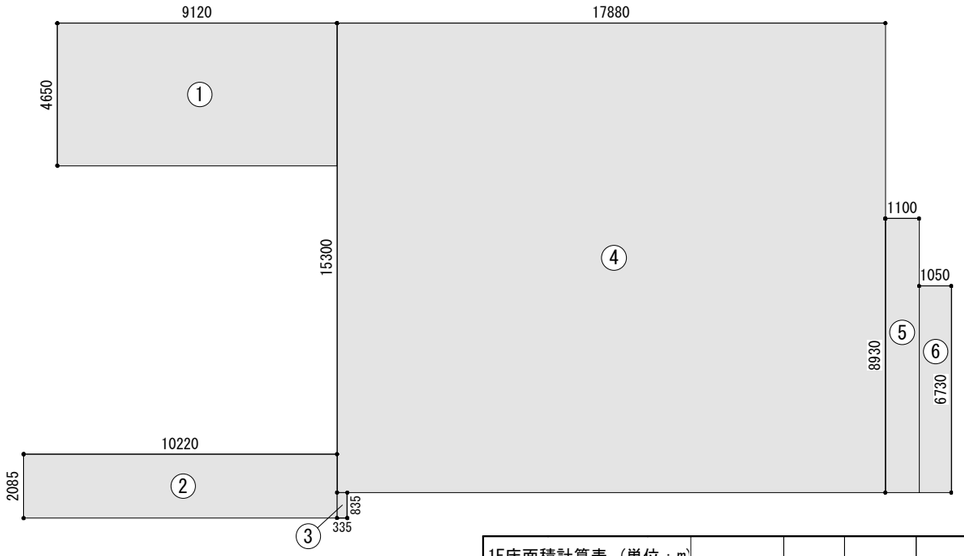

1F

1F床面積計算表 （単位：m）							
符号	底辺		高さ			面積	
1	9.120	×	4.650		=	42.408000	
2	10.220	×	2.085		=	21.308700	
3	0.335	×	0.835		=	0.279725	
4	17.880	×	15.300		=	273.564000	
5	1.100	×	8.930		=	9.823000	
6	1.050	×	6.730		=	7.066500	
					合計：	354.449925	m2
					1階床面積：	354.44	m2

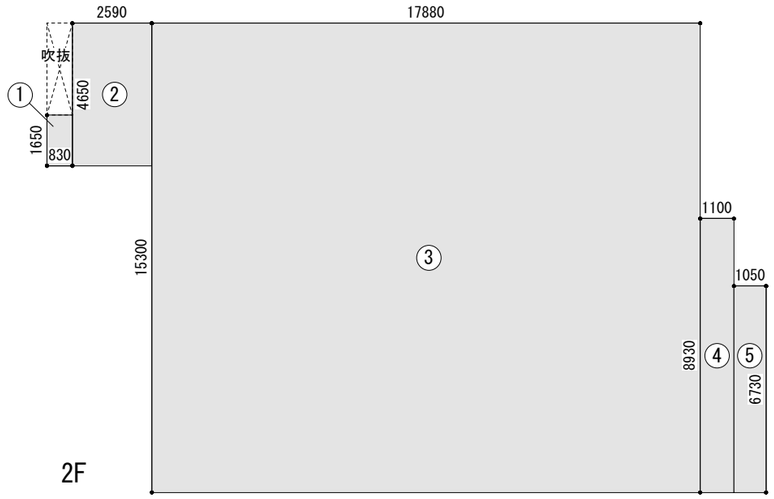

2F

2F床面積計算表 （単位：m）							
符号	底辺		高さ			面積	
1	1.650	×	0.830		=	1.369500	
2	2.590	×	4.650		=	12.043500	
3	17.880	×	15.300		=	273.564000	
4	1.100	×	8.930		=	9.823000	
5	1.050	×	6.730		=	7.066500	
					合計：	303.866500	m2
					2階床面積：	303.86	m2

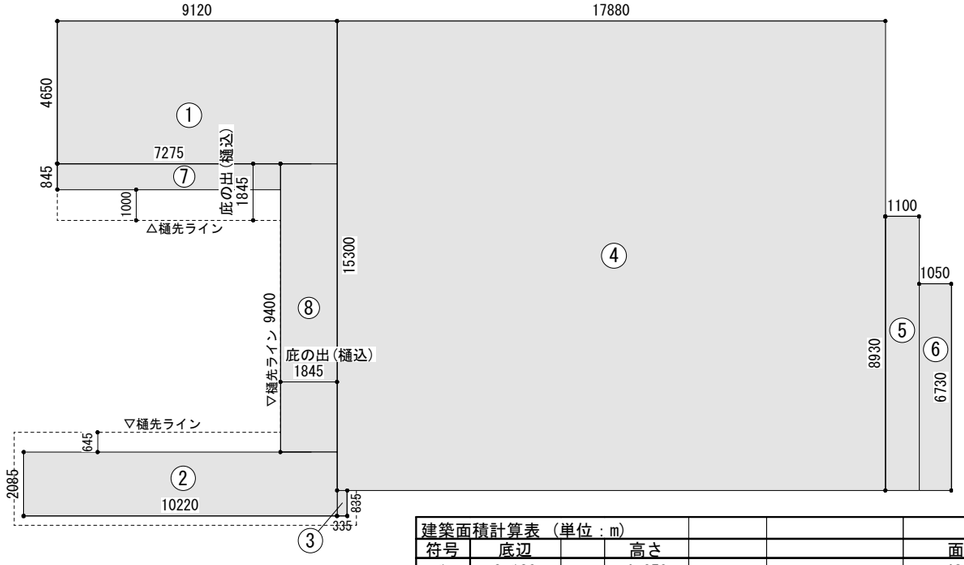

建築面積

建築面積計算表 （単位：m）							
符号	底辺		高さ			面積	
1	9.120	×	4.650		=	42.408000	
2	10.220	×	2.085		=	21.308700	
3	0.335	×	0.835		=	0.279725	
4	17.880	×	15.300		=	273.564000	
5	1.100	×	8.930		=	9.823000	
6	1.050	×	6.730		=	7.066500	
7	7.275	×	0.845		=	6.147375	
8	1.845	×	9.400		=	17.343000	
					合計：	377.940300	m2
					建築面積：	377.94	m2

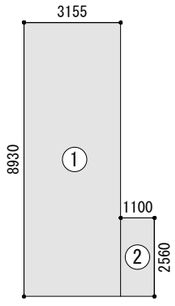

PHF

PHF面積計算表 （単位：m）							
符号	底辺		高さ			面積	
1	3.155	×	8.930		=	28.174150	
2	1.100	×	2.560		=	2.816000	
					合計	30.990150	m2
					PF階床面積：	30.99	m2

369.38(建築面積)÷8＝46.17＞PH階床面積30.99
よってPH階床面積は建築面積の1/8以下となる。

延床面積 354.44+303.86+30.99＝689.29㎡

株式会社　engine
〒154-0001　東京都世田谷区池尻3-4-5　tel03-5431-3880
代表　轟貴弘
一級建築士事務所　吉デザイン設計事務所
〒305-0817　茨城県つくば市研究学園4-6-3　tel029-886-5682
一級建築士事務所茨城県知事登録　第A3343(3005)号
一級建築士大臣登録　第353023号　吉川直行

TITLE 伏見稲荷OICYビレッジ新築工事

TYPE OF DRAWING 面積表

SCALE 1/200

DRAWING BY

DATE 2022.06.13

NO A-08

高度斜線(A)チェック
10000+8495×0.6＝15097
15097-10900＝4197(クリアランス)...OK

高度斜線(B)チェック
10000+5854×0.6＝13512
13512-10769＝2743(クリアランス)...OK

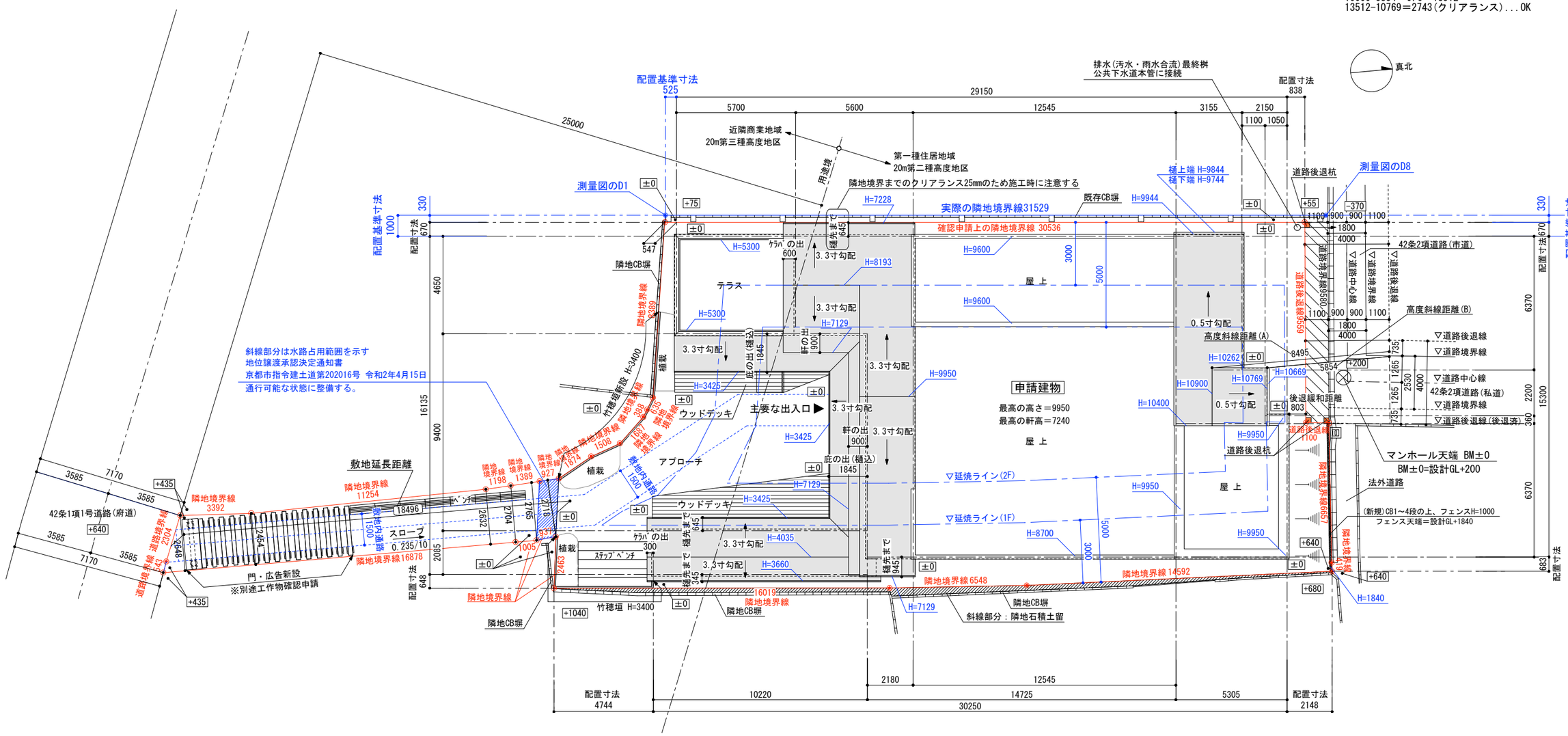

※20m第3種高度斜線に適合。
※隣地斜線は建物高さが20m未満のため支障なし。
※道路斜線は天空率による。
※□内の数値は設計GL±0からの地盤面レベルを示す。
※建物各部の高さ(H=)は平均GLからの高さを示す。
※平均GL=設計GL±0mm
※ 東側隣地既存擁壁について、亀裂やはらみが無く
適切に維持管理がされているものであり、設計者にて安全性は確認済み。

株式会社 engine
〒154-0001 東京都世田谷区池尻3-4-5 tel03-5431-3880
代表 轟貴弘

一級建築士事務所 吉デザイン設計事務所
〒305-0817 茨城県つくば市研究学園4-6-3 tel029-886-5682
一級建築士事務所茨城県知事登録 第A3343(3005)号
一級建築士大臣登録 第353023号 吉川直行

TITLE	TYPE OF DRAWING	SCALE	DRAWING BY	DATE	NO
伏見稲荷OICYビレッジ新築工事	配置図	1/200		2022.06.13	A-09

階段寸法チェック(1～2F)

名称	寸法 (mm)	判定式
蹴上	196.11	3530÷18=196.11＜200.∴OK
踏面	240	240.∴OK
有効幅	1210	1210＞1200.∴OK

※手摺の出幅は全て100mm以内とする。

階段寸法チェック(1～2F)

名称	寸法 (mm)	判定式
蹴上	194.73	3700÷19=194.73＜200.∴OK
踏面	260	260＞240.∴OK
有効幅	1220	1220＞1200.∴OK

※手摺の出幅は全て100mm以内とする。

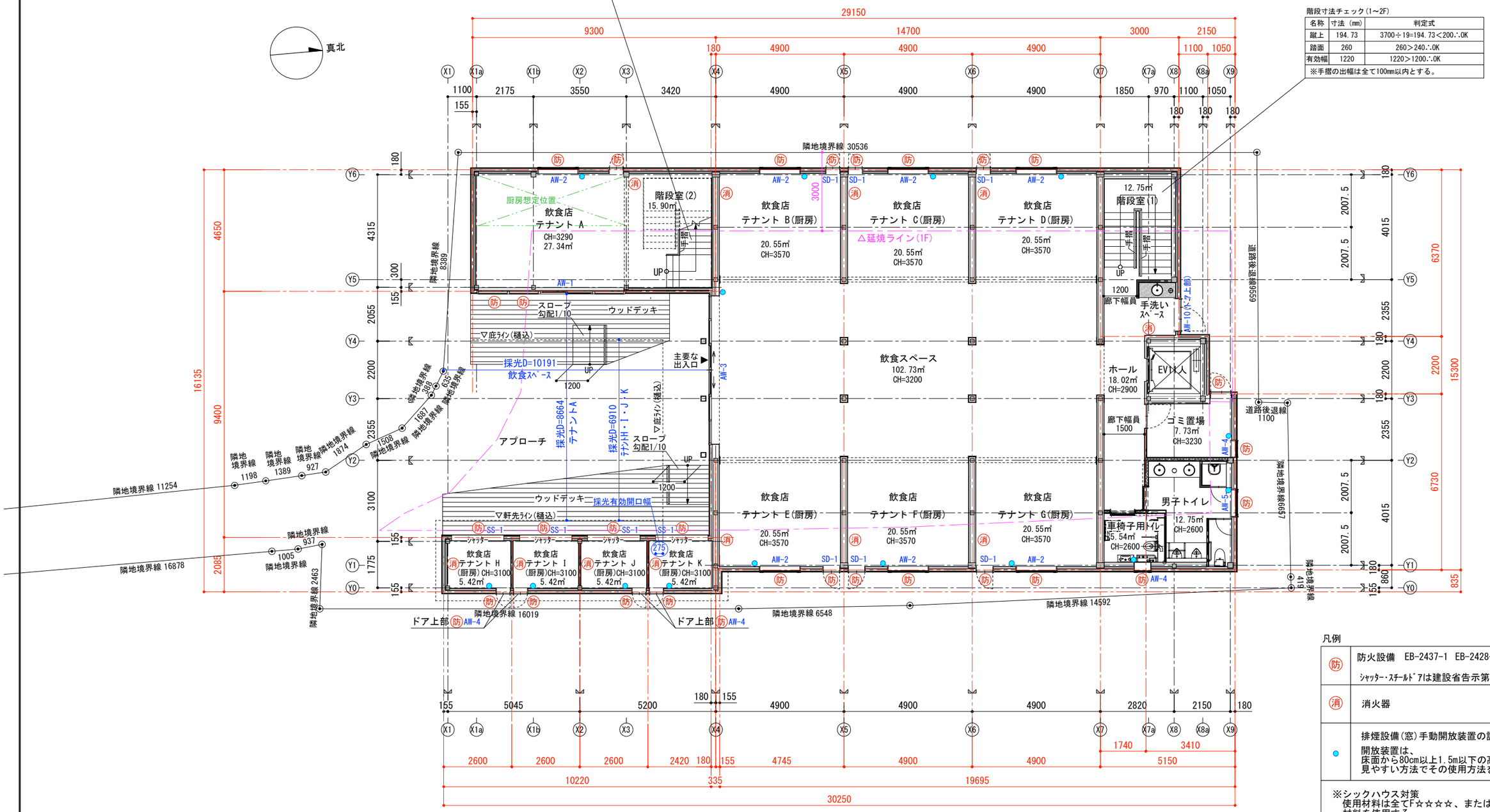

凡例

防	防火設備　EB-2437-1　EB-2428-4　EB-2592-1 ｼｬｯﾀｰ･ｽﾁｰﾙﾄﾞｱは建設省告示第1360号による。
消	消火器
●	排煙設備(窓)手動開放装置の設置位置 開放装置は、 床面から80cm以上1.5m以下の高さに設置し、 見やすい方法でその使用方法を表示する。

※シックハウス対策
使用材料は全てF☆☆☆☆、または規制対象外の材料を使用する。

※シックハウス24時間換気は設備図による。

※施錠装置は令125条の2に適合。

※石綿・クロルピリホス不使用。

※指定建築材料は法37条による。

※申請建物に火気使用室は無し。

株式会社　engine
〒154-0001　東京都世田谷区池尻3-4-5　tel03-5431-3880
代表　轟貴弘

一級建築士事務所　吉デザイン設計事務所
〒305-0817　茨城県つくば市研究学園4-6-3　tel029-886-5682
一級建築士事務所茨城県知事登録　第A3343(3005)号
一級建築士大臣登録　第353023号　吉川直行

TITLE　伏見稲荷OICYビレッジ新築工事

TYPE OF DRAWING　1階平面図(確認申請)

SCALE　1/150

DRAWING BY

DATE　2022.06.13

NO　A-10

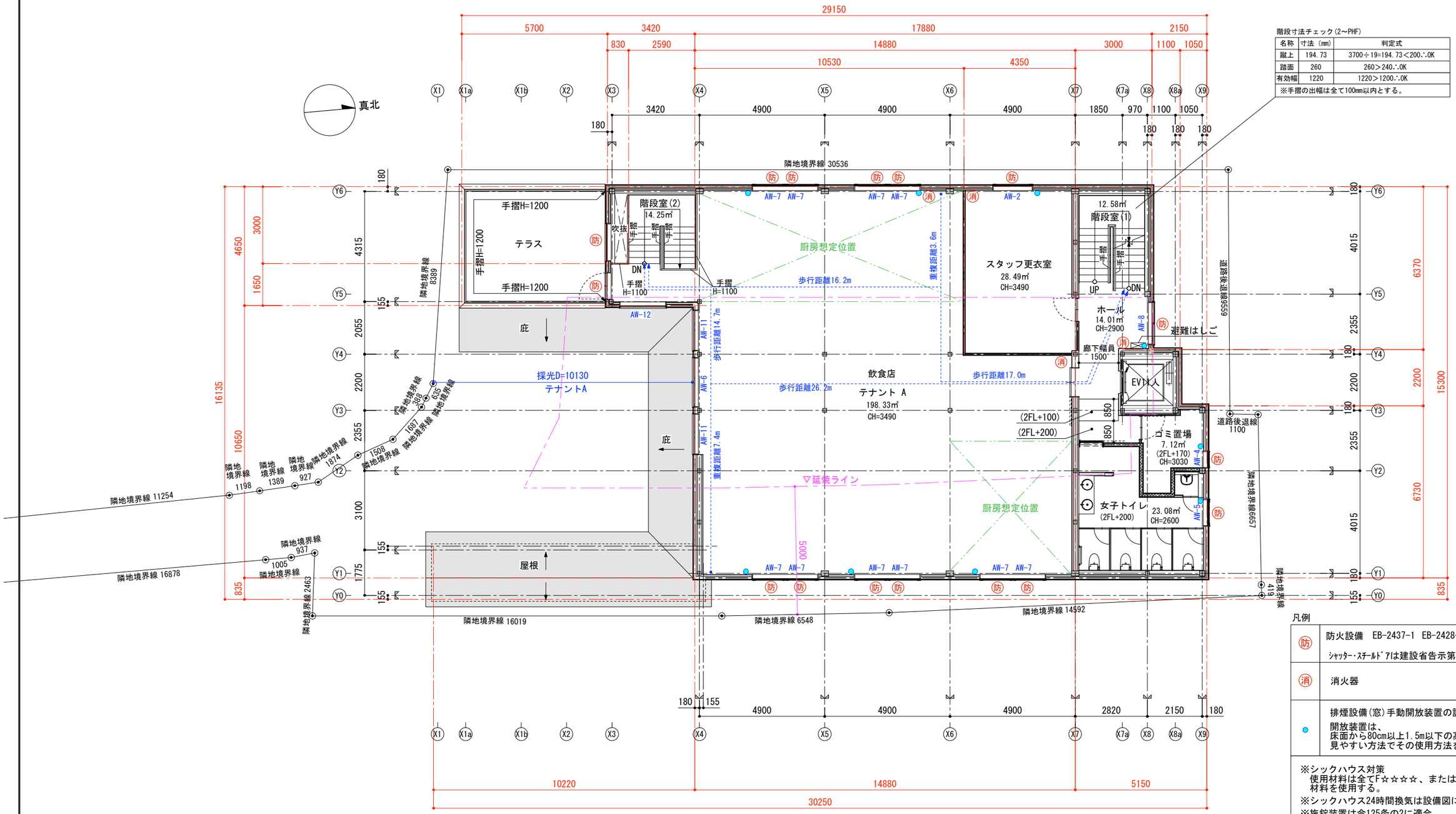

階段寸法チェック(2～PHF)

名称	寸法 (mm)	判定式
蹴上	194.73	3700÷19=194.73＜200.∴OK
踏面	260	260＞240.∴OK
有効幅	1220	1220＞1200.∴OK

※手摺の出幅は全て100mm以内とする。

凡例

防	防火設備　EB-2437-1　EB-2428-4　EB-2592-1 ｼｬｯﾀｰ･ｽﾁｰﾙﾄﾞｱは建設省告示第1360号による。
消	消火器
●	排煙設備(窓)手動開放装置の設置位置 開放装置は、 床面から80cm以上1.5m以下の高さに設置し、 見やすい方法でその使用方法を表示する。

※ｼｯｸﾊｳｽ対策
使用材料は全てF☆☆☆☆、または規制対象外の材料を使用する。
※ｼｯｸﾊｳｽ24時間換気は設備図による。
※施錠装置は令125条の2に適合。
※石綿・クロルピリホス不使用。
※指定建築材料は法37条による。
※申請建物に火気使用室は無し。
※ｽﾀｯﾌ更衣室は居室として利用しない。
※2階の居室面積合計は200㎡以内又は主要構造部は全て不燃材料で居室面積合計が400㎡以内のため、2以上の直通階段は不要。
※準耐火建築物(ロ-2)飲食店、2階の床面積500㎡未満のため、内装制限なし。

株式会社　engine
〒154-0001　東京都世田谷区池尻3-4-5　tel03-5431-3880
代表　轟貴弘

一級建築士事務所　吉デザイン設計事務所
〒305-0817　茨城県つくば市研究学園4-6-3　tel029-886-5682
一級建築士事務所茨城県知事登録　第A3343(3005)号
一級建築士大臣登録　第353023号　吉川直行

TITLE 伏見稲荷OICYビレッジ新築工事

TYPE OF DRAWING 2階平面図(確認申請)

SCALE 1/150

DRAWING BY

DATE 2022.06.13

NO A-11

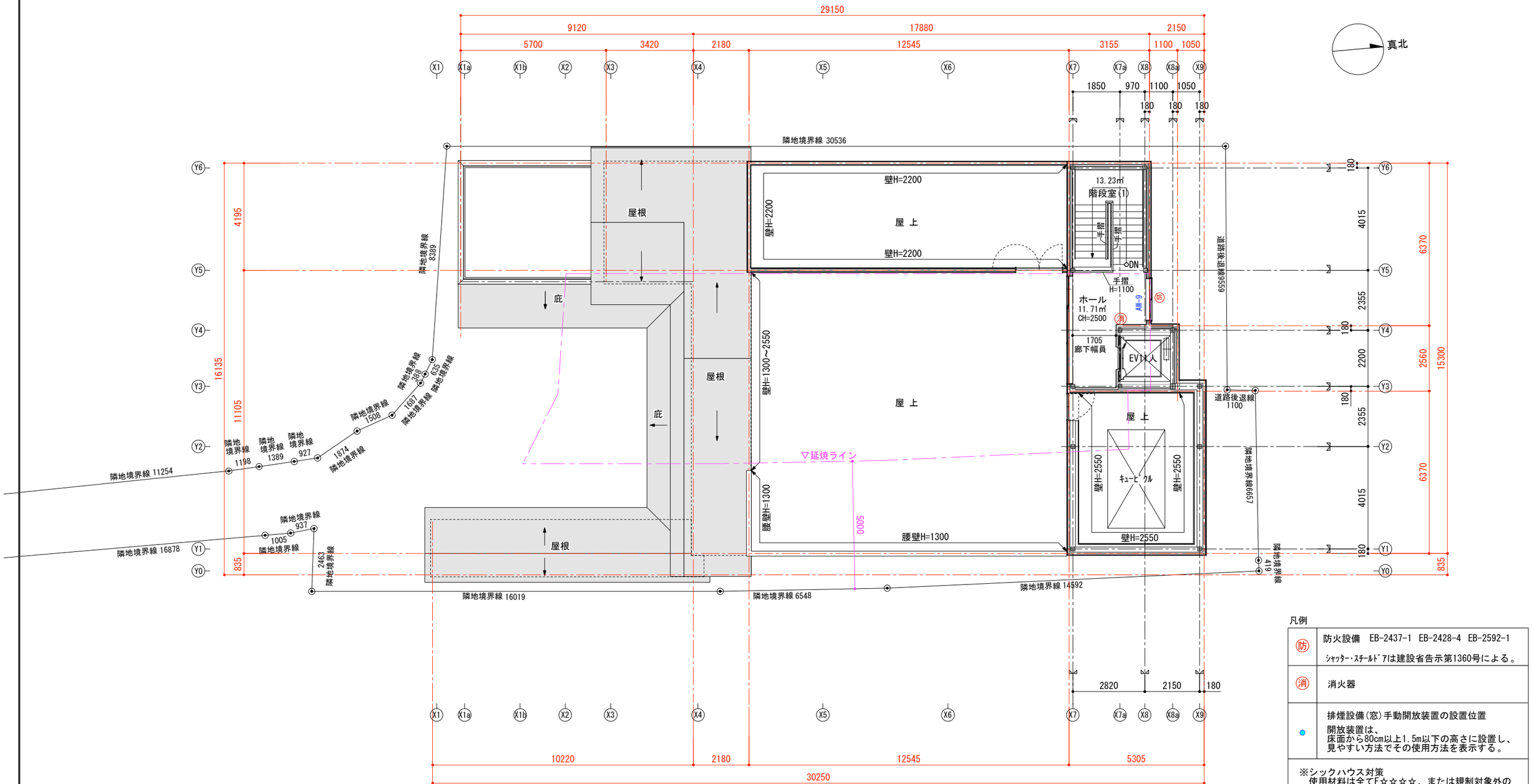

凡例

防	防火設備　EB-2437-1　EB-2428-4　EB-2592-1 ｼｬｯﾀｰ･ｽﾁｰﾙﾄﾞｱは建設省告示第1360号による。
消	消火器
●	排煙設備(窓)手動開放装置の設置位置 開放装置は、 床面から80cm以上1.5m以下の高さに設置し、 見やすい方法でその使用方法を表示する。

※シックハウス対策
使用材料は全てF☆☆☆☆、または規制対象外の材料を使用する。

※シックハウス24時間換気は設備図による。

※施錠装置は令125条の2に適合。

※石綿・クロルピリホス不使用。

※指定建築材料は法37条による。

※申請建物に火気使用室は無し。

株式会社　engine
〒154-0001　東京都世田谷区池尻3-4-5　tel03-5431-3880
代表　轟貴弘

一級建築士事務所　吉デザイン設計事務所
〒305-0817　茨城県つくば市研究学園4-6-3　tel029-886-5682
一級建築士事務所茨城県知事登録　第A3343(3005)号
一級建築士大臣登録　第353023号　吉川直行

TITLE 伏見稲荷OICYビレッジ新築工事

TYPE OF DRAWING PH階平面図(確認申請)

SCALE 1/150

DRAWING BY

DATE 2022.06.13

NO A-12

採光・換気・排煙チェック

階数	採光検討		換気検討		排煙検討		窓等種類
1F	飲食店 テナントA	床面積 27.34m2 採光に必要な面積 27.34÷20=1.367m2 採光補正係数 =8.664÷3.725×6-1.4=12.555よって3 窓面積(AW-1)=2.00×2.25=4.50m2 有効採光面積=4.50×3=13.5m2 有効面積 ＞ 必要面積 ∴OK	飲食店 テナントA	床面積 27.34m2 換気に必要な面積 27.34÷20=1.367m2 換気に有効な窓面積(AW-1)=1.00×2.25=2.25m2 有効面積 ＞ 必要面積 ∴OK	飲食店 テナントA	床面積 27.34m2 排煙に必要な面積 27.34÷50=0.547m2 排煙に有効な窓面積(AW-2) =1.50×0.44=0.660m2 有効面積 ＞ 必要面積 ∴OK	AW-1 引き違い窓 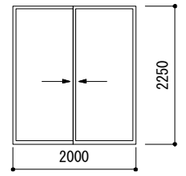 AW-2 内倒し窓 手動オペレーター付 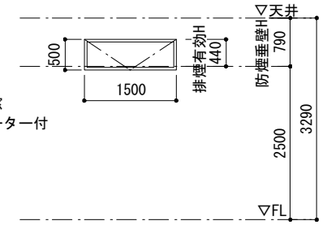
	飲食ｽﾍﾟｰｽ	床面積 102.73m2 採光に必要な面積 102.73÷20=5.137m2 採光補正係数 =10.191÷8.850×6-1.4=5.509よって3 窓面積(AW-3引分け部)=2.055×2.20=4.521m2 有効採光面積=4.521×3=13.563m2 有効面積 ＞ 必要面積 ∴OK	飲食ｽﾍﾟｰｽ	床面積 102.73m2 換気に必要な面積 102.73÷20=5.137m2 換気に有効な窓面積 (AW-3引分け部)+(AW-3らんま部) (らんま部)=(0.82×4+0.75×2)×0.455=2.174m2 (引分け部)=1.6×2.2=3.52 合計=5.694m2 有効面積 ＞ 必要面積 ∴OK	飲食ｽﾍﾟｰｽ	床面積 102.73m2 排煙に必要な面積 102.73÷50=2.055m2 排煙に有効な窓面積 (AW-3らんま部)=(0.82×4+0.75×2)×0.455 =2.174m2 有効面積 ＞ 必要面積 ∴OK	AW-3 引分け自動ドア+FIX窓 +らんま内倒し窓(排煙ｵﾍﾟﾚｰﾀｰ付) 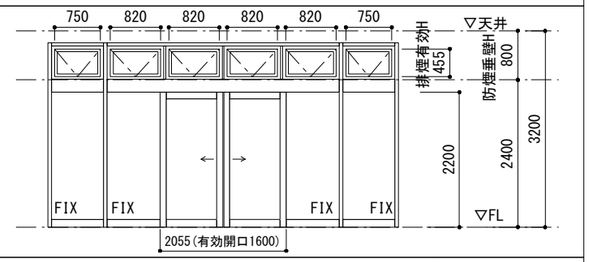
	テナントB テナントC テナントD テナントE テナントF テナントG 共通	採光上無窓 非常用照明設置(設備図参照)	テナントB テナントC テナントD テナントE テナントF テナントG 共通	床面積 20.55m2 換気に必要な面積 20.55÷20=1.028m2 換気に有効な窓面積(SD-1)+(AW-2) =0.5×2.0+1.5×0.5 =1.750m2 有効面積 ＞ 必要面積 ∴OK	テナントB テナントC テナントD テナントE テナントF テナントG 共通	床面積 20.55m2 排煙に必要な面積 20.55÷50=0.411m2 排煙に有効な窓面積(AW-2) =1.5×0.5 =0.750m2 有効面積 ＞ 必要面積 ∴OK	SD-1 片開きドア 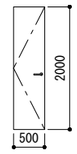 AW-2 内倒し窓 手動オペレーター付 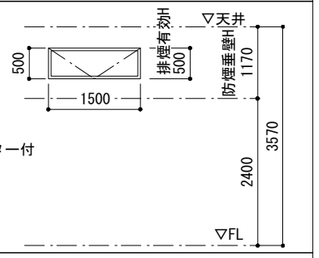
	テナントH テナントI テナントJ テナントK 共通	床面積 5.42m2 採光に必要な面積 5.42÷20=0.271m2 採光補正係数=6.910÷2.149×6-1.4 =17.892よって3 テナントH・I・J 開口面積(SS-1)=2.1×2.25=4.725m2 有効採光面積=4.725×3=14.175m2 有効面積 ＞ 必要面積 ∴OK テナントKのみ(平面図・西立面図参照) 開口面積(SS-1)=0.275×2.25=0.618m2 有効採光面積=0.618×3=1.854m2 有効面積 ＞ 必要面積 ∴OK	テナントH テナントI テナントJ テナントK 共通	床面積 5.42m2 換気に必要な面積 5.42÷20=0.271m2 換気に有効な開口面積(SS-1) =2.10×2.25=4.725m2 有効面積 ＞ 必要面積 ∴OK	テナントH テナントI テナントJ テナントK 共通	床面積 5.42m2 排煙に必要な面積 5.42÷50=0.109m2 排煙に有効な窓面積(AW-4) =0.6×0.6=0.36m2 有効面積 ＞ 必要面積 ∴OK	SS-1 手動シャッター ※常時開放とする 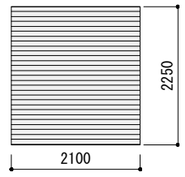 AW-4 内倒し窓 手動オペレーター付 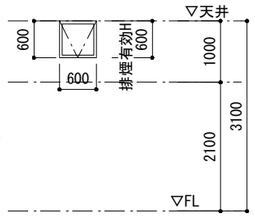
					1階 ホール	床面積 18.02m2 排煙に必要な面積 18.02÷50=0.361m2 排煙に有効な窓面積(AW-4) =1.2×0.47=0.564m2 有効面積 ＞ 必要面積 ∴OK	AW-10 内倒し窓 手動オペレーター付 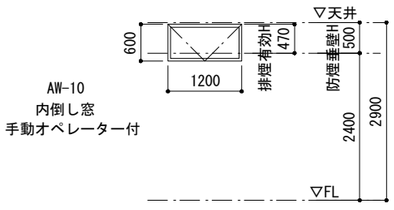
					1階 ゴミ置場	床面積 7.73m2 排煙に必要な面積 7.73÷50=0.155m2 排煙に有効な窓面積(AW-4) =0.6×0.6=0.36m2 有効面積 ＞ 必要面積 ∴OK	AW-4 内倒し窓 手動オペレーター付 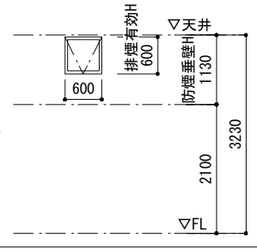

株式会社 engine
〒154-0001 東京都世田谷区池尻3-4-5 tel03-5431-3880
代表 轟貴弘

一級建築士事務所 吉デザイン設計事務所
〒305-0817 茨城県つくば市研究学園4-6-3 tel029-886-5682
一級建築士事務所茨城県知事登録 第A3343(3005)号
一級建築士大臣登録 第353023号 吉川直行

TITLE 伏見稲荷OICYビレッジ新築工事

TYPE OF DRAWING 採光・換気・排煙チェック-1

SCALE 1/100

DRAWING BY

DATE 2022.06.13

NO A-13

採光・換気・排煙チェック

階数	採光検討	換気検討		排煙検討	窓等種類
1F			男子トイレ	床面積 12.75m2 排煙に必要な面積 12.75÷50=0.255m2 排煙に有効な窓面積(AW-5) =1.0×0.52=0.52m2 有効面積 > 必要面積 ∴OK	AW-5 内倒し窓 手動オペレーター付 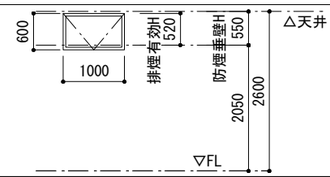
			車椅子用 トイレ	床面積 5.54m2 排煙に必要な面積 5.54÷50=0.111m2 排煙に有効な窓面積(AW-4) =0.6×0.52=0.312m2 有効面積 > 必要面積 ∴OK	AW-4 内倒し窓 手動オペレーター付 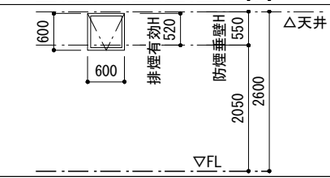
2F	飲食店 テナントA 床面積 198.33m2 採光に必要な面積 198.33÷20=9.917m2 採光補正係数 =10.130÷4.750×6-1.4＝11.395よって3 窓面積(AW-6)=1.90×2.00=3.80m2 有効採光面積=3.80×3=11.40m2 有効面積 > 必要面積 ∴OK	飲食店 テナントA 床面積 198.33m2 換気に必要な面積 198.33÷20=9.917m2 換気に有効な窓面積(AW-7) =1.25×0.8×10(箇所)=10.00m2 有効面積 > 必要面積 ∴OK	飲食店 テナントA	床面積 198.33m2 排煙に必要な面積 198.33÷50=3.967m2 排煙に有効な窓面積(AW-7) =1.25×0.34×10(箇所)=4.250m2 有効面積 > 必要面積 ∴OK	AW-6 FIX窓 AW-7 内倒し窓 手動オペレーター付 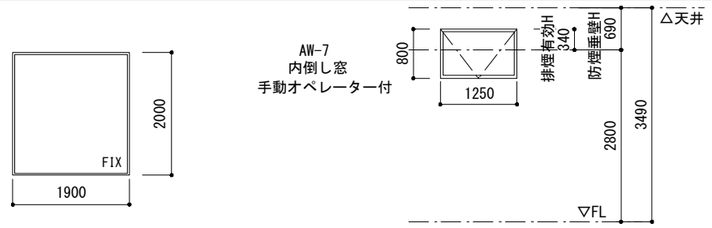
			スタッフ 更衣室	床面積 28.49m2 排煙に必要な面積 28.49÷50=0.570m2 排煙に有効な窓面積(AW-2) =1.50×0.50=0.750m2 有効面積 > 必要面積 ∴OK	AW-2 内倒し窓 手動オペレーター付 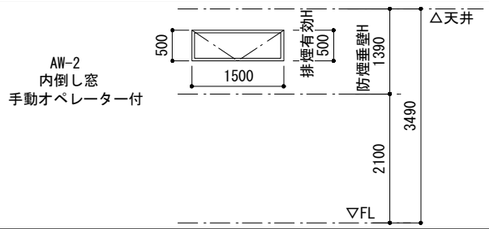
			2階 ホール	床面積 14.01m2 排煙に必要な面積 14.01÷50=0.281m2 排煙に有効な窓面積(AW-8) =1.75×0.425=0.743m2 有効面積 > 必要面積 ∴OK	AW-8 外倒し窓 手動オペレーター付 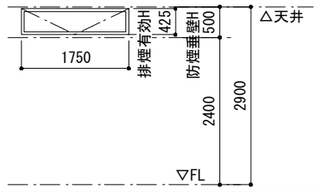
			2階 ゴミ置場	床面積 7.12m2 排煙に必要な面積 7.12÷50=0.143m2 排煙に有効な窓面積(AW-4) =0.6×0.6=0.36m2 有効面積 > 必要面積 ∴OK	AW-4 内倒し窓 手動オペレーター付 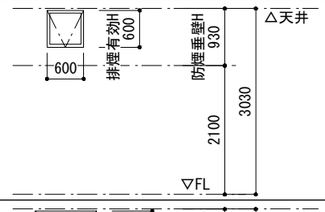
			女子トイレ	床面積 23.08m2 排煙に必要な面積 23.08÷50=0.462m2 排煙に有効な窓面積(AW-5) =1.0×0.57=0.57m2 有効面積 > 必要面積 ∴OK	AW-5 内倒し窓 手動オペレーター付 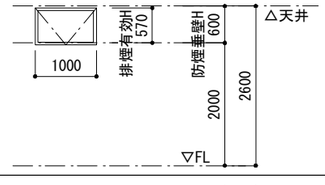
PHF			PH階 ホール	床面積 11.71m2 排煙に必要な面積 11.71÷50=0.235m2 排煙に有効な窓面積(AW-9) =1.75/2×0.3=0.262m2 有効面積 > 必要面積 ∴OK	AW-9 引き違い窓 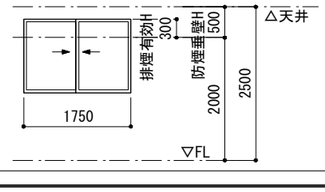

株式会社 engine
〒154-0001 東京都世田谷区池尻3-4-5 tel03-5431-3880
代表 轟貴弘

一級建築士事務所 吉デザイン設計事務所
〒305-0817 茨城県つくば市研究学園4-6-3 tel029-886-5682
一級建築士事務所茨城県知事登録 第A3343(3005)号
一級建築士大臣登録 第353023号 吉川直行

TITLE 伏見稲荷OICYビレッジ新築工事

TYPE OF DRAWING 採光・換気・排煙チェック-2

SCALE 1/100

DRAWING BY

DATE 2022.06.13

NO A-14

■収容人員算定

階	室名	従業員数	客席数	収容人員
1階	テナントA	5人	27.34㎡÷3≒9.1133...よって10人	15人
	テナントB・C・D・E・F・G	3人×6＝18人		18人
	テナントH・I・J・K	2人×4＝8人		8人
	飲食スペース		102.73㎡÷3＝34.243...よって35人	35人
2階	テナントA	15人	198.33㎡÷3＝66.110　よって67人	82人
			収容人員合計	158人

■有無窓判定

1階	2階
床面積：　354.44㎡ 必要開口部面積：354.44÷30=11.815㎡ 有効開口部面積 AW-1：1.07×2.11＝2.2577 AW-3：0.85×2.07×4(ヶ所)+0.82×1.96×2(ヶ所) =10.2524 合計=12.5101㎡ 有効開口部面積 ＞ 必要開口部面積 判定：有窓階	床面積：　303.86㎡ 必要開口部面積：303.86÷30=10.129㎡ 有効開口部面積 AW-6：1.84×1.94＝3.5696 AW-11：1.49×1.94×2(ヶ所)=5.7812 AW-12：1.74×1.94=3.3756 合計=12.7264㎡ 有効開口部面積 ＞ 必要開口部面積 判定：有窓階

AW-1(位置は平面図参照)
FIX窓+引違い窓
ガラス：(単板)フロート板ガラス5mm

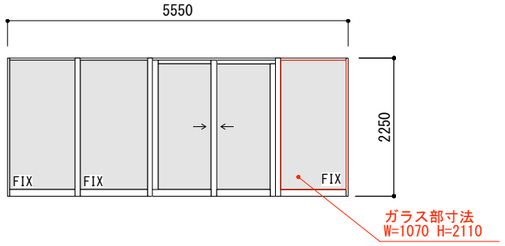

AW-3(位置は平面図参照)
引き分け自動ドア+FIX窓+らんま内倒し窓(排煙ﾍﾟﾚｰﾀｰ付)
ガラス：(複層)フロート板ガラス5mm+フロート板ガラス5mm

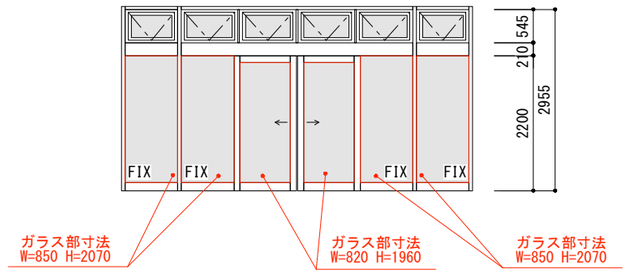

AW-6(位置は平面図参照)
FIX窓
ガラス：(複層)フロート板ガラス5mm+フロート板ガラス5mm

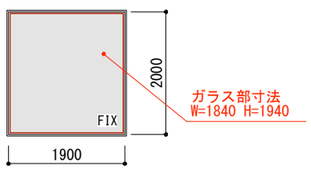

AW-11(位置は平面図参照)
FIX窓
ガラス：(複層)フロート板ガラス5mm+フロート板ガラス5mm

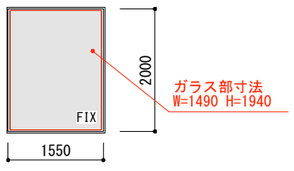

AW-12(位置は平面図参照)
FIX窓
ガラス：(複層)フロート板ガラス5mm+フロート板ガラス5mm

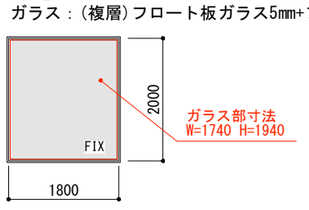

■避難はしご設置部分の開口部
(2階ホール)

AW-8(位置は平面図参照)
引違い窓+らんま外倒し窓
ガラス：(複層)網入りガラス6.8mm+フロート板ガラス5mm

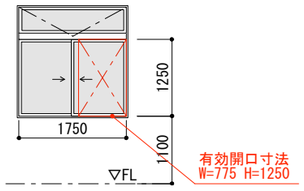

株式会社　engine
〒154-0001　東京都世田谷区池尻3-4-5　tel03-5431-3880
代表　轟貴弘
一級建築士事務所　吉デザイン設計事務所
〒305-0817　茨城県つくば市研究学園4-6-3　tel029-886-5682
一級建築士事務所茨城県知事登録　第A3343(3005)号
一級建築士大臣登録　第353023号　吉川直行

TITLE 伏見稲荷OICYビレッジ新築工事
TYPE OF DRAWING 収容人員算定・有無窓判定
SCALE 1/100
DRAWING BY
DATE 2022.06.13
NO A-15

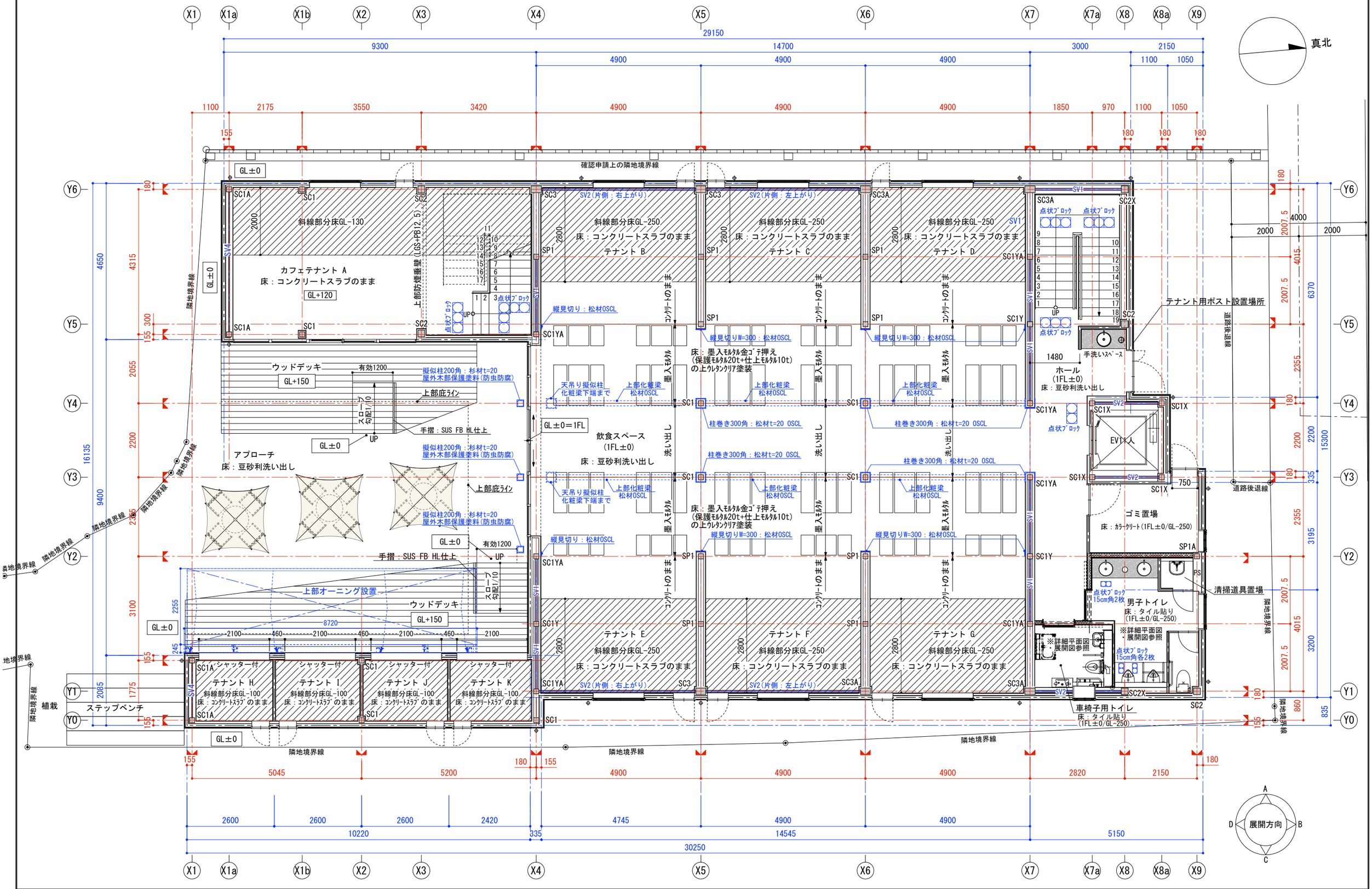

株式会社　engine 〒154-0001　東京都世田谷区池尻3-4-5　tel03-5431-3880 代表　轟貴弘	一級建築士事務所　吉デザイン設計事務所 〒305-0817　茨城県つくば市研究学園4-6-3　tel029-886-5682 一級建築士事務所茨城県知事登録　第A3343(3005)号 一級建築士大臣登録　第353023号　吉川直行	TITLE 伏見稲荷OICYビレッジ新築工事	TYPE OF DRAWING 1階平面詳細図	SCALE 1/100	DRAWING BY	DATE 2022.06.13	NO A-16

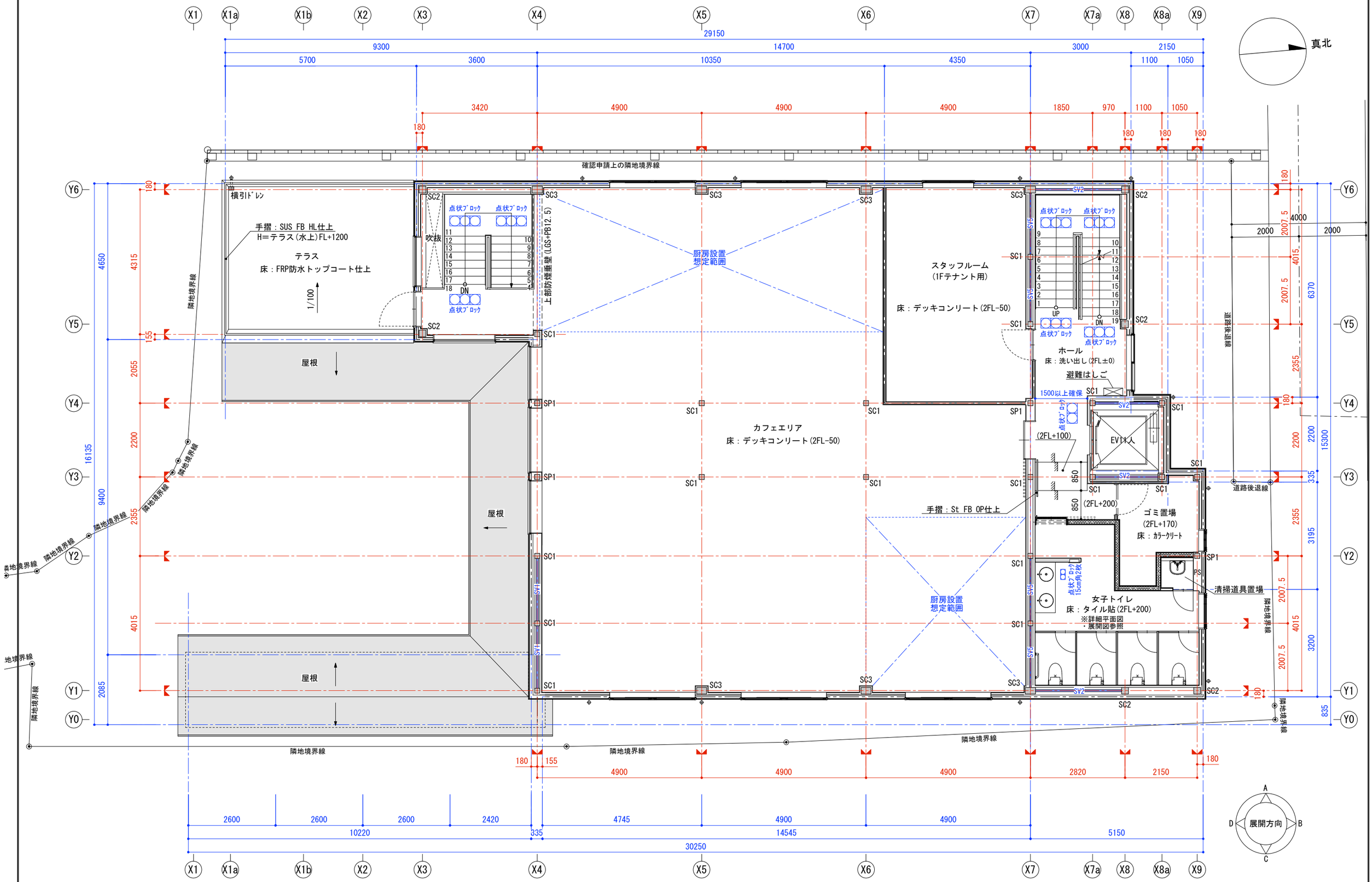

株式会社　engine	〒154-0001　東京都世田谷区池尻3-4-5　tel03-5431-3880 代表　轟貴弘	一級建築士事務所　吉デザイン設計事務所	〒305-0817　茨城県つくば市研究学園4-6-3　tel029-886-5682 一級建築士事務所茨城県知事登録　第A3343(3005)号 一級建築士大臣登録　第353023号　吉川直行	TITLE 伏見稲荷OICYビレッジ新築工事	TYPE OF DRAWING 2階平面詳細図	SCALE 1/100	DRAWING BY	DATE 2022.06.13	NO A-17

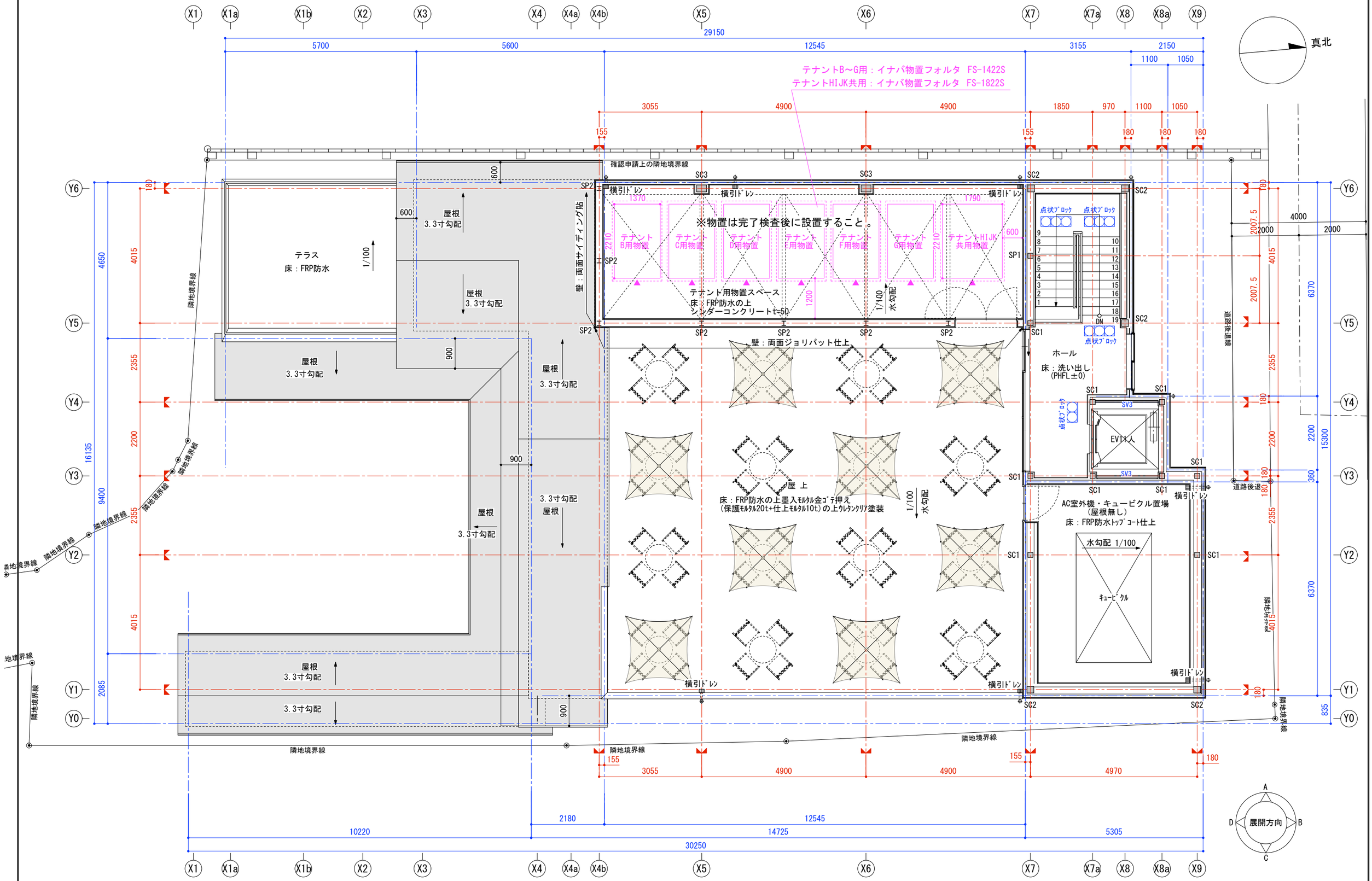

株式会社　engine	〒154-0001　東京都世田谷区池尻3-4-5　tel03-5431-3880 代表　轟貴弘	一級建築士事務所　吉デザイン設計事務所	〒305-0817　茨城県つくば市研究学園4-6-3　tel029-886-5682 一級建築士事務所茨城県知事登録　第A3343(3005)号 一級建築士大臣登録　第353023号　吉川直行	TITLE 伏見稲荷OICYビレッジ新築工事	TYPE OF DRAWING PH階平面詳細図	SCALE 1/100	DRAWING BY	DATE 2022.06.13	NO A-18

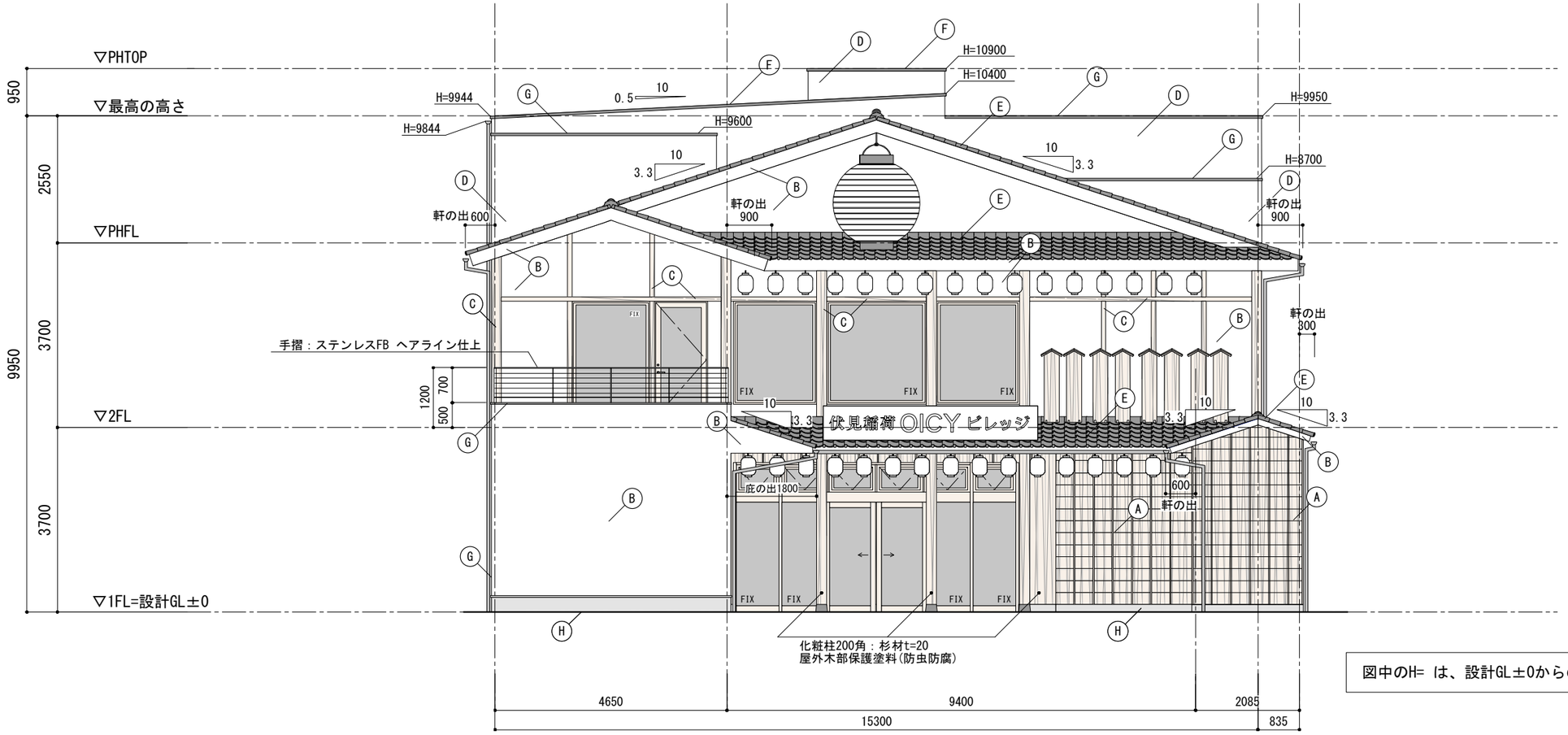

図中のH= は、設計GL±0からの高さを示す。

■準耐火構造(ロ-2)仕様

外壁	屋外側：軽量モルタルt=20　(防火構造：H12建告第1359号第1第一項ハ(3)(ii)(イ))
	屋内側：石膏ボードt=12.5　(防火構造：H12建告第1359号第1第一項ハ(3)(i)(イ))
	屋外側：窯業系サイディングt=16 屋内側：石膏ボードt=12.5(不燃認定：NM-8619)　(防火構造：PC030BE-9202)
屋根	三州瓦葺き(不燃材料：建設省告示第1400号)
	ガルバリウム鋼板立平葺き(不燃認定：NM-8697)
	陸屋根：合成スラブデッキ(不燃材料：建設省告示第1400号)+FRP防水(DR-0368)
階段	ササラ：スチール製(不燃材料：建設省告示第1400号) 段板：スチール製+モルタル塗(不燃材料：建設省告示第1400号)
2F・PHF床	合成スラブデッキ+一部モルタル塗(不燃材料：建設省告示第1400号)
柱・梁	鉄骨(不燃材料：建設省告示第1400号)
軒裏	ケイカル板

凡例

A	軽量モルタルt=20mm(防火構造：建告第1359号第1第一項ハ(3)(ii)(イ))の上、杉下見板貼り	E	屋根・庇：三州瓦葺き(不燃材料：建設省告示第1400号) ゴムアス系ルーフィング 野地板：硬質木片セメント板t=18 垂木：C-100×50×20×2.3@455
B	軽量モルタルt=20mm(防火構造：建告第1359号第1第一項ハ(3)(ii)(イ))の上、ジョリパットアルファJP-100仕上げ	F	屋根：ガルバリウム鋼板立平葺き(不燃認定：NM-8697) ゴムアス系ルーフィング 野地板：構造用合板t=12 垂木：C-100×50×20×2.3@455
C	軽量モルタルt=20mm(防火構造：建告第1359号第1第一項ハ(3)(ii)(イ))の上、杉材貼り	G	水切・笠木：ガルバリウム鋼板
D	窯業系サイディングt=16mm(防火構造：PC030BE-9202)	H	基礎立上部：モルタル刷毛引仕上

株式会社　engine
〒154-0001　東京都世田谷区池尻3-4-5　tel03-5431-3880
代表　轟貴弘

一級建築士事務所　吉デザイン設計事務所
〒305-0817　茨城県つくば市研究学園4-6-3　tel029-886-5682
一級建築士事務所茨城県知事登録　第A3343(3005)号
一級建築士大臣登録　第353023号　吉川直行

TITLE 伏見稲荷OICYビレッジ新築工事

TYPE OF DRAWING 南立面図

SCALE 1/100

DRAWING BY

DATE 2022.06.13

NO A-19

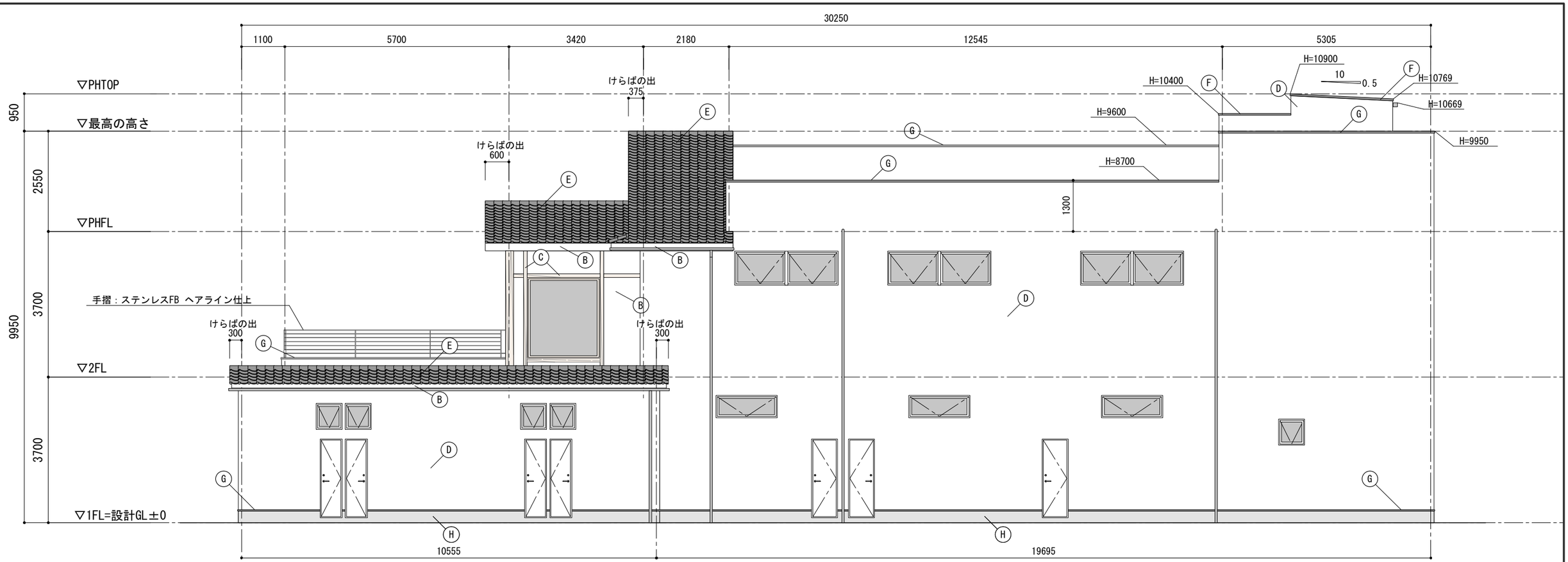

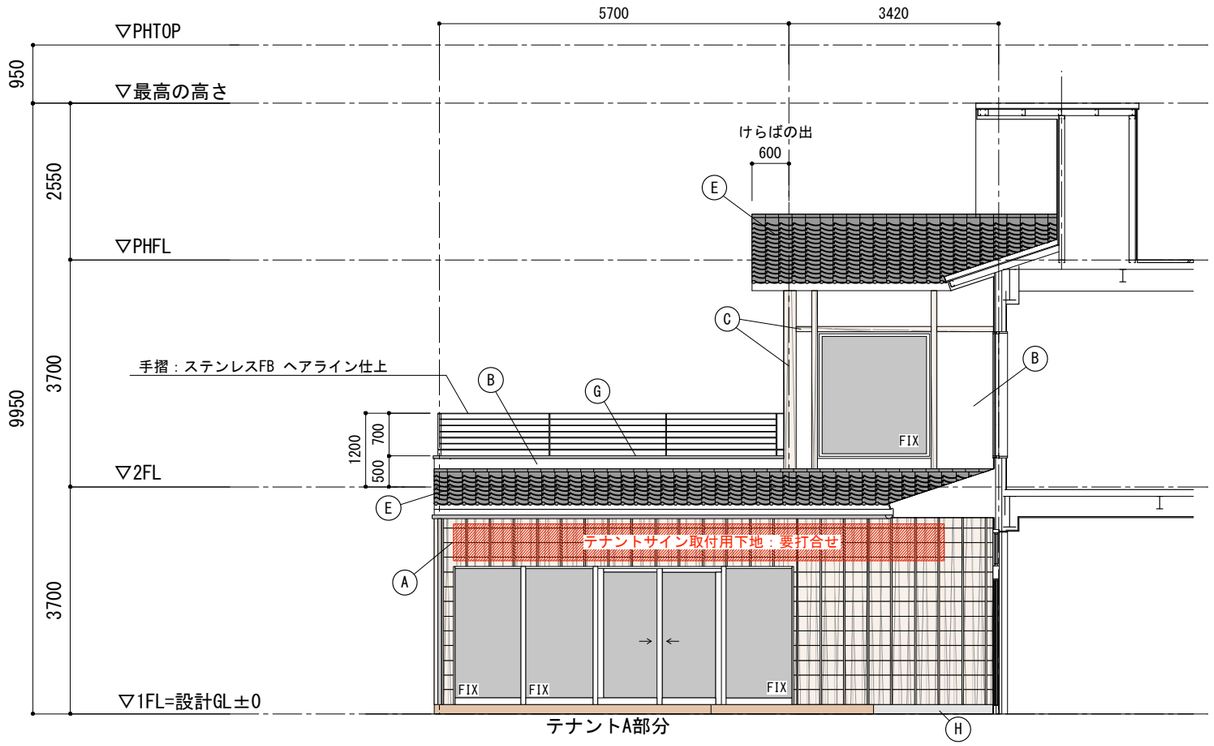

図中のH= は、設計GL±0からの高さを示す。

凡例

A	軽量モルタルt=20mm(防火構造：建告第1359号第1第一項ハ(3)(ii)(イ))の上、杉下見板貼り	E	屋根・庇：三州瓦葺き(不燃材料：建設省告示第1400号)
B	軽量モルタルt=20mm(防火構造：建告第1359号第1第一項ハ(3)(ii)(イ))の上、ジョリパットアルファJP-100仕上げ 軒先部：ケイカル板の上、ジョリパットアルファJP-100仕上げ	F	屋根：ガルバリウム鋼板立平葺き(不燃認定：NM-8697)
C	軽量モルタルt=20mm(防火構造：建告第1359号第1第一項ハ(3)(ii)(イ))の上、杉材貼り	G	水切・笠木：ガルバリウム鋼板
D	窯業系サイディングt=16mm(防火構造：PC030BE-9202)	H	基礎立上部：モルタル刷毛引仕上

株式会社　engine
〒154-0001　東京都世田谷区池尻3-4-5　tel03-5431-3880
代表　轟貴弘
一級建築士事務所　吉デザイン設計事務所
〒305-0817　茨城県つくば市研究学園4-6-3　tel029-886-5682
一級建築士事務所茨城県知事登録　第A3343(3005)号
一級建築士大臣登録　第353023号　吉川直行

TITLE 伏見稲荷OICYビレッジ新築工事

TYPE OF DRAWING 東立面図

SCALE 1/100

DRAWING BY

DATE 2022.06.13

NO A-20

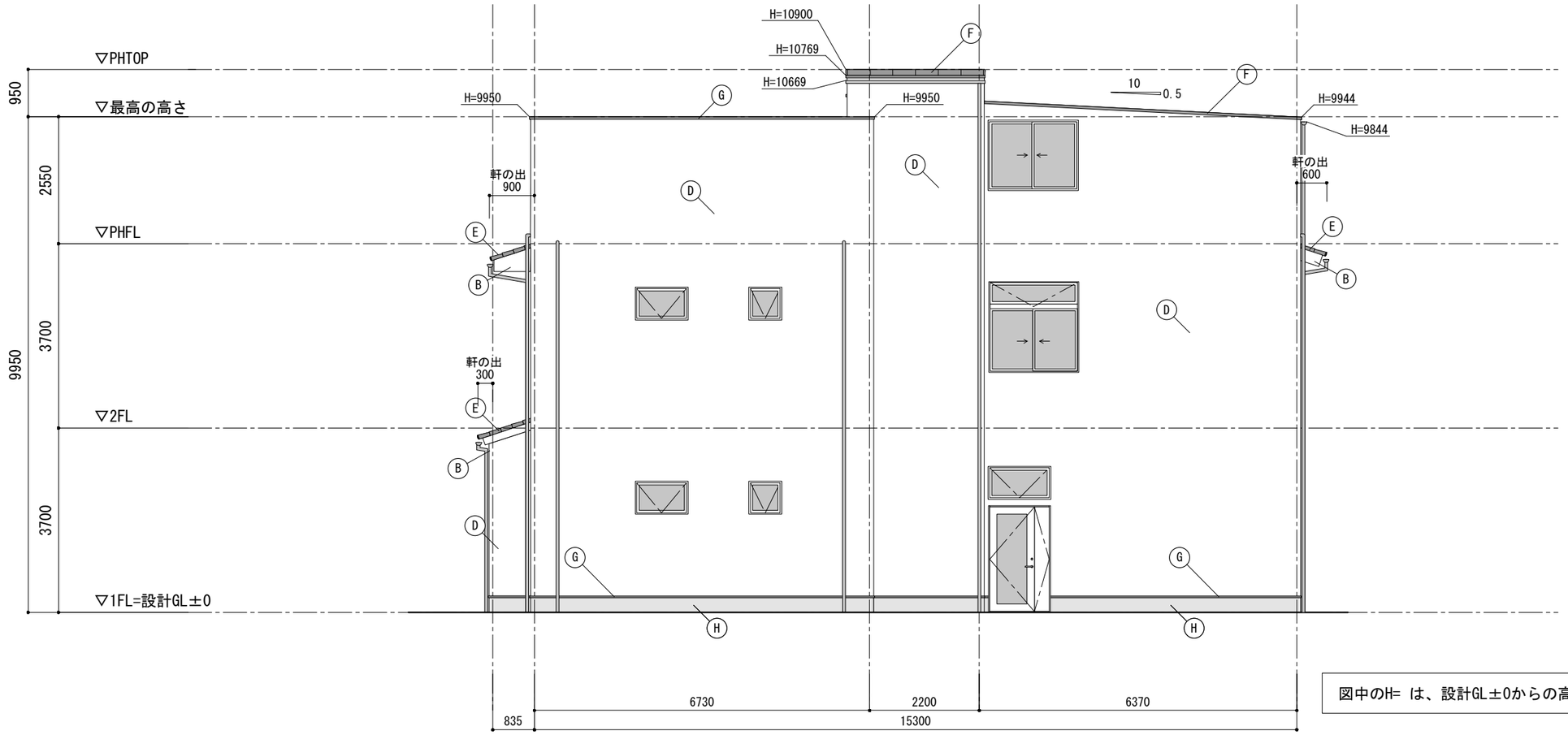

図中のH= は、設計GL±0からの高さを示す。

凡例

A	軽量モルタルt=20mm(防火構造：建告第1359号第1第一項ハ(3)(ii)(イ))の上、杉下見板貼り	E	屋根・庇：三州瓦葺き(不燃材料：建設省告示第1400号)
B	軽量モルタルt=20mm(防火構造：建告第1359号第1第一項ハ(3)(ii)(イ))の上、ジョリパットアルファJP-100仕上げ 軒先部：ケイカル板の上、ジョリパットアルファJP-100仕上げ	F	屋根：ガルバリウム鋼板立平葺き(不燃認定：NM-8697)
C	軽量モルタルt=20mm(防火構造：建告第1359号第1第一項ハ(3)(ii)(イ))の上、杉材貼り	G	水切・笠木：ガルバリウム鋼板
D	窯業系サイディングt=16mm(防火構造：PC030BE-9202)	H	基礎立上部：モルタル刷毛引仕上

株式会社　engine
〒154-0001　東京都世田谷区池尻3-4-5　tel03-5431-3880
代表　轟貴弘

一級建築士事務所　吉デザイン設計事務所
〒305-0817　茨城県つくば市研究学園4-6-3　tel029-886-5682
一級建築士事務所茨城県知事登録　第A3343(3005)号
一級建築士大臣登録　第353023号　吉川直行

TITLE　伏見稲荷OICYビレッジ新築工事

TYPE OF DRAWING　北立面図

SCALE　1/100

DRAWING BY

DATE　2022.06.13

NO　A-21

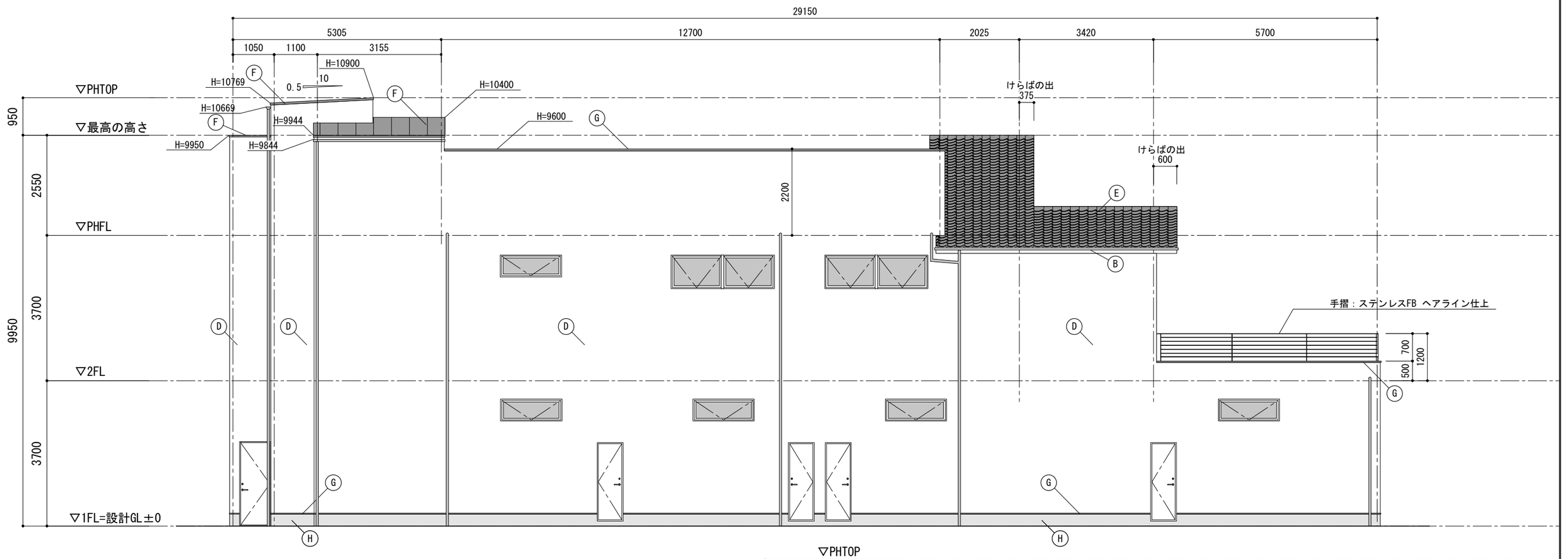

図中のH= は、設計GL±0からの高さを示す。

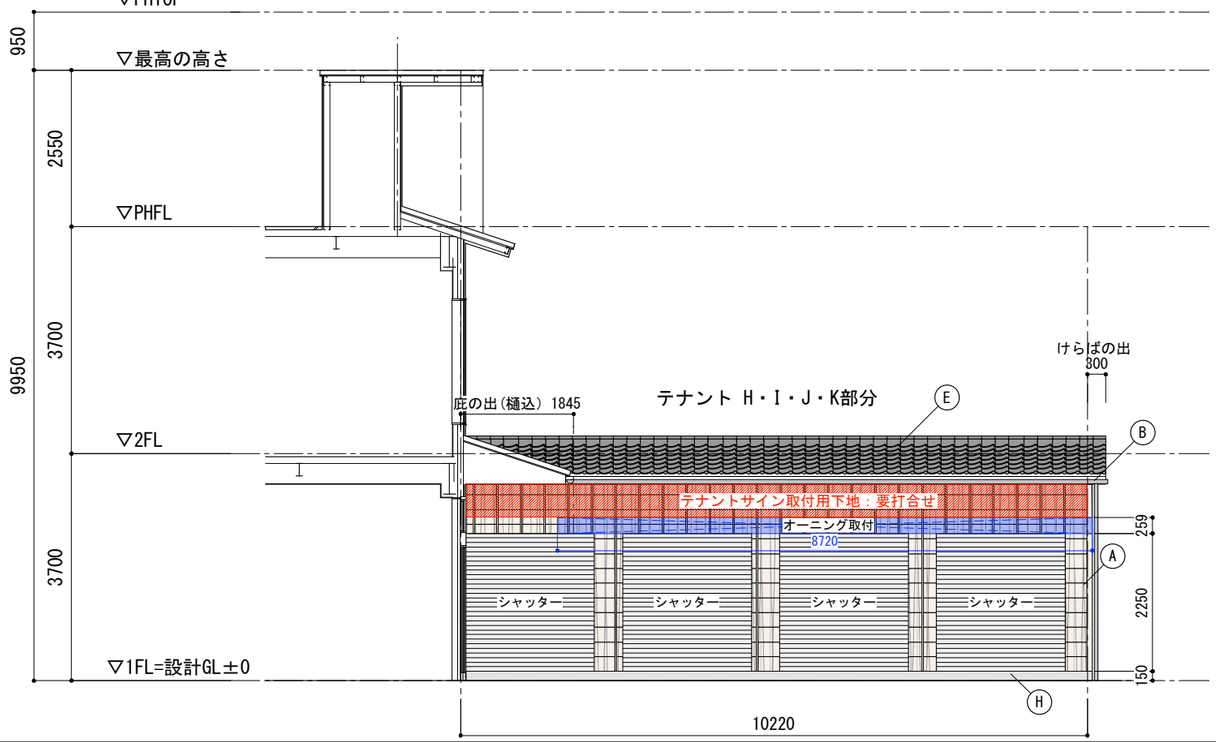

凡例

A	軽量モルタルt=20mm(防火構造：建告第1359号第1第一項ハ(3)(ii)(イ))の上、杉下見板貼り	E	屋根・庇：三州瓦葺き(不燃材料：建設省告示第1400号)
B	軽量モルタルt=20mm(防火構造：建告第1359号第1第一項ハ(3)(ii)(イ))の上、ジョリパットアルファJP-100仕上げ 軒先部：ケイカル板の上、ジョリパットアルファJP-100仕上げ	F	屋根：ガルバリウム鋼板立平葺き(不燃認定：NM-8697)
C	軽量モルタルt=20mm(防火構造：建告第1359号第1第一項ハ(3)(ii)(イ))の上、杉材貼り	G	水切・笠木：ガルバリウム鋼板
D	窯業系サイディングt=16mm(防火構造：PC030BE-9202)	H	基礎立上部：モルタル刷毛引仕上

株式会社　engine
〒154-0001　東京都世田谷区池尻3-4-5　tel03-5431-3880
代表　轟貴弘

一級建築士事務所　吉デザイン設計事務所
〒305-0817　茨城県つくば市研究学園4-6-3　tel029-886-5682
一級建築士事務所茨城県知事登録　第A3343(3005)号
一級建築士大臣登録　第353023号　吉川直行

TITLE 伏見稲荷OICYビレッジ新築工事

TYPE OF DRAWING 西立面図

SCALE 1/100

DRAWING BY

DATE 2022.06.13

NO A-22

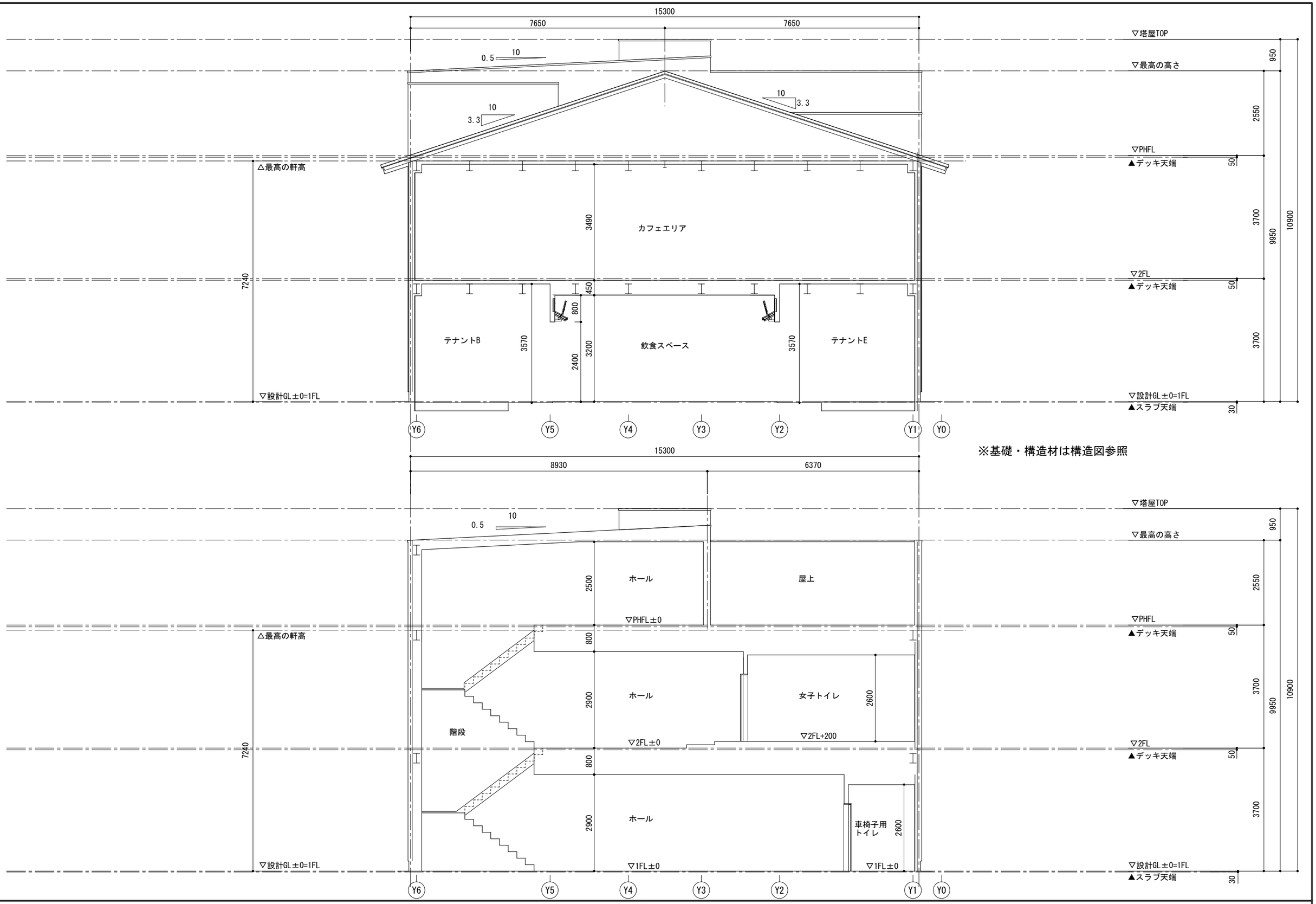

断面図-1

株式会社　engine
〒154-0001　東京都世田谷区池尻3-4-5　tel03-5431-3880
代表　轟貴弘

一級建築士事務所　吉デザイン設計事務所
〒305-0817　茨城県つくば市研究学園4-6-3　tel029-886-5682
一級建築士事務所茨城県知事登録　第A3343(3005)号
一級建築士大臣登録　第353023号　吉川直行

TITLE: 伏見稲荷OICYビレッジ新築工事

TYPE OF DRAWING: 断面図-1

SCALE: 1/100

DRAWING BY:

DATE: 2022.06.13

NO: A-23

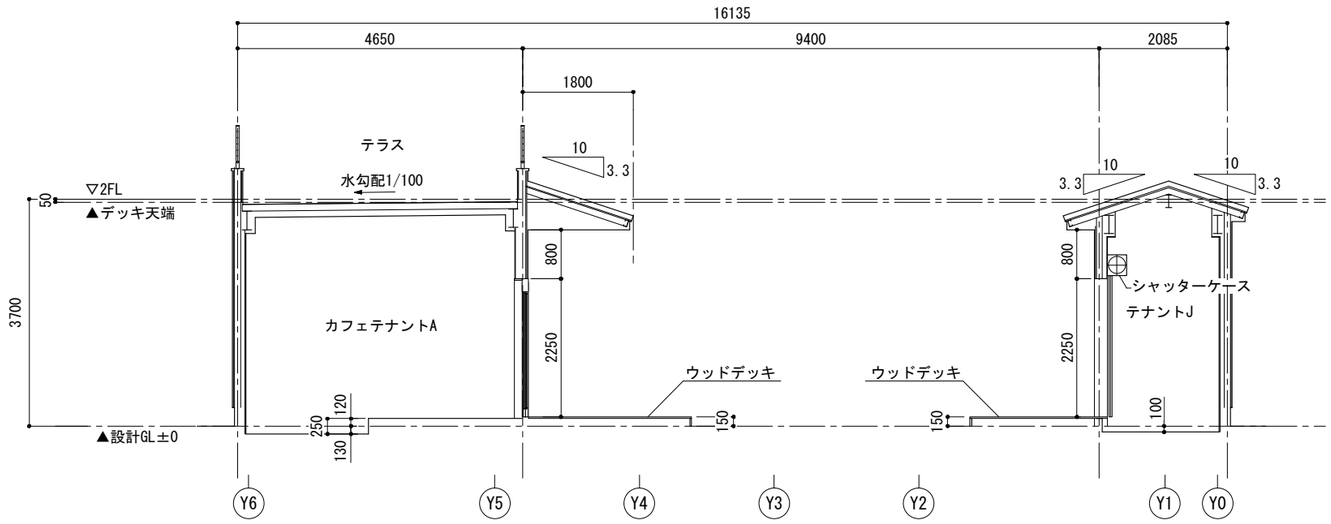

※基礎・構造材は構造図参照

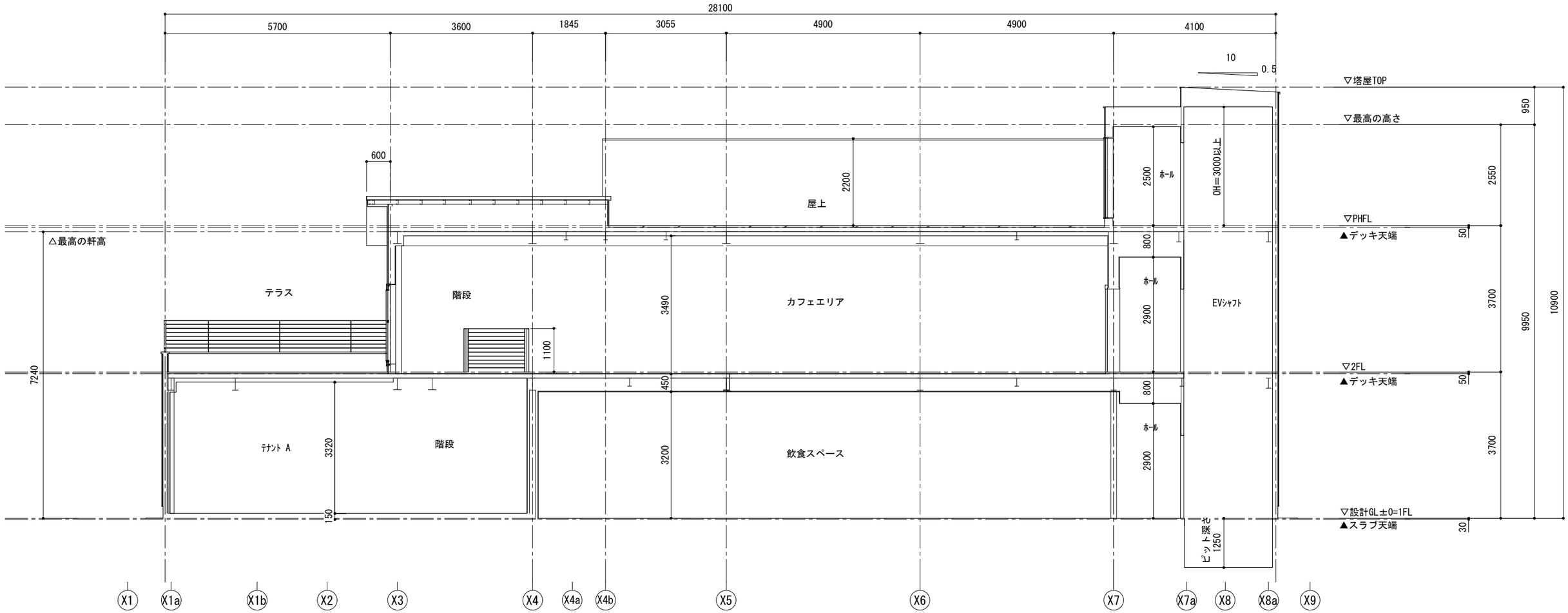

株式会社　engine
〒154-0001　東京都世田谷区池尻3-4-5　tel03-5431-3880
代表　轟貴弘

一級建築士事務所　吉デザイン設計事務所
〒305-0817　茨城県つくば市研究学園4-6-3　tel029-886-5682
一級建築士事務所茨城県知事登録　第A3343(3005)号
一級建築士大臣登録　第353023号　吉川直行

TITLE 伏見稲荷OICYビレッジ新築工事

TYPE OF DRAWING 断面図-2

SCALE 1/100

DRAWING BY

DATE 2022.06.13

NO A-24

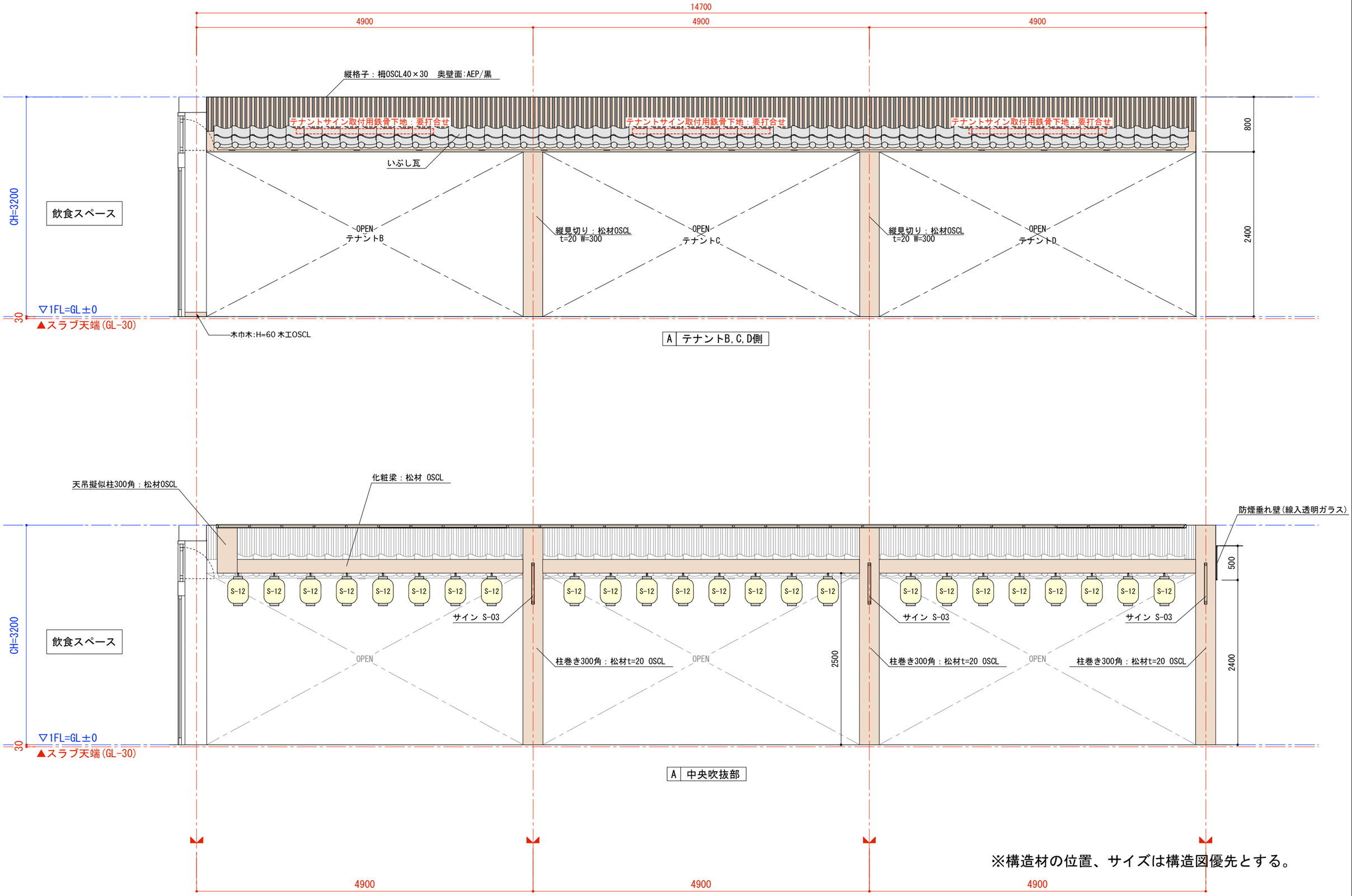

株式会社　engine
〒154-0001　東京都世田谷区池尻3-4-5　tel03-5431-3880
代表　轟貴弘

一級建築士事務所　吉デザイン設計事務所
〒305-0817　茨城県つくば市研究学園4-6-3　tel029-886-5682
一級建築士事務所茨城県知事登録　第A3343(3005)号
一級建築士大臣登録　第353023号　吉川直行

TITLE 伏見稲荷OICYビレッジ新築工事

TYPE OF DRAWING 展開図-1

SCALE 1/50

DRAWING BY

DATE 2022.06.13

NO A-25

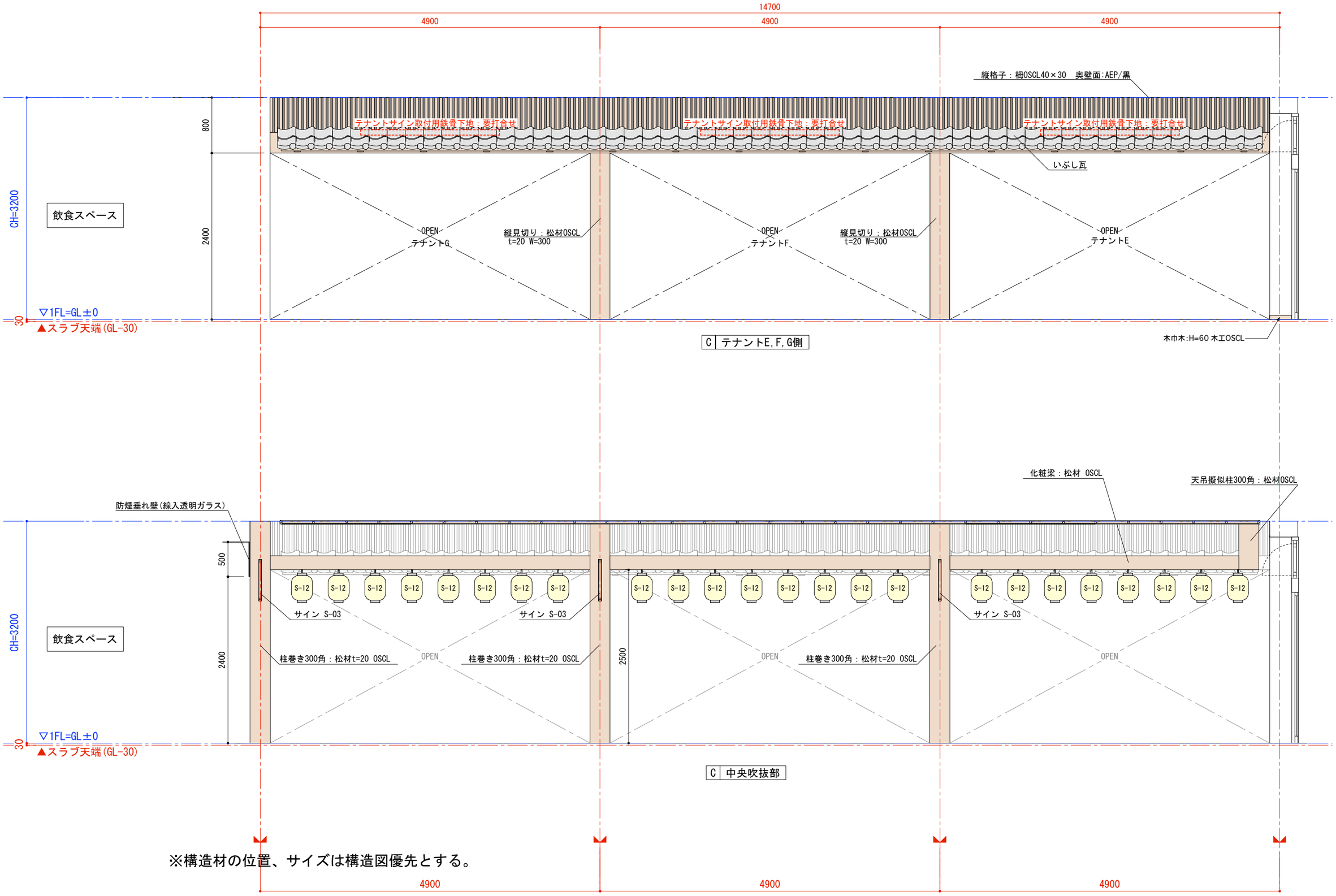

株式会社　engine
〒154-0001　東京都世田谷区池尻3-4-5　tel03-5431-3880
代表　轟貴弘
一級建築士事務所　吉デザイン設計事務所
〒305-0817　茨城県つくば市研究学園4-6-3　tel029-886-5682
一級建築士事務所茨城県知事登録　第A3343(3005)号
一級建築士大臣登録　第353023号　吉川直行

TITLE	TYPE OF DRAWING	SCALE	DRAWING BY	DATE	NO
伏見稲荷OICYビレッジ新築工事	展開図-2	1/50		2022.06.13	A-26

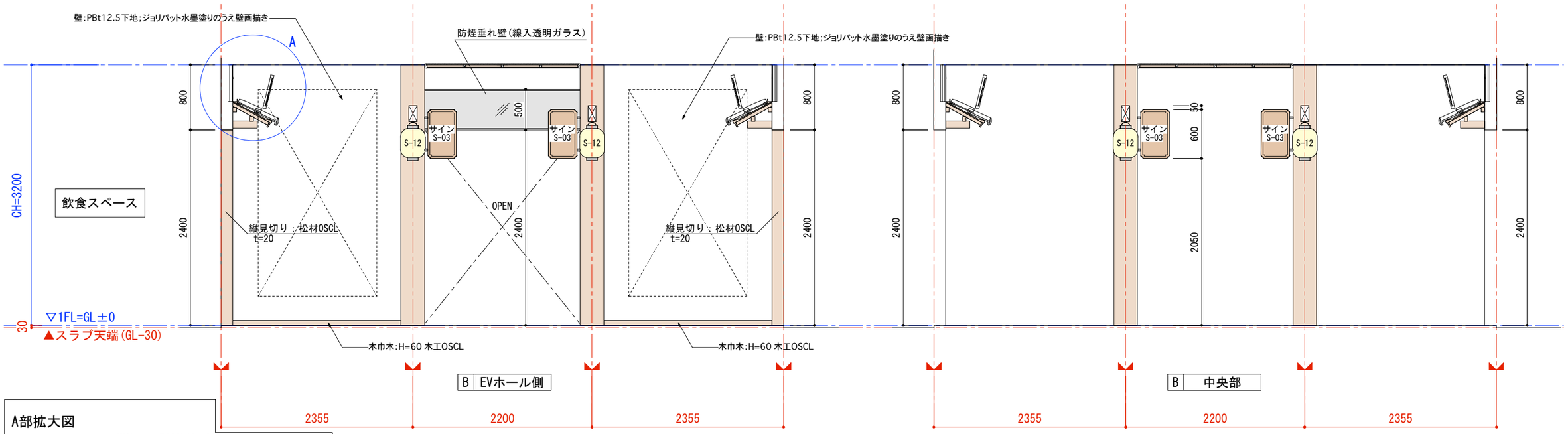

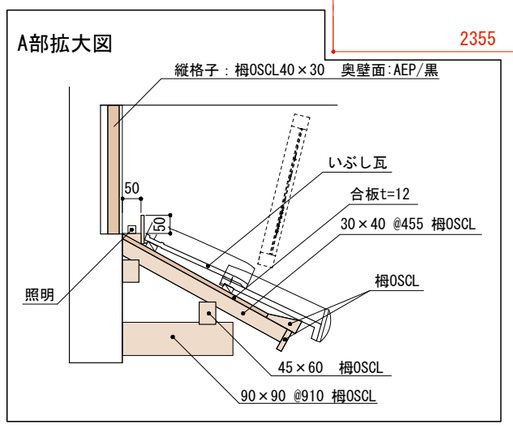

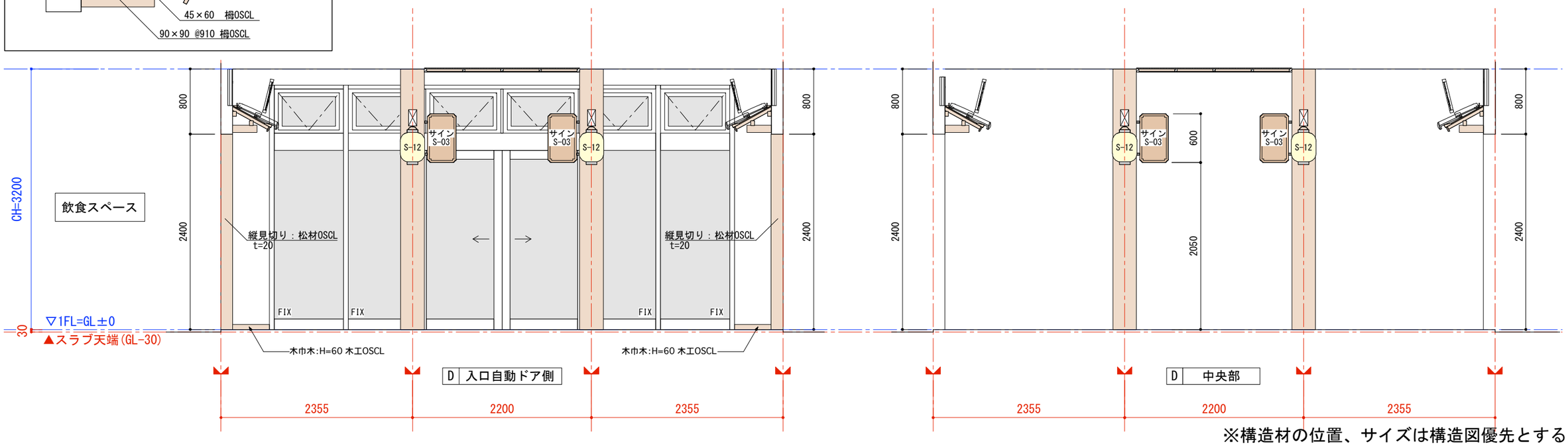

※構造材の位置、サイズは構造図優先とする。

株式会社　engine
〒154-0001　東京都世田谷区池尻3-4-5　tel03-5431-3880
代表　轟貴弘

一級建築士事務所　吉デザイン設計事務所
〒305-0817　茨城県つくば市研究学園4-6-3　tel029-886-5682
一級建築士事務所茨城県知事登録　第A3343(3005)号
一級建築士大臣登録　第353023号　吉川直行

TITLE 伏見稲荷OICYビレッジ新築工事

TYPE OF DRAWING 展開図-3

SCALE 1/50

DRAWING BY

DATE 2022.06.13

NO A-27

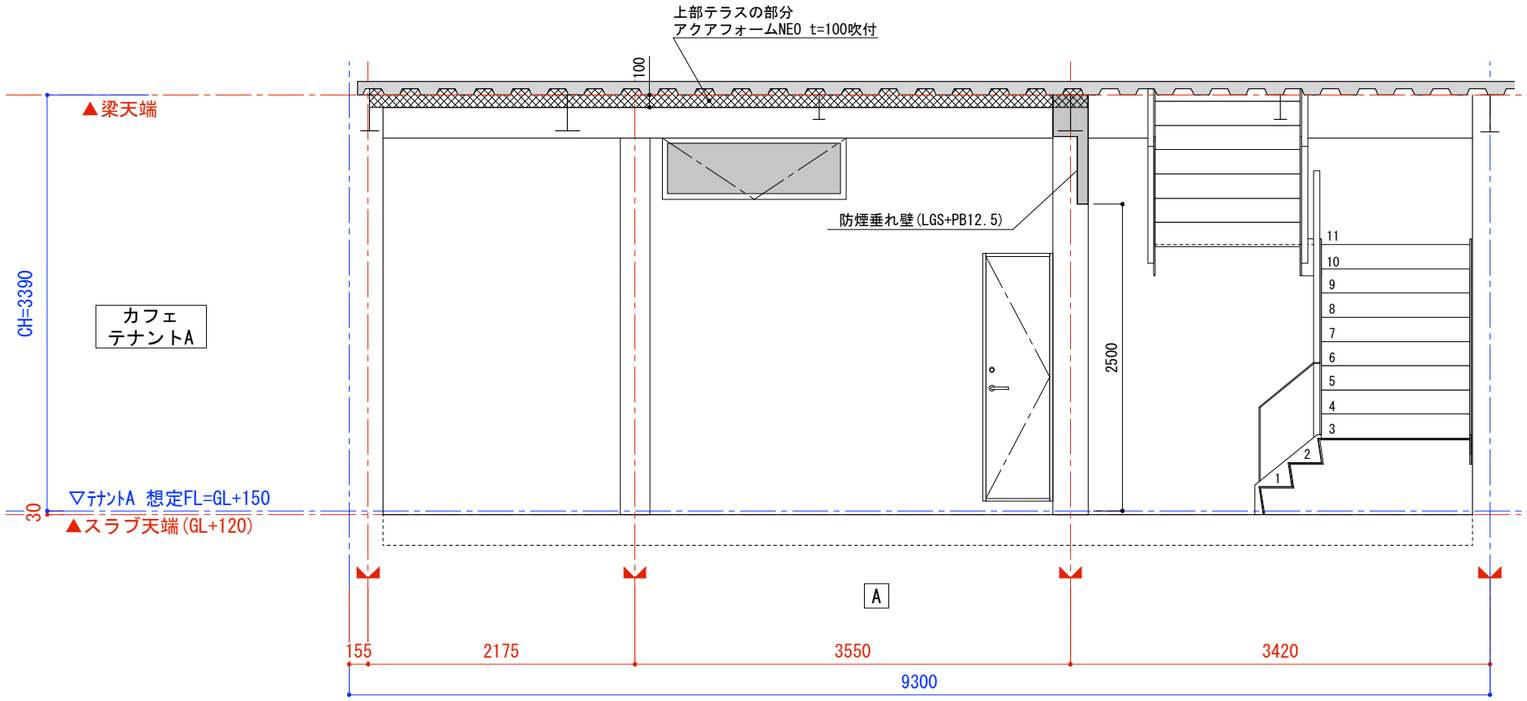

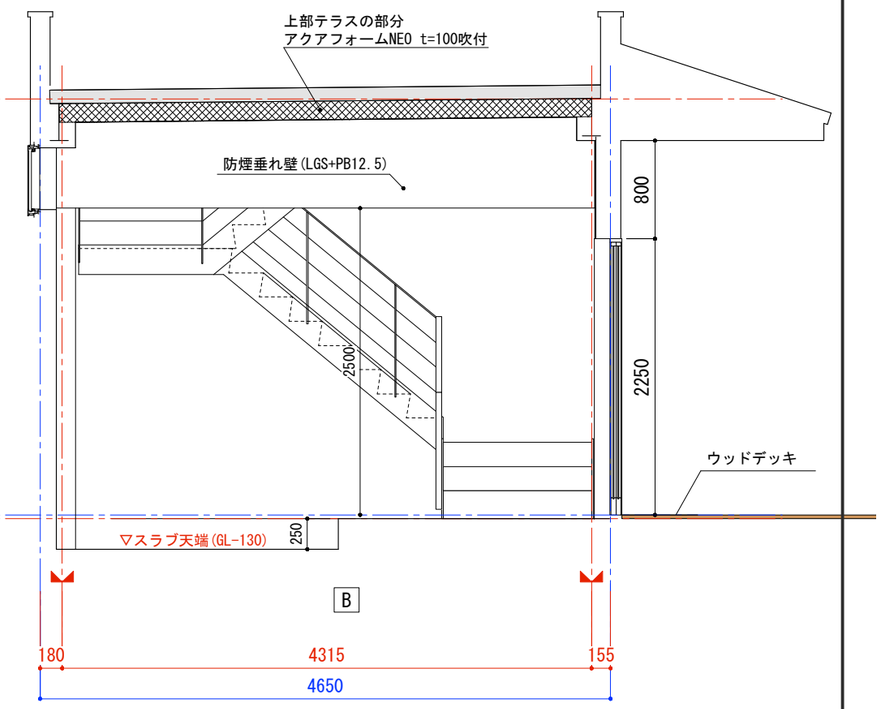

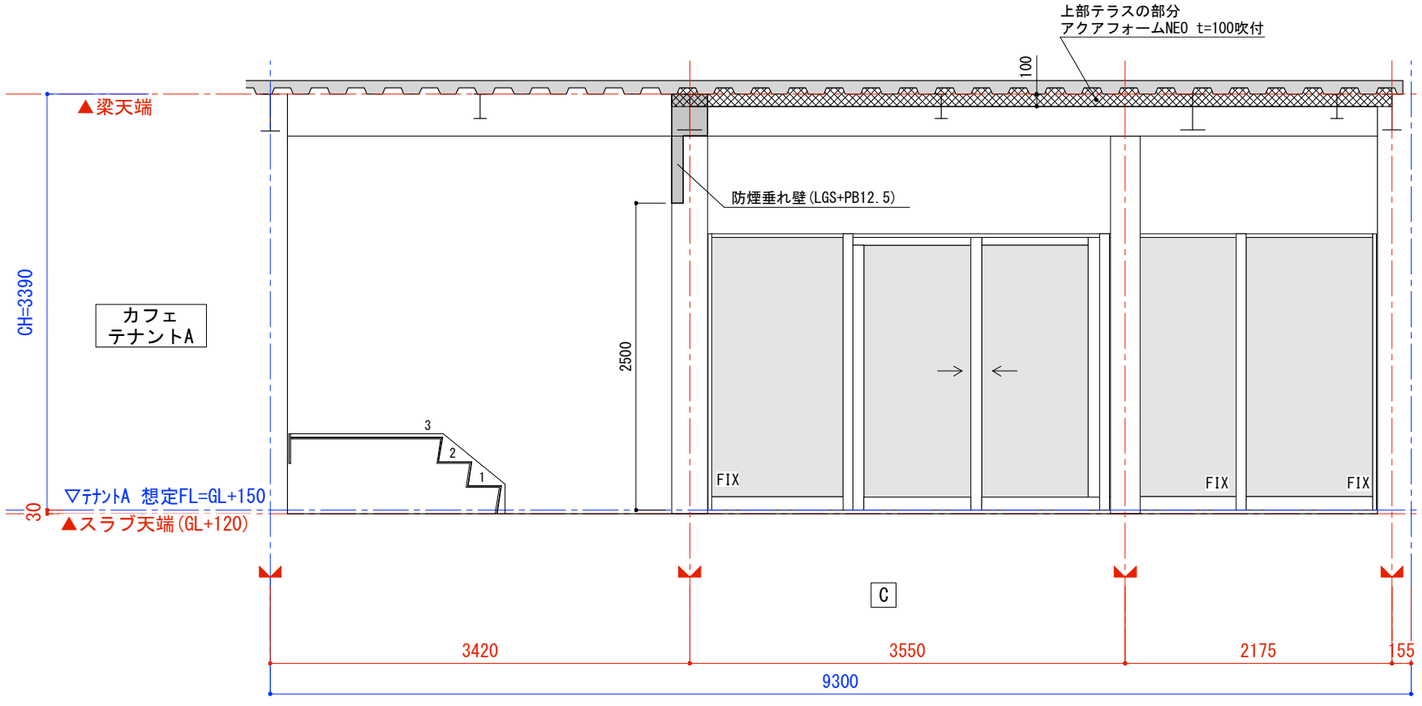

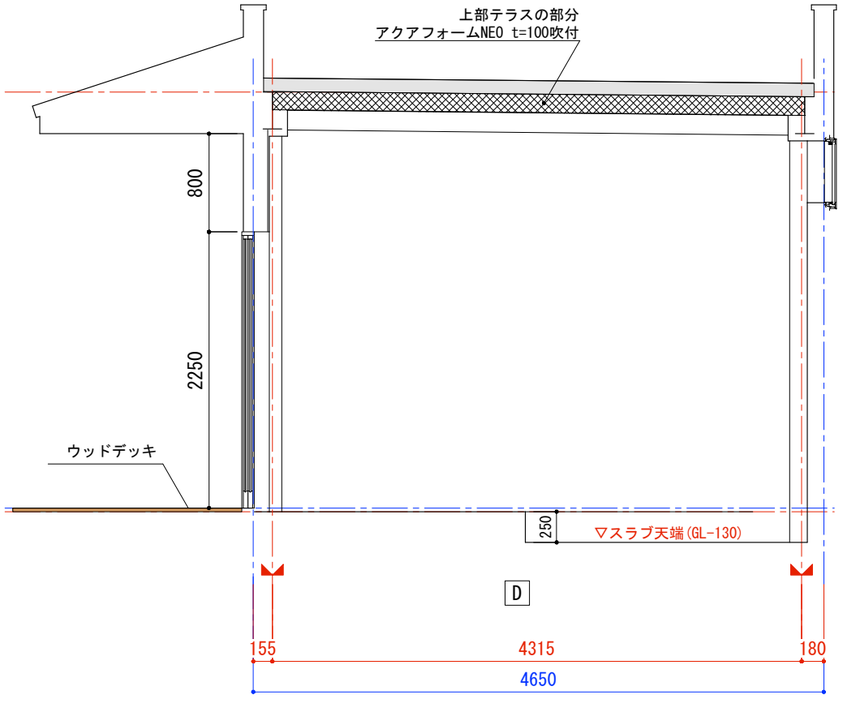

※構造材の位置、サイズは構造図優先とする。

株式会社　engine
〒154-0001　東京都世田谷区池尻3-4-5　tel03-5431-3880
代表　轟貴弘

一級建築士事務所　吉デザイン設計事務所
〒305-0817　茨城県つくば市研究学園4-6-3　tel029-886-5682
一級建築士事務所茨城県知事登録　第A3343(3005)号
一級建築士大臣登録　第353023号　吉川直行

TITLE 伏見稲荷OICYビレッジ新築工事

TYPE OF DRAWING 展開図-4

SCALE 1/50

DRAWING BY

DATE 2022.06.13

NO A-28

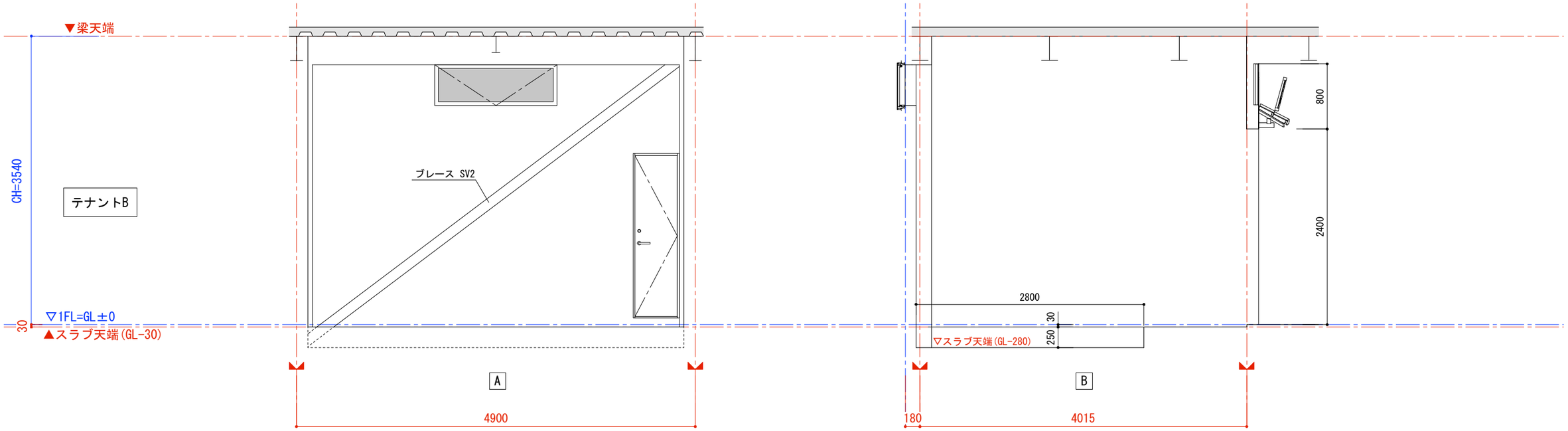

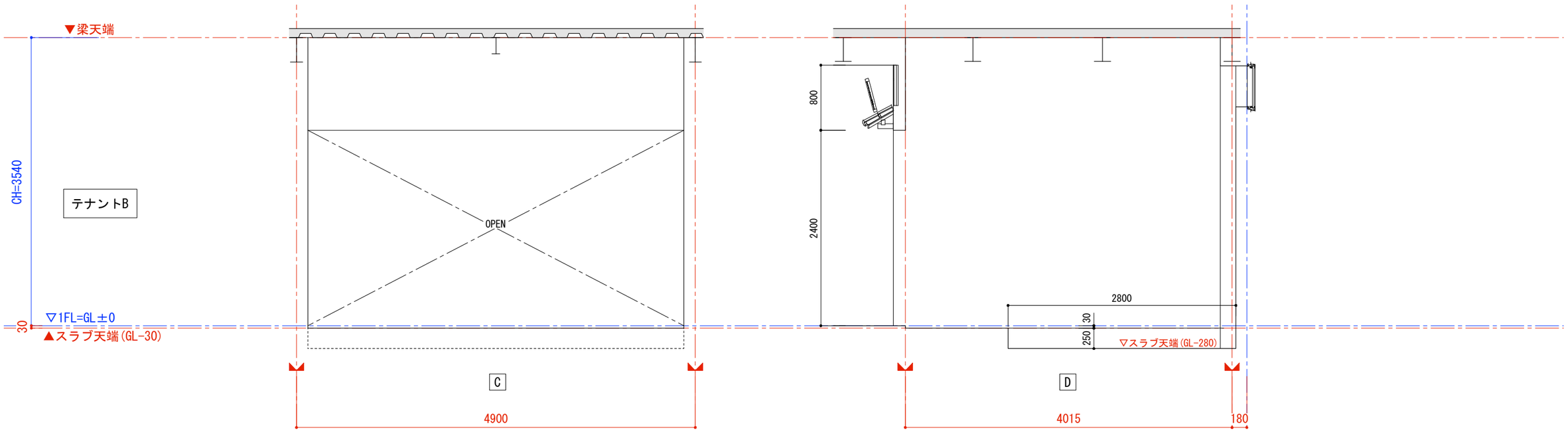

※構造材の位置、サイズは構造図優先とする。

株式会社　engine
〒154-0001　東京都世田谷区池尻3-4-5　tel03-5431-3880
代表　轟貴弘

一級建築士事務所　吉デザイン設計事務所
〒305-0817　茨城県つくば市研究学園4-6-3　tel029-886-5682
一級建築士事務所茨城県知事登録　第A3343(3005)号
一級建築士大臣登録　第353023号　吉川直行

TITLE 伏見稲荷OICYビレッジ新築工事

TYPE OF DRAWING 展開図-5

SCALE 1/50

DRAWING BY

DATE 2022.06.13

NO A-29

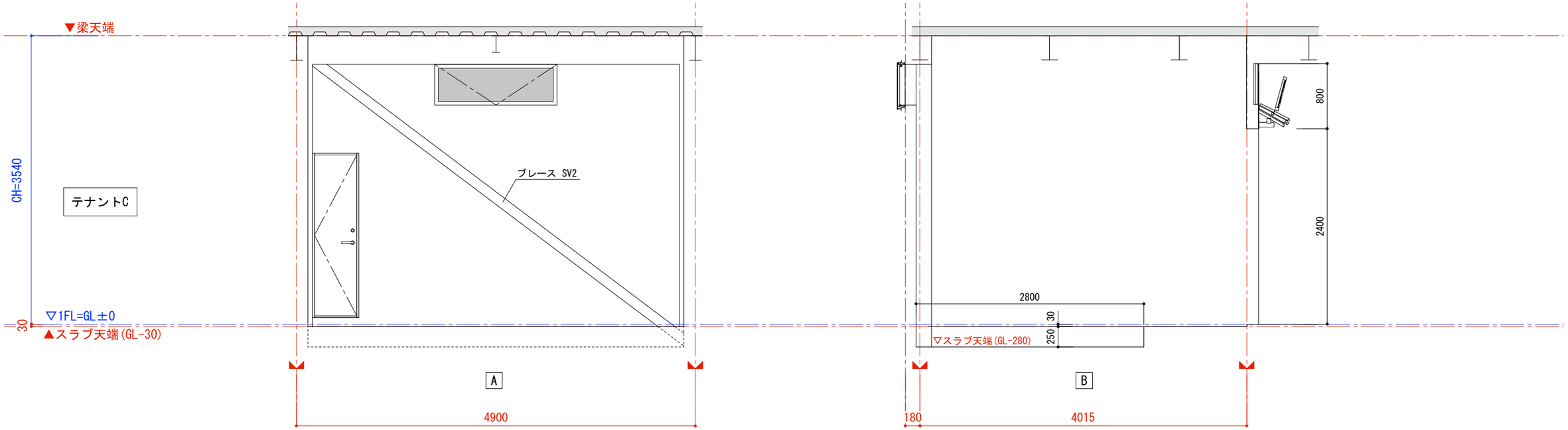

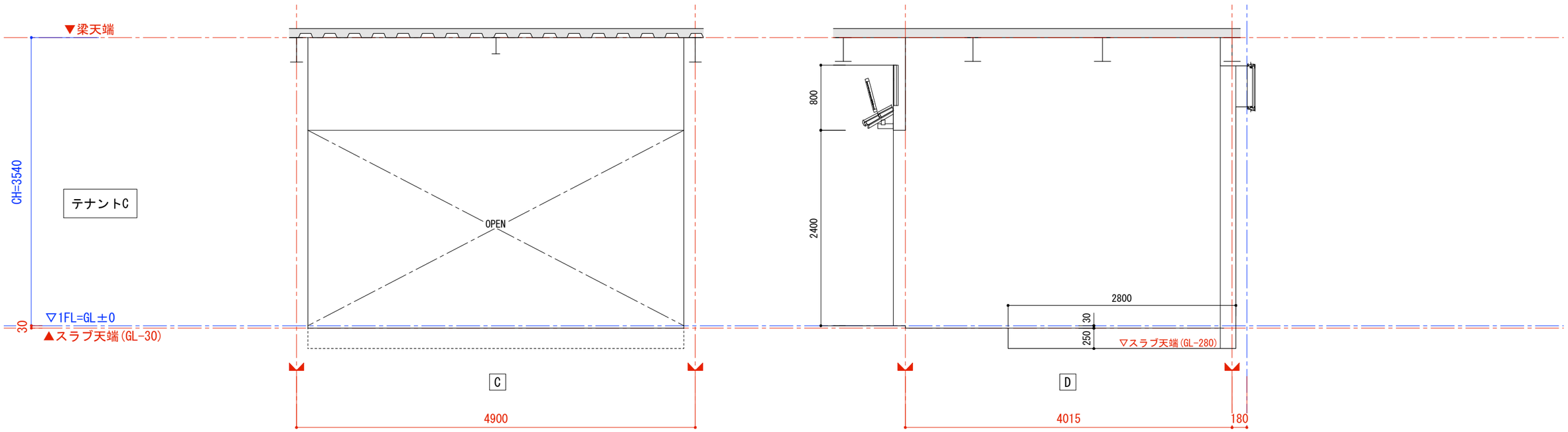

※構造材の位置、サイズは構造図優先とする。

株式会社　engine
〒154-0001　東京都世田谷区池尻3-4-5　tel03-5431-3880
代表　轟貴弘
一級建築士事務所　吉デザイン設計事務所
〒305-0817　茨城県つくば市研究学園4-6-3　tel029-886-5682
一級建築士事務所茨城県知事登録　第A3343(3005)号
一級建築士大臣登録　第353023号　吉川直行

TITLE 伏見稲荷OICYビレッジ新築工事

TYPE OF DRAWING 展開図-6

SCALE 1/50

DRAWING BY

DATE 2022.06.13

NO A-30

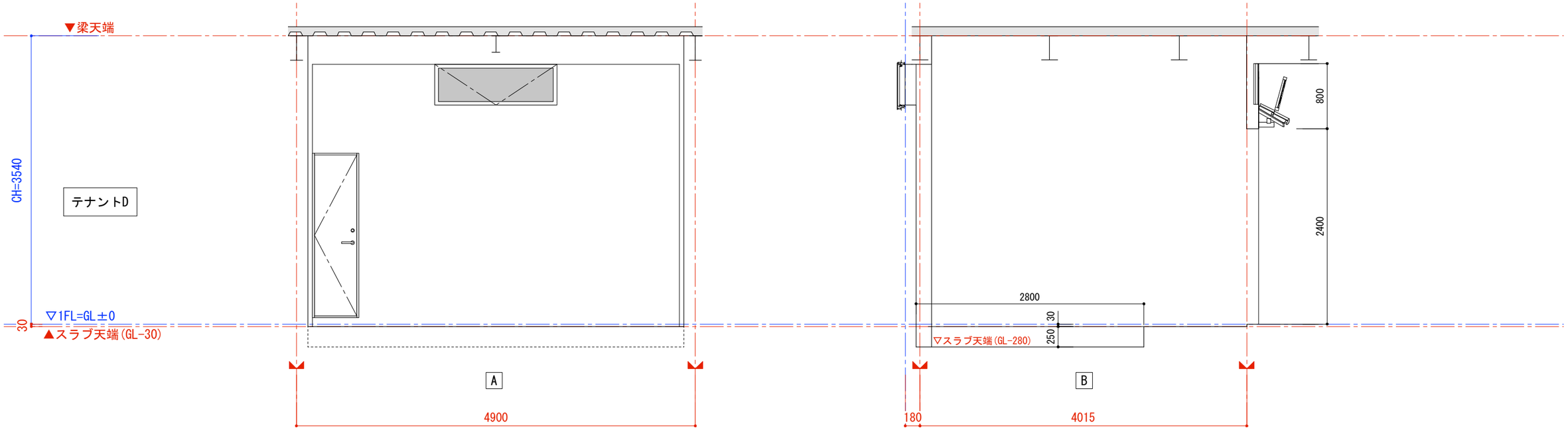

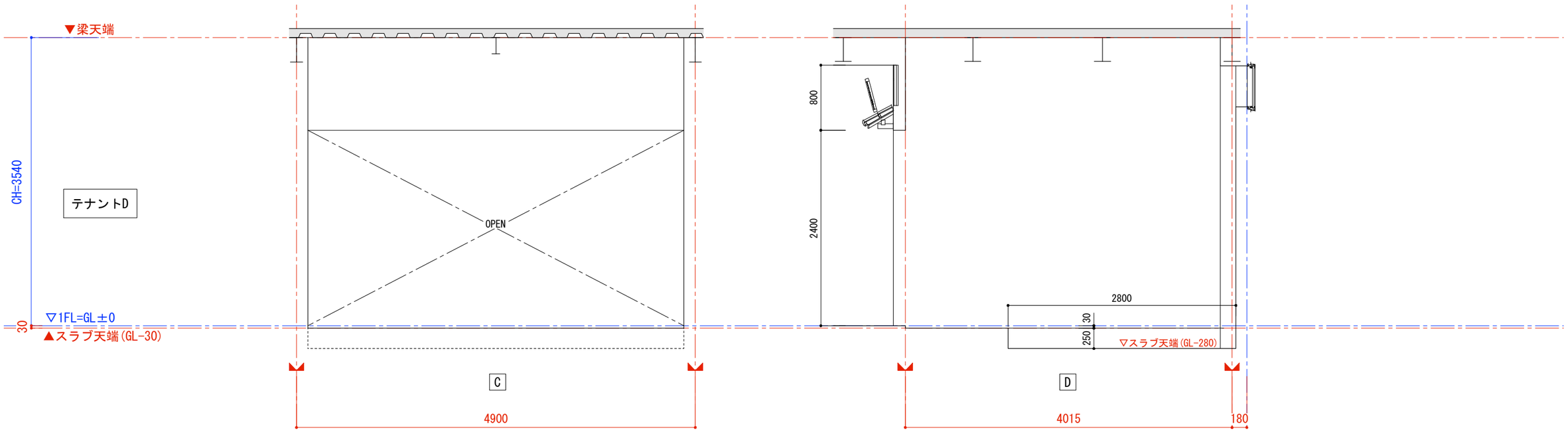

※構造材の位置、サイズは構造図優先とする。

株式会社　engine
〒154-0001　東京都世田谷区池尻3-4-5　tel03-5431-3880
代表　轟貴弘
一級建築士事務所　吉デザイン設計事務所
〒305-0817　茨城県つくば市研究学園4-6-3　tel029-886-5682
一級建築士事務所茨城県知事登録　第A3343(3005)号
一級建築士大臣登録　第353023号　吉川直行

TITLE 伏見稲荷OICYビレッジ新築工事

TYPE OF DRAWING 展開図-7

SCALE 1/50

DRAWING BY

DATE 2022.06.13

NO A-31

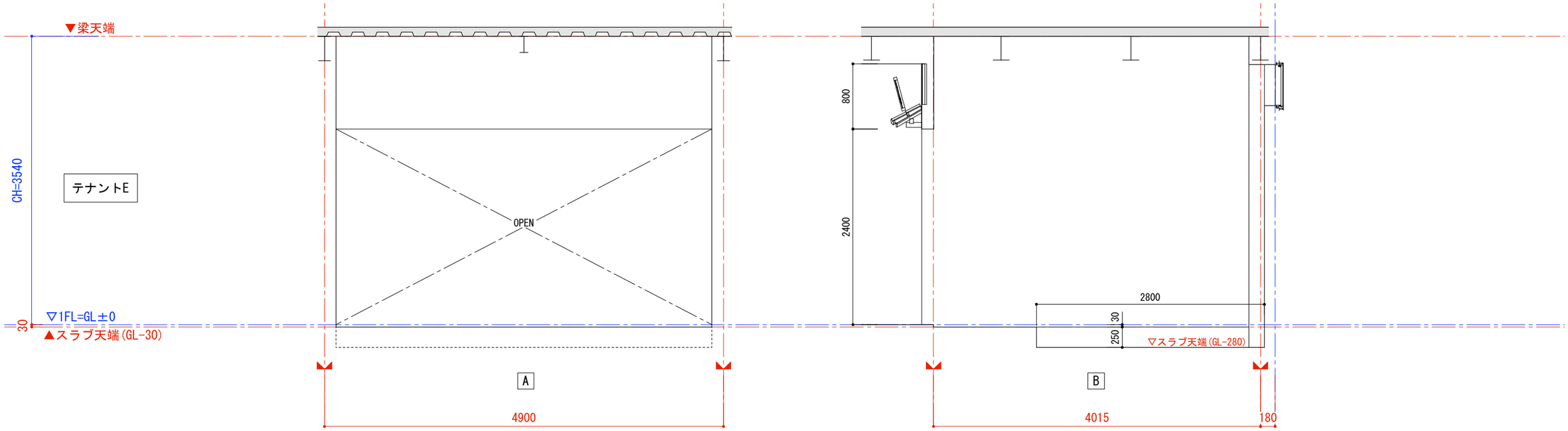

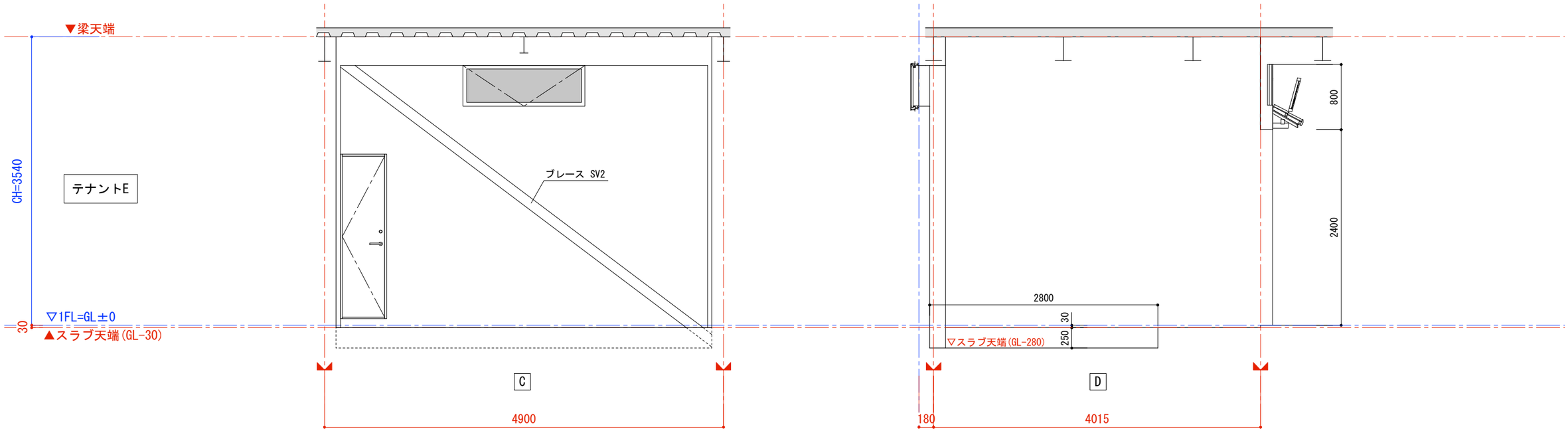

※構造材の位置、サイズは構造図優先とする。

株式会社　engine
〒154-0001　東京都世田谷区池尻3-4-5　tel03-5431-3880
代表　轟貴弘

一級建築士事務所　吉デザイン設計事務所
〒305-0817　茨城県つくば市研究学園4-6-3　tel029-886-5682
一級建築士事務所茨城県知事登録　第A3343(3005)号
一級建築士大臣登録　第353023号　吉川直行

TITLE 伏見稲荷OICYビレッジ新築工事

TYPE OF DRAWING 展開図-8

SCALE 1/50

DRAWING BY

DATE 2022.06.13

NO A-32

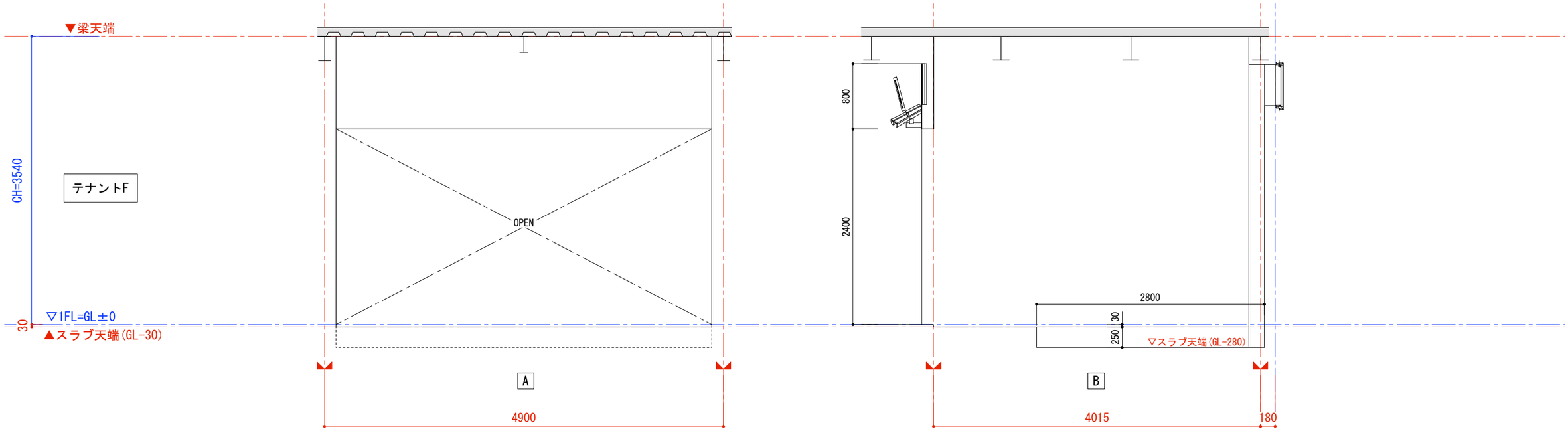

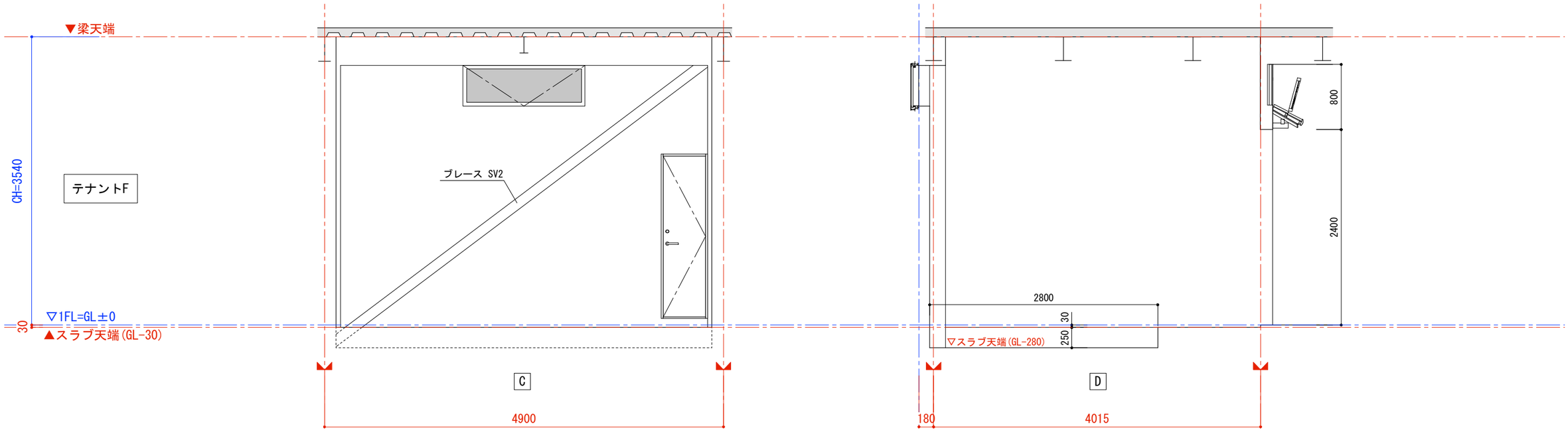

※構造材の位置、サイズは構造図優先とする。

株式会社　engine
〒154-0001　東京都世田谷区池尻3-4-5　tel03-5431-3880
代表　轟貴弘
一級建築士事務所　吉デザイン設計事務所
〒305-0817　茨城県つくば市研究学園4-6-3　tel029-886-5682
一級建築士事務所茨城県知事登録　第A3343(3005)号
一級建築士大臣登録　第353023号　吉川直行

TITLE 伏見稲荷OICYビレッジ新築工事

TYPE OF DRAWING 展開図-9

SCALE 1/50

DRAWING BY

DATE 2022.06.13

NO A-33

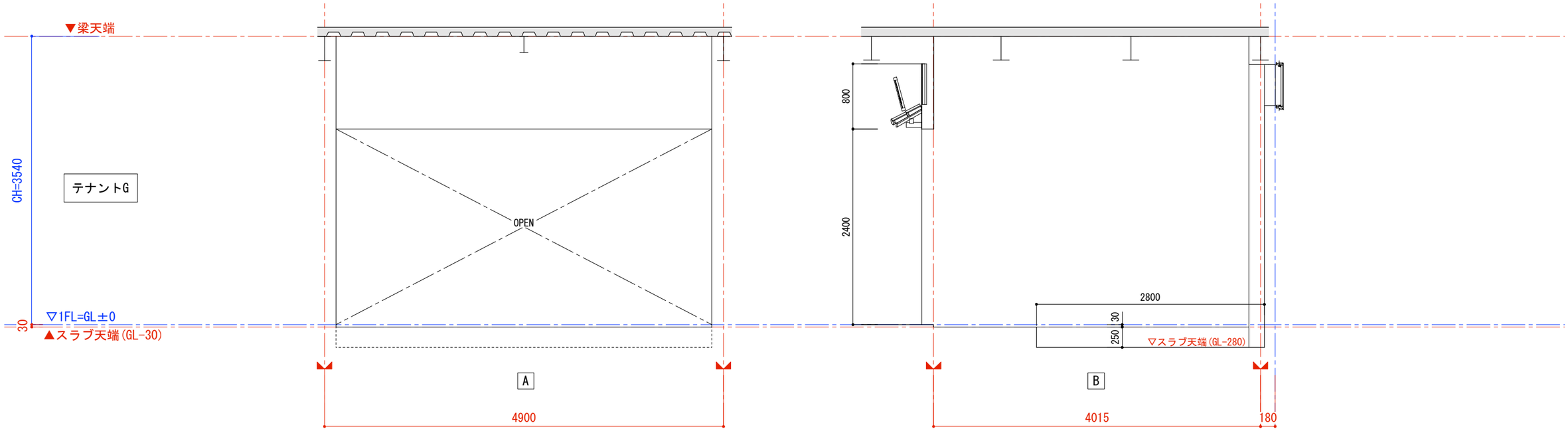

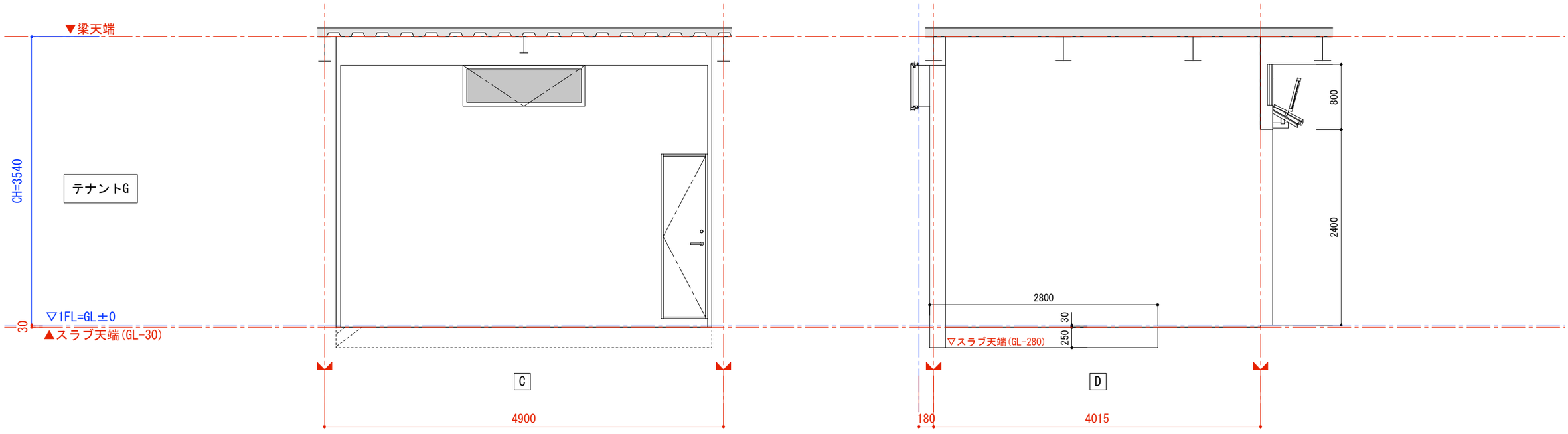

※構造材の位置、サイズは構造図優先とする。

株式会社　engine
〒154-0001　東京都世田谷区池尻3-4-5　tel03-5431-3880
代表　轟貴弘
一級建築士事務所　吉デザイン設計事務所
〒305-0817　茨城県つくば市研究学園4-6-3　tel029-886-5682
一級建築士事務所茨城県知事登録　第A3343(3005)号
一級建築士大臣登録　第353023号　吉川直行

TITLE 伏見稲荷OICYビレッジ新築工事

TYPE OF DRAWING 展開図-10

SCALE 1/50

DRAWING BY

DATE 2022.06.13

NO A-34

テナントH

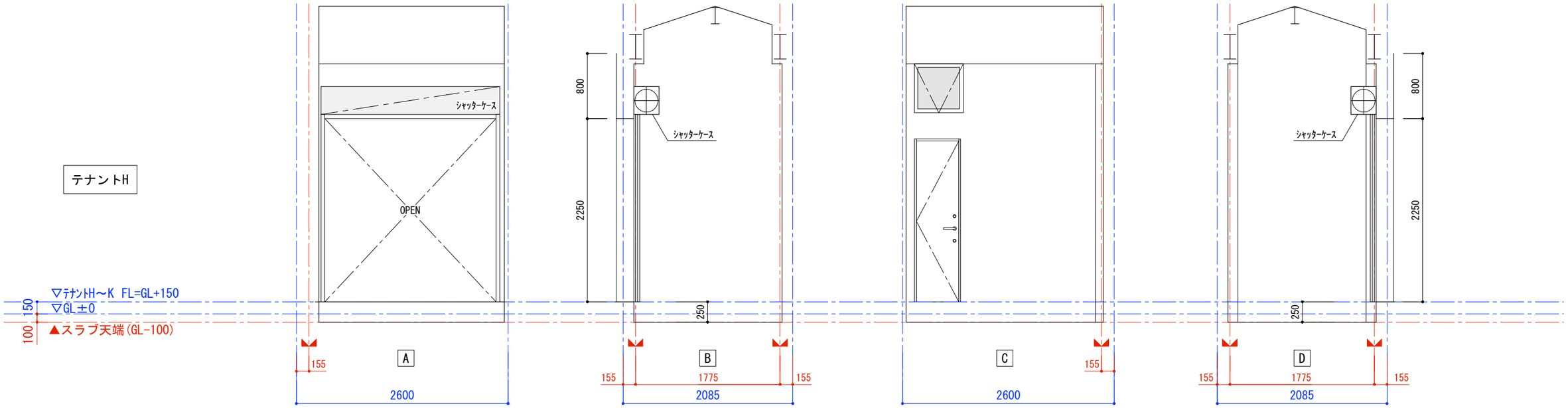

テナントI

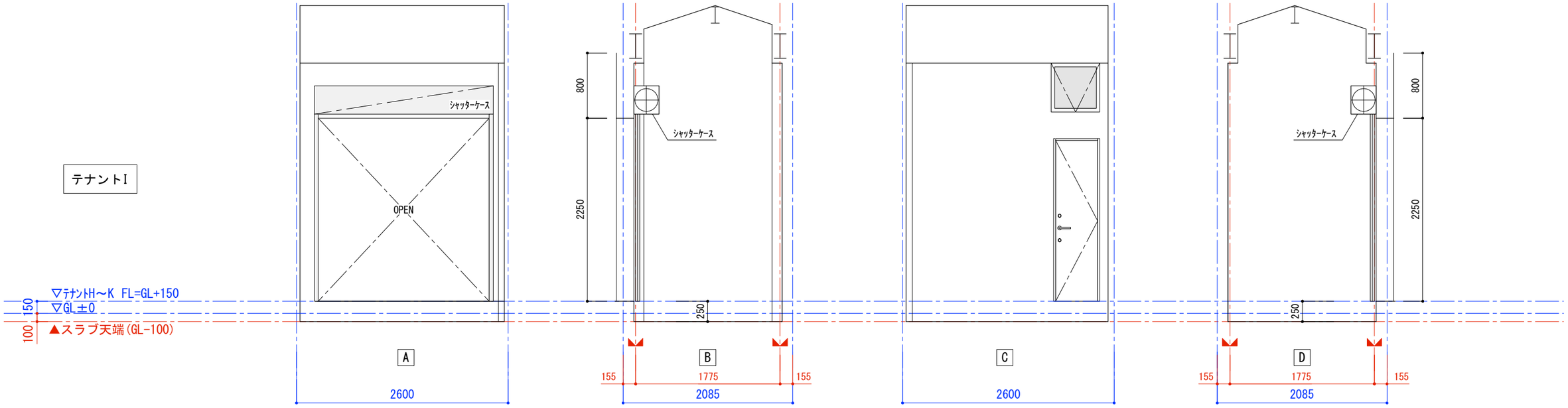

※構造材の位置、サイズは構造図優先とする。

株式会社　engine
〒154-0001　東京都世田谷区池尻3-4-5　tel03-5431-3880
代表　轟貴弘

一級建築士事務所　吉デザイン設計事務所
〒305-0817　茨城県つくば市研究学園4-6-3　tel029-886-5682
一級建築士事務所茨城県知事登録　第A3343(3005)号
一級建築士大臣登録　第353023号　吉川直行

TITLE 伏見稲荷OICYビレッジ新築工事

TYPE OF DRAWING 展開図-11

SCALE 1/50

DRAWING BY

DATE 2022.06.13

NO A-35

テナントJ

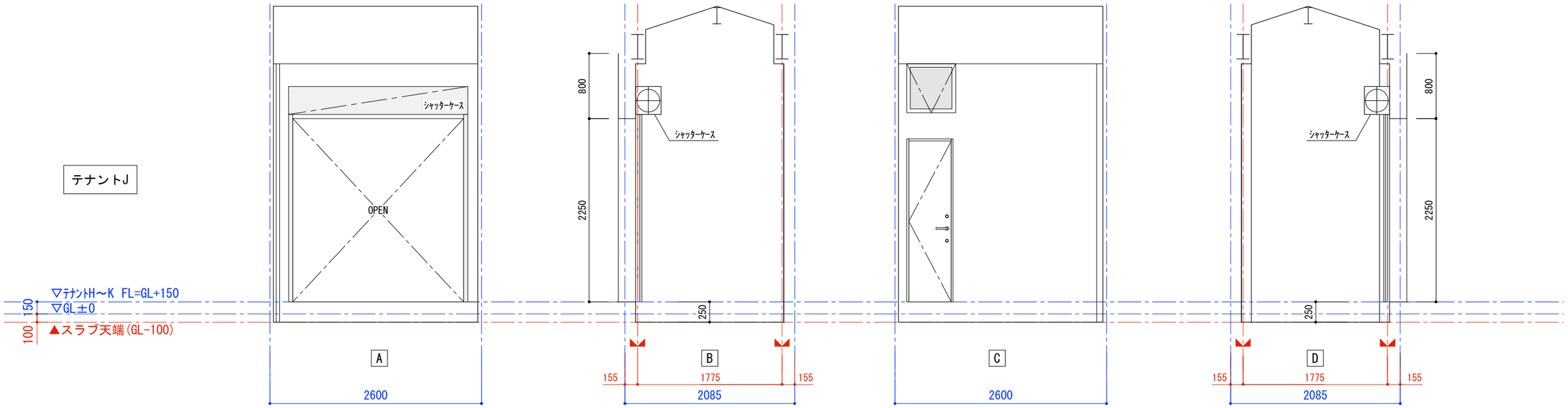

テナントK

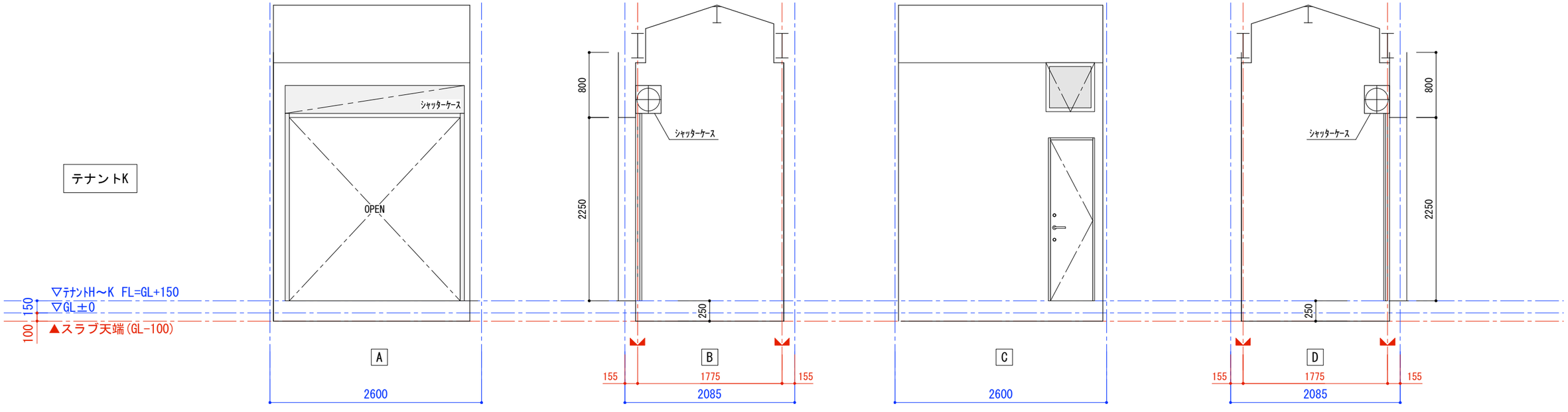

※構造材の位置、サイズは構造図優先とする。

株式会社 engine
〒154-0001 東京都世田谷区池尻3-4-5 tel03-5431-3880
代表 轟貴弘

一級建築士事務所 吉デザイン設計事務所
〒305-0817 茨城県つくば市研究学園4-6-3 tel029-886-5682
一級建築士事務所茨城県知事登録 第A3343(3005)号
一級建築士大臣登録 第353023号 吉川直行

TITLE 伏見稲荷OICYビレッジ新築工事

TYPE OF DRAWING 展開図-12

SCALE 1/50

DRAWING BY

DATE 2022.06.13

NO A-36

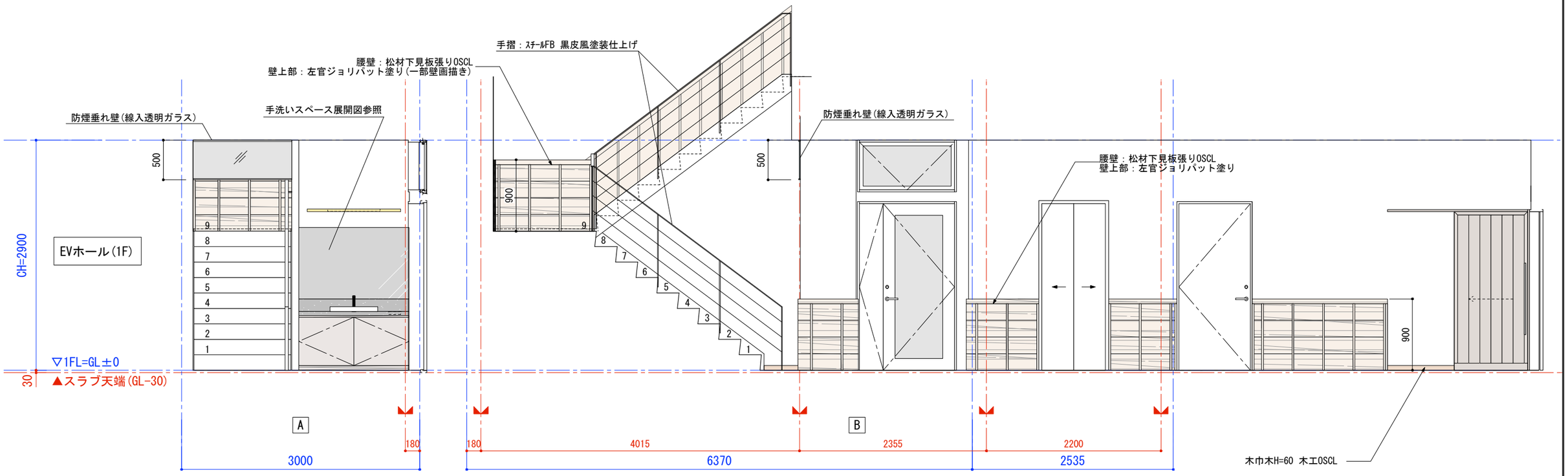

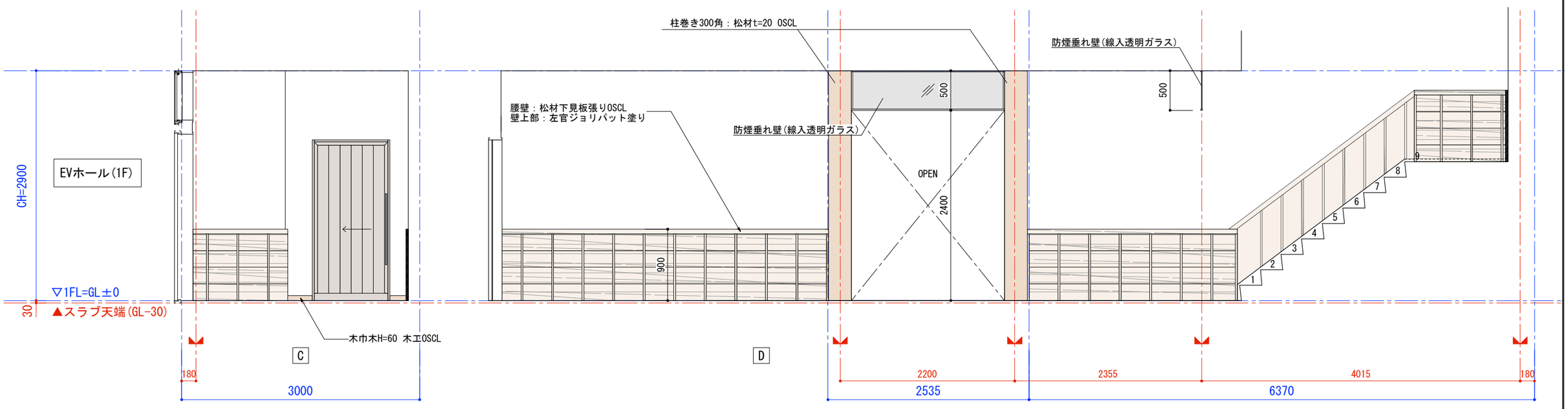

※構造材の位置、サイズは構造図優先とする。

株式会社　engine
〒154-0001　東京都世田谷区池尻3-4-5　tel03-5431-3880
代表　轟貴弘

一級建築士事務所　吉デザイン設計事務所
〒305-0817　茨城県つくば市研究学園4-6-3　tel029-886-5682
一級建築士事務所茨城県知事登録　第A3343(3005)号
一級建築士大臣登録　第353023号　吉川直行

TITLE 伏見稲荷OICYビレッジ新築工事

TYPE OF DRAWING 展開図-13

SCALE 1/50

DRAWING BY

DATE 2022.06.13

NO A-37

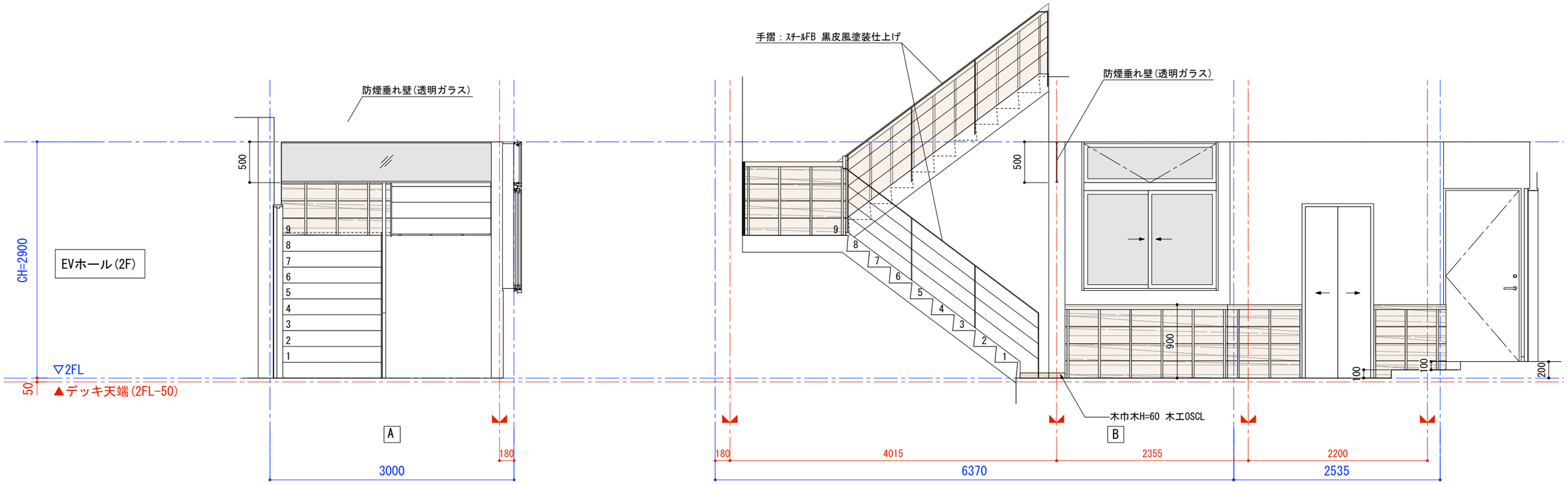

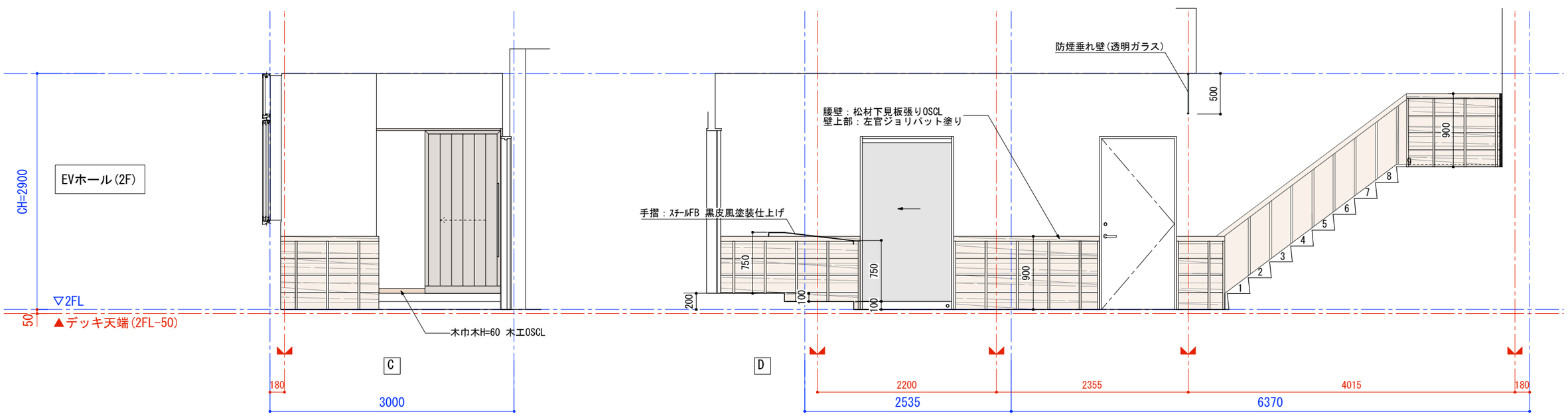

※構造材の位置、サイズは構造図優先とする。

株式会社 engine
〒154-0001 東京都世田谷区池尻3-4-5 tel03-5431-3880
代表 轟貴弘
一級建築士事務所 吉デザイン設計事務所
〒305-0817 茨城県つくば市研究学園4-6-3 tel029-886-5682
一級建築士事務所茨城県知事登録 第A3343(3005)号
一級建築士大臣登録 第353023号 吉川直行

TITLE 伏見稲荷OICYビレッジ新築工事

TYPE OF DRAWING 展開図-14

SCALE 1/50

DRAWING BY

DATE 2022.06.13

NO A-38

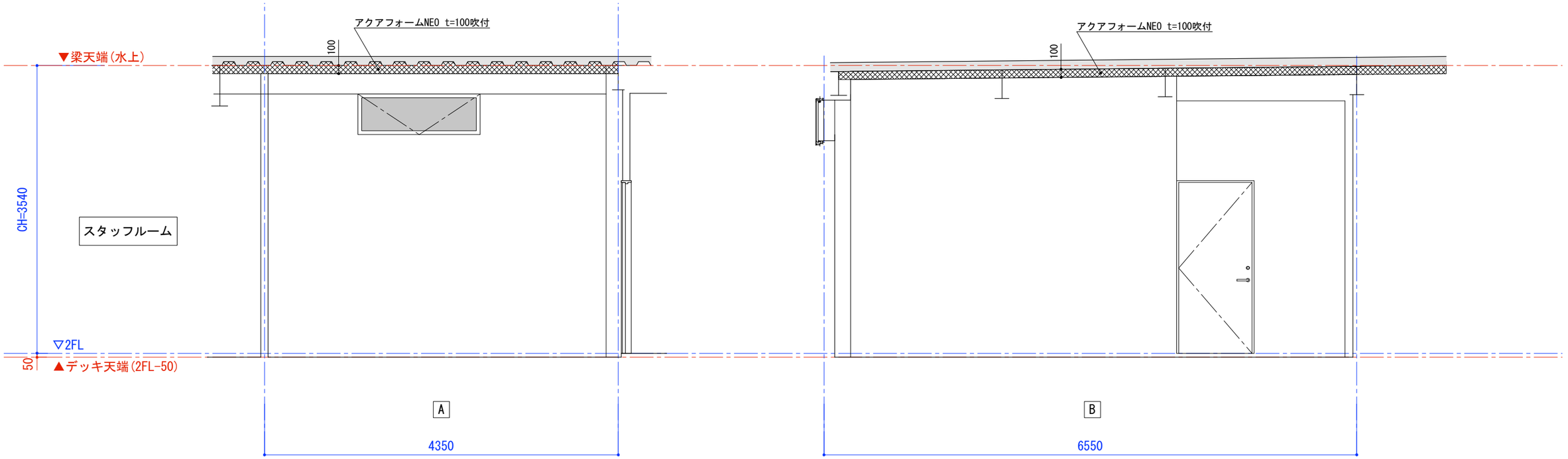

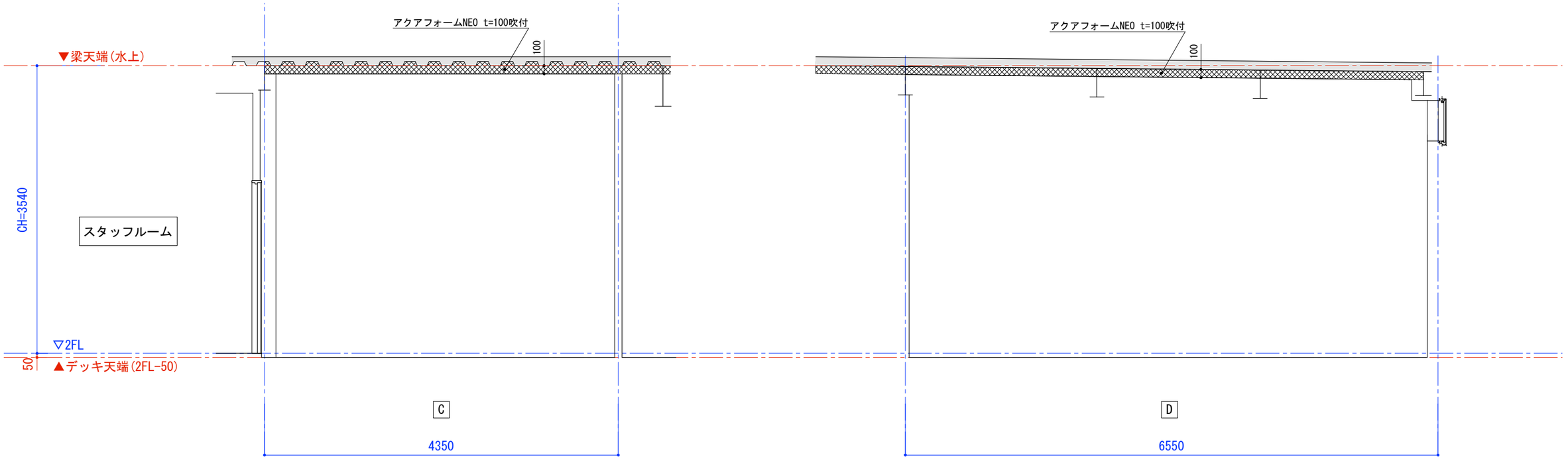

※構造材の位置、サイズは構造図優先とする。

株式会社　engine
〒154-0001　東京都世田谷区池尻3-4-5　tel03-5431-3880
代表　轟貴弘

一級建築士事務所　吉デザイン設計事務所
〒305-0817　茨城県つくば市研究学園4-6-3　tel029-886-5682
一級建築士事務所茨城県知事登録　第A3343(3005)号
一級建築士大臣登録　第353023号　吉川直行

TITLE 伏見稲荷OICYビレッジ新築工事

TYPE OF DRAWING 展開図-15

SCALE 1/50

DRAWING BY

DATE 2022.06.13

NO A-39

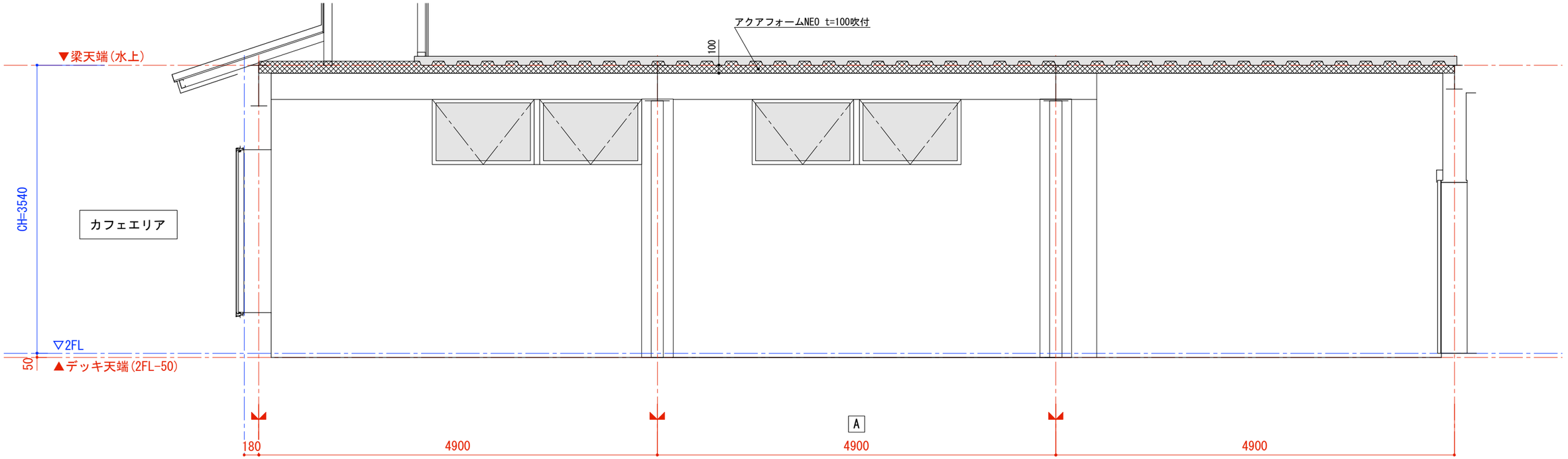

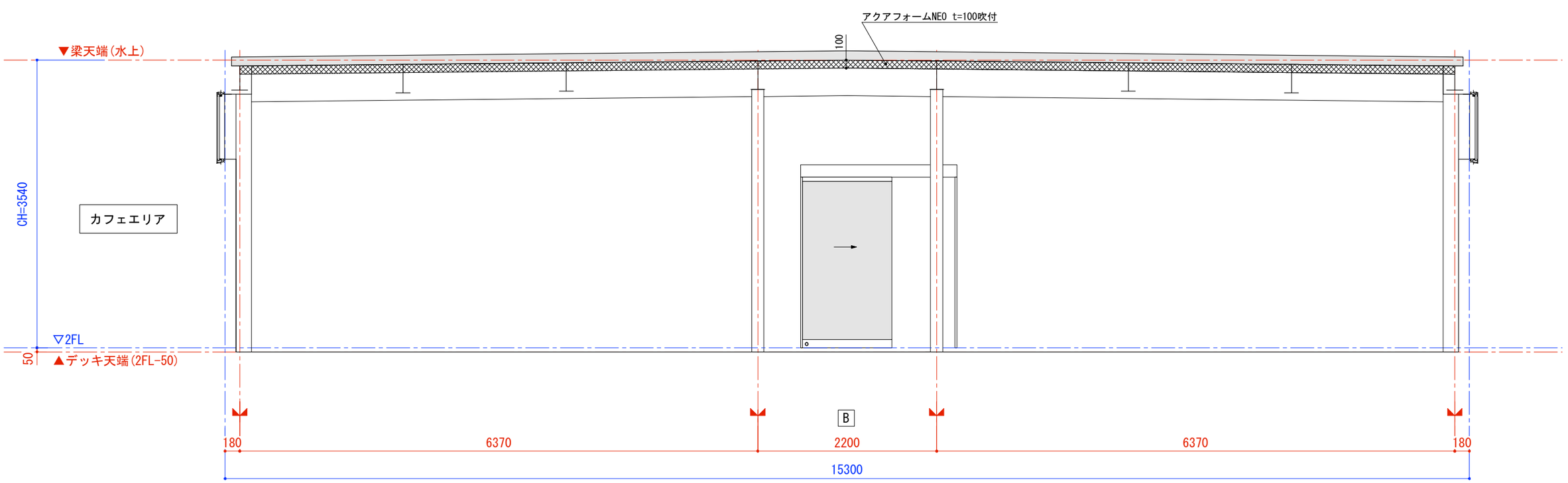

※構造材の位置、サイズは構造図優先とする。

株式会社　engine
〒154-0001　東京都世田谷区池尻3-4-5　tel03-5431-3880
代表　轟貴弘

一級建築士事務所　吉デザイン設計事務所
〒305-0817　茨城県つくば市研究学園4-6-3　tel029-886-5682
一級建築士事務所茨城県知事登録　第A3343(3005)号
一級建築士大臣登録　第353023号　吉川直行

TITLE 伏見稲荷OICYビレッジ新築工事

TYPE OF DRAWING 展開図-16

SCALE 1/50

DRAWING BY

DATE 2022.06.13

NO A-40

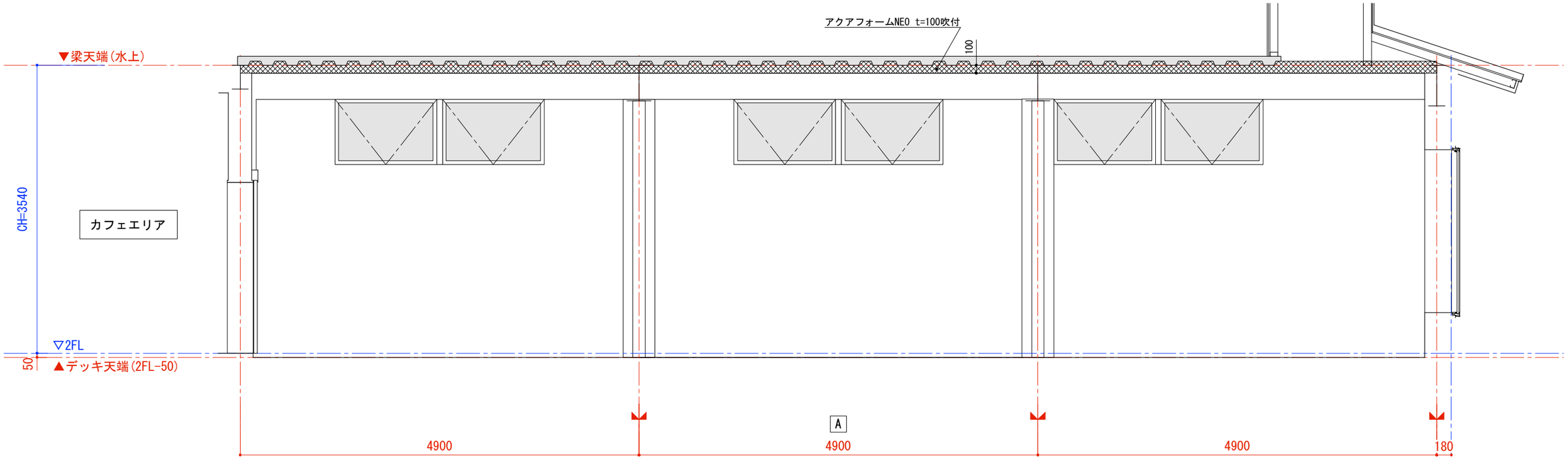

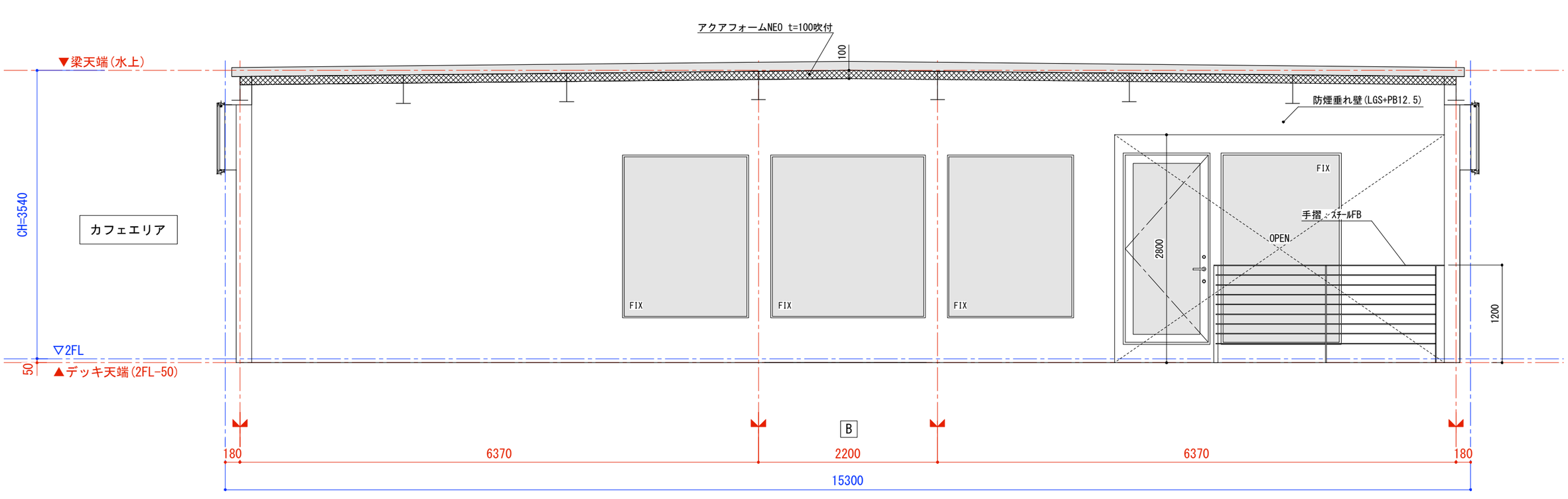

※構造材の位置、サイズは構造図優先とする。

株式会社　engine
〒154-0001　東京都世田谷区池尻3-4-5　tel03-5431-3880
代表　轟貴弘

一級建築士事務所　吉デザイン設計事務所
〒305-0817　茨城県つくば市研究学園4-6-3　tel029-886-5682
一級建築士事務所茨城県知事登録　第A3343(3005)号
一級建築士大臣登録　第353023号　吉川直行

TITLE 伏見稲荷OICYビレッジ新築工事

TYPE OF DRAWING 展開図-17

SCALE 1/50

DRAWING BY

DATE 2022.06.13

NO A-41

EVホール(PHF)

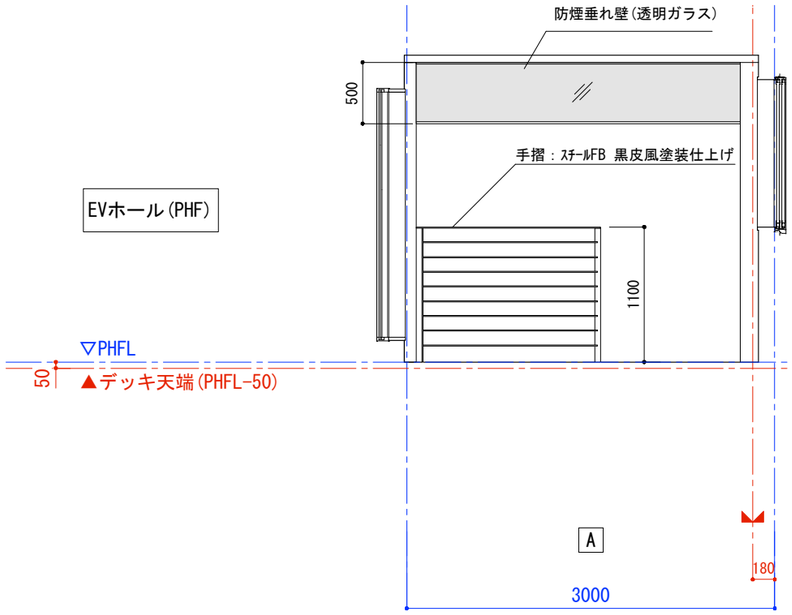

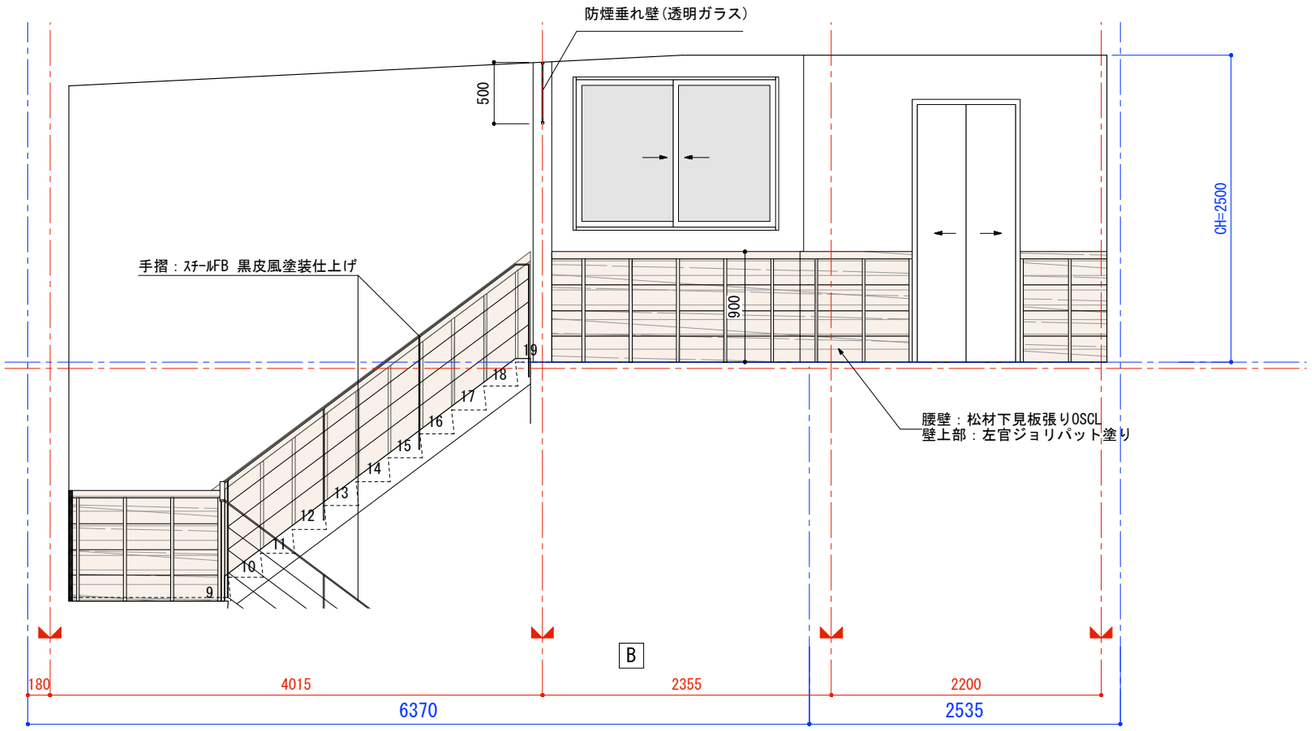

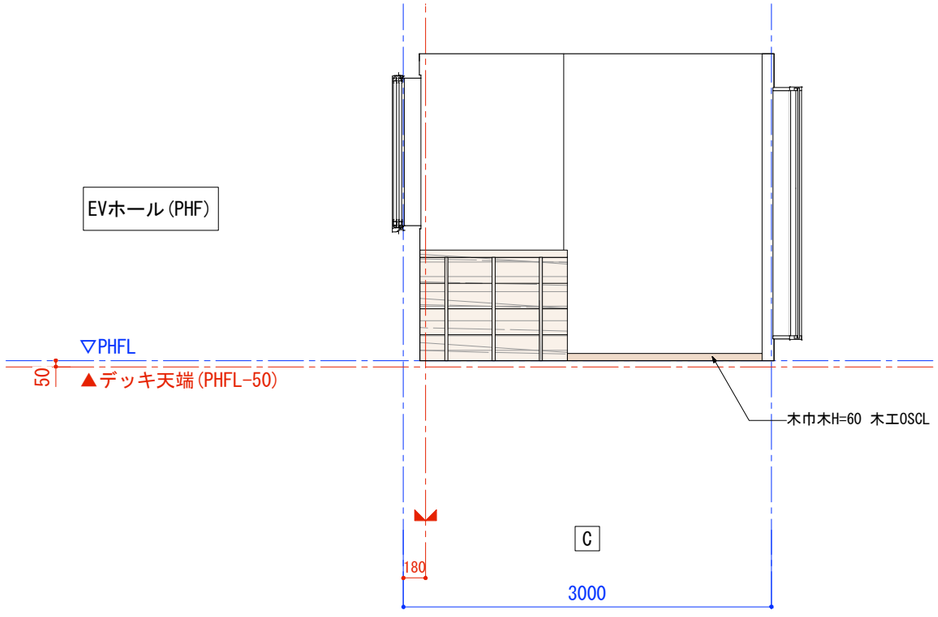

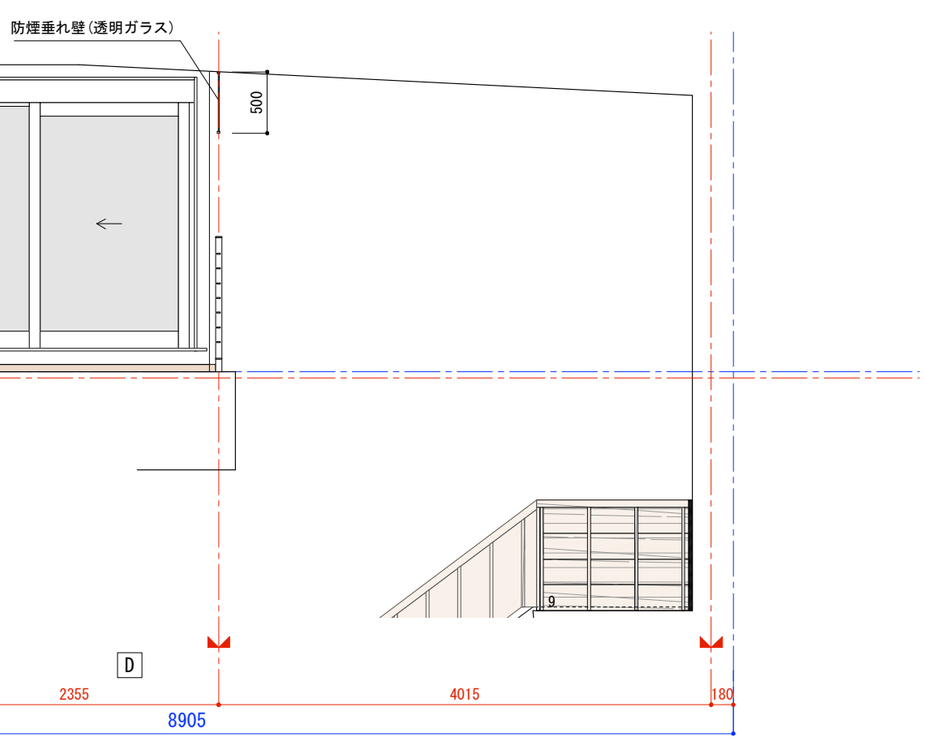

※構造材の位置、サイズは構造図優先とする。

株式会社　engine
〒154-0001　東京都世田谷区池尻3-4-5　tel03-5431-3880
代表　轟貴弘
一級建築士事務所　吉デザイン設計事務所
〒305-0817　茨城県つくば市研究学園4-6-3　tel029-886-5682
一級建築士事務所茨城県知事登録　第A3343(3005)号
一級建築士大臣登録　第353023号　吉川直行

TITLE 伏見稲荷OICYビレッジ新築工事

TYPE OF DRAWING 展開図-18

SCALE 1/50

DRAWING BY

DATE 2022.06.13

NO A-42

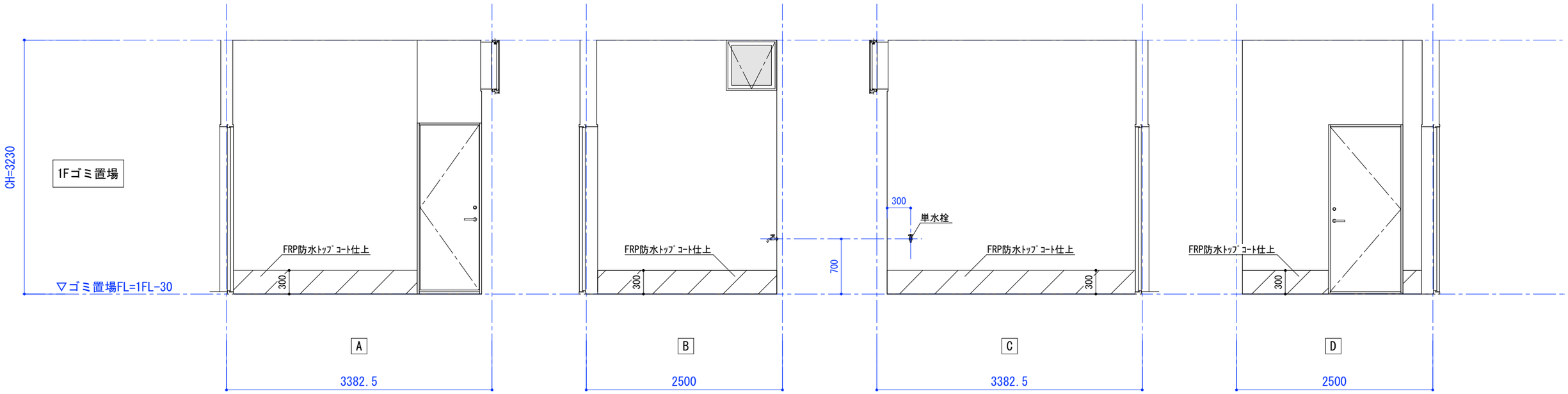

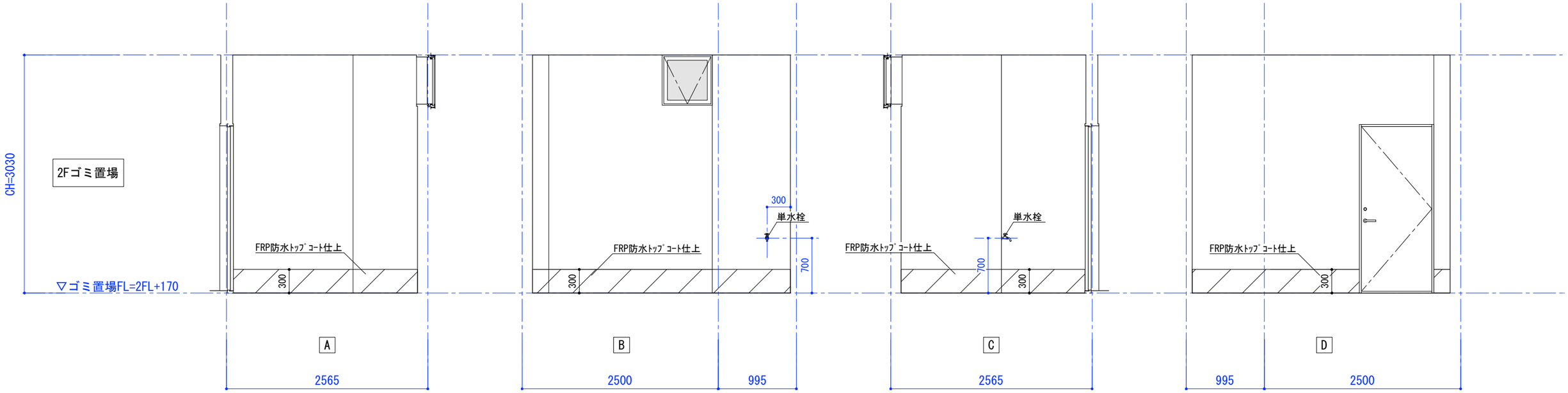

※構造材の位置、サイズは構造図優先とする。

株式会社　engine
〒154-0001　東京都世田谷区池尻3-4-5　tel03-5431-3880
代表　轟貴弘
一級建築士事務所　吉デザイン設計事務所
〒305-0817　茨城県つくば市研究学園4-6-3　tel029-886-5682
一級建築士事務所茨城県知事登録　第A3343(3005)号
一級建築士大臣登録　第353023号　吉川直行

TITLE 伏見稲荷OICYビレッジ新築工事

TYPE OF DRAWING 展開図-19

SCALE 1/50

DRAWING BY

DATE 2022.06.13

NO A-43

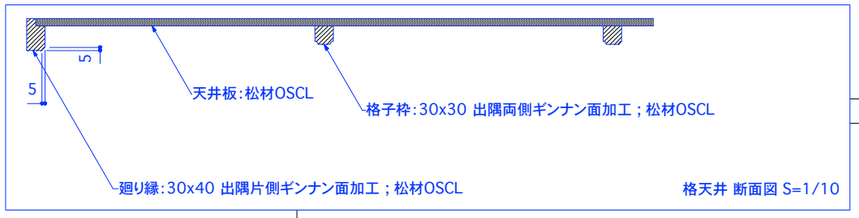

格天井 断面図 S=1/10

凡例

①	天井下地・仕上げとも無し(構造材現し)
②	石膏ボードt=12.5の上EP塗装
③	ケイカル板t=5の上AEP塗装
▨	梁：LGC下地+石膏ボードt=12.5貼

株式会社　engine
〒154-0001　東京都世田谷区池尻3-4-5　tel03-5431-3880
代表　轟貴弘
一級建築士事務所　吉デザイン設計事務所
〒305-0817　茨城県つくば市研究学園4-6-3　tel029-886-5682
一級建築士事務所茨城県知事登録　第A3343(3005)号
一級建築士大臣登録　第353023号　吉川直行

TITLE 伏見稲荷OICYビレッジ新築工事

TYPE OF DRAWING 1階天井伏図

SCALE 1/100

DRAWING BY

DATE 2022.06.13

NO A-44

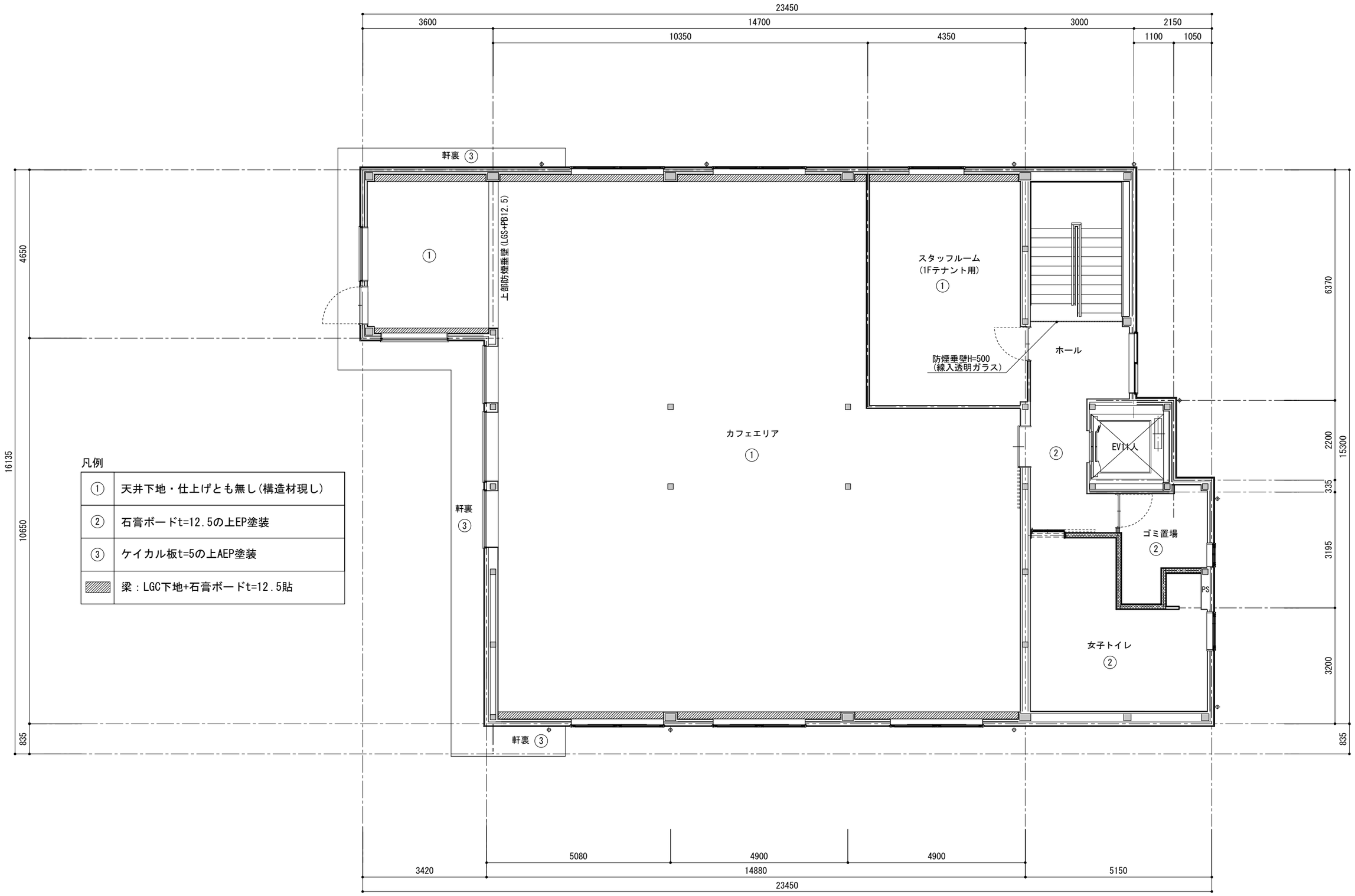

株式会社　engine	〒154-0001　東京都世田谷区池尻3-4-5　tel03-5431-3880 代表　轟貴弘	一級建築士事務所　吉デザイン設計事務所	〒305-0817　茨城県つくば市研究学園4-6-3　tel029-886-5682 一級建築士事務所茨城県知事登録　第A3343(3005)号 一級建築士大臣登録　第353023号　吉川直行	TITLE 伏見稲荷OICYビレッジ新築工事	TYPE OF DRAWING 2階天井伏図	SCALE 1/100	DRAWING BY	DATE 2022.06.13	NO A-45

凡例

①	石膏ボードt=12.5の上EP塗装
▨	梁：外壁と同じサイディング貼

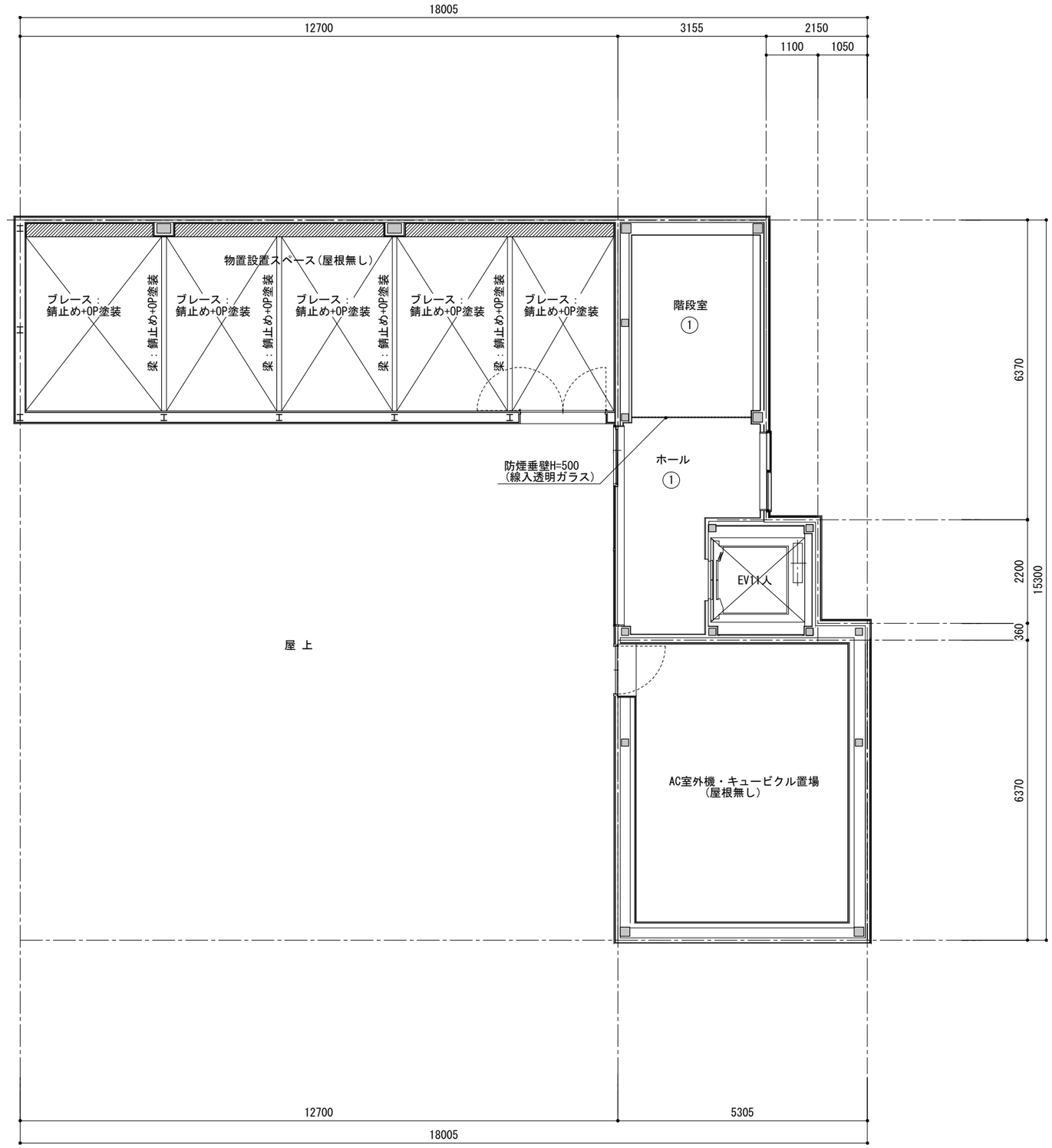

株式会社　engine
〒154-0001　東京都世田谷区池尻3-4-5　tel03-5431-3880
代表　轟貴弘

一級建築士事務所　吉デザイン設計事務所
〒305-0817　茨城県つくば市研究学園4-6-3　tel029-886-5682
一級建築士事務所茨城県知事登録　第A3343(3005)号
一級建築士大臣登録　第353023号　吉川直行

TITLE 伏見稲荷OICYビレッジ新築工事

TYPE OF DRAWING PH階天井伏図

SCALE 1/100

DRAWING BY

DATE 2022.06.13

NO A-46

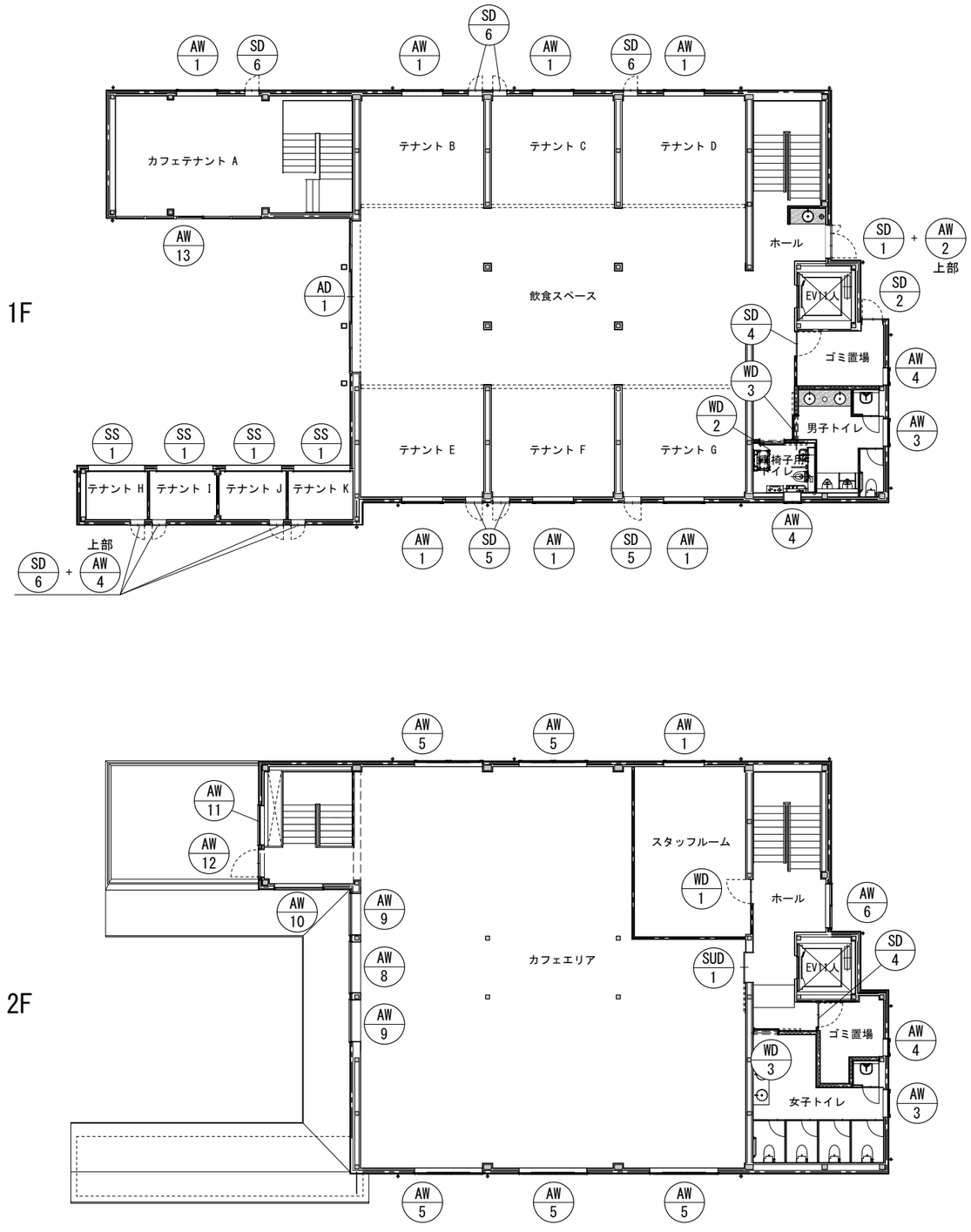

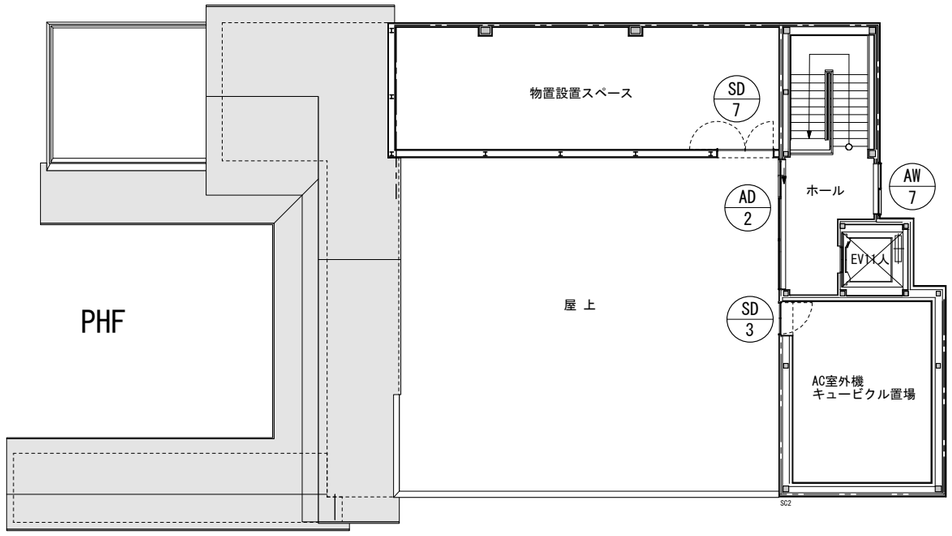

株式会社　engine
〒154-0001　東京都世田谷区池尻3-4-5　tel03-5431-3880
代表　轟貴弘
一級建築士事務所　吉デザイン設計事務所
〒305-0817　茨城県つくば市研究学園4-6-3　tel029-886-5682
一級建築士事務所茨城県知事登録　第A3343(3005)号
一級建築士大臣登録　第353023号　吉川直行

TITLE 伏見稲荷OICYビレッジ新築工事

TYPE OF DRAWING 建具キープラン

SCALE 1/200

DRAWING BY

DATE 2022.06.13

NO A-47

記号・形式・数量	AW-1 内倒し窓(排煙ｵﾍﾟﾚｰﾀｰ付) 数量8	AW-2 内倒し窓(排煙ｵﾍﾟﾚｰﾀｰ付) 数量1	AW-3 内倒し窓(排煙ｵﾍﾟﾚｰﾀｰ付) 数量2	AW-4 内倒し窓(排煙ｵﾍﾟﾚｰﾀｰ付) 数量7	AW-5 内倒し窓(排煙ｵﾍﾟﾚｰﾀｰ付) 数量5	AW-6 外倒し窓(排煙ｵﾍﾟﾚｰﾀｰ付) 引き違い窓 数量1	AW-7 引き違い窓 数量1
姿図(外観)	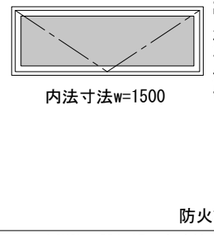 防火設備	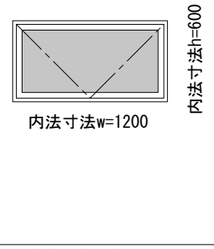	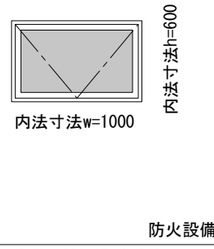 防火設備	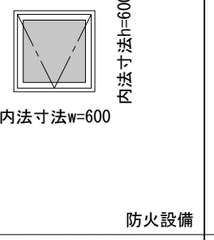 防火設備	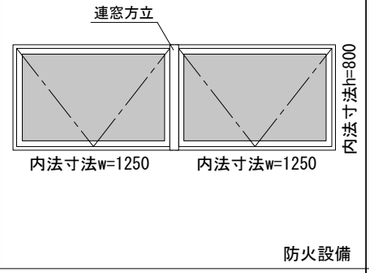 防火設備	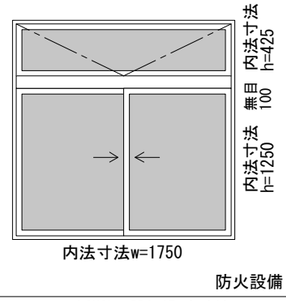 防火設備	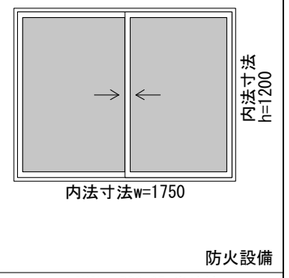 防火設備
メーカー・商品名	LIXIL PRO-SE 半外付	LIXIL PRO-SE 半外付	LIXIL PRO-SE 半外付	LIXIL PRO-SE 半外付	LIXIL PRO-SE 半外付	LIXIL PRO-SE 半外付	LIXIL PRO-SE 半外付
ガラス	複層ガラス:FL+A+網入型板	複層ガラス:FL+A+FL	複層ガラス:FL+A+網入型板	複層ガラス:FL+A+網入型板	複層ガラス:FL+A+網入型板	複層ガラス:FL+A+網入透明	複層ガラス:FL+A+網入透明
サッシ色	※要打合せ	※要打合せ	※要打合せ	※要打合せ	※要打合せ	※要打合せ	※要打合せ
備考	付属金物一式	付属金物一式	付属金物一式	付属金物一式	付属金物一式	付属金物一式	付属金物一式
室内側窓枠	四方 石膏ボード12.5t	四方枠 集成材t=20 OP塗装	四方枠 集成材t=20 OP塗装	ﾄｲﾚ・ｺﾞﾐ置場：四方枠 集成材t=20 OP塗装 ﾃﾅﾝﾄH～K:四方石膏ボード12.5t	四方 石膏ボード12.5t	四方枠 集成材t=20 OP塗装	四方枠 集成材t=20 OP塗装

記号・形式・数量	AW-8 FIX窓 数量1	AW-9 FIX窓 数量2	AW-10 FIX窓 数量1	AW-11 FIX窓 数量1	AW-12 アルミ製 片開きテラスドア 数量1
姿図(外観)	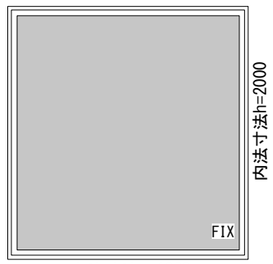	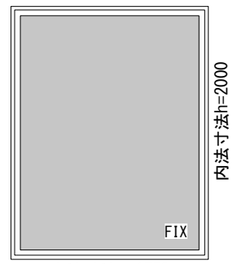	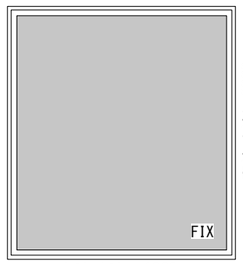 防火設備	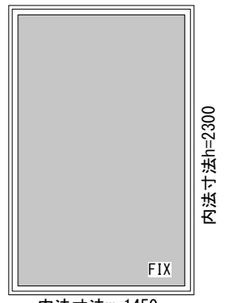 防火設備	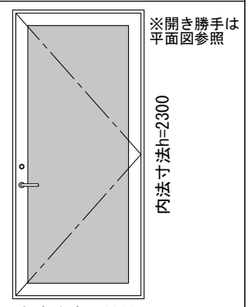 防火設備
メーカー・商品名	LIXIL PRO-SE 半外付	LIXIL PRO-SE 半外付	LIXIL PRO-SE 半外付	LIXIL PRO-SE 半外付	LIXIL PRO-SE 半外付
ガラス	複層ガラス:FL+A+FL	複層ガラス:FL+A+FL	複層ガラス:FL+A+網入透明	複層ガラス:FL+A+網入透明	複層ガラス:FL+A+網入透明
サッシ色	※要打合せ 両面ダイノックシート貼	※要打合せ 両面ダイノックシート貼	※要打合せ 両面ダイノックシート貼	※要打合せ 両面ダイノックシート貼	※要打合せ 両面ダイノックシート貼
備考	付属金物一式				付属金物一式 ｼﾘﾝﾀﾞｰ/ｻﾑﾀｰﾝ錠 ドアクローザー
室内側窓枠	四方 石膏ボード12.5t	四方 石膏ボード12.5t	四方 石膏ボード12.5t	四方 石膏ボード12.5t	四方 石膏ボード12.5t

SS-1 手動防火シャッター 数量4
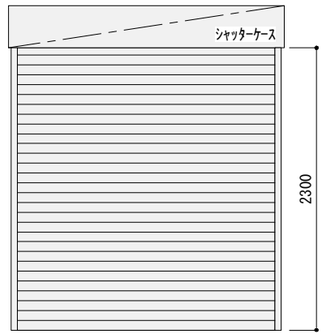 防火設備

記号・形式・数量	AW-13 アルミ製 引き違い窓+FIX窓 数量1	AD-1 アルミ製 引き分け自動ドア+FIX窓+らんま内倒し窓(排煙ｵﾍﾟﾚｰﾀｰ付) 数量1
姿図(外観)	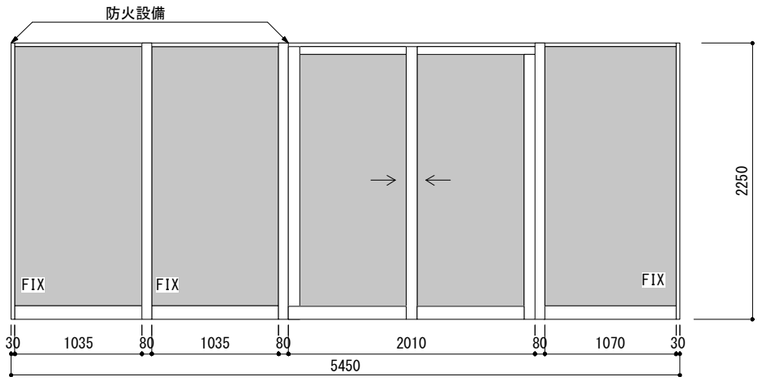 一部防火設備	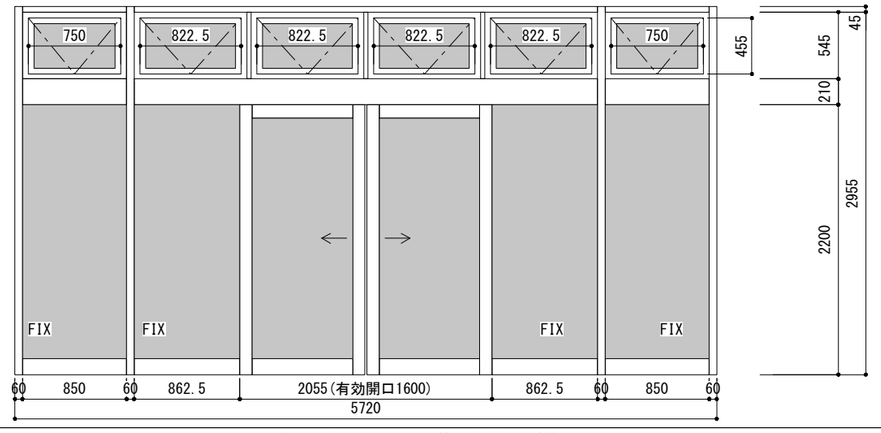
メーカー・商品名	LIXIL フロンテック 半外付	LIXIL フロンテック 半外付 枠見込100mm ドア厚40mm
ガラス	複層ガラス:FL+A+FL 防火設備部分:FL+A+網入透明	複層ガラス:FL+A+FL
サッシ色	※要打合せ	※要打合せ 両面ダイノックシート貼
備考	付属金物一式 引戸オート用シリンダー錠	付属金物一式 排煙オペレーター
室内側窓枠	三方 石膏ボード12.5t	四方 石膏ボード12.5t

株式会社 engine
〒154-0001 東京都世田谷区池尻3-4-5 tel03-5431-3880
代表 轟貴弘
一級建築士事務所 吉デザイン設計事務所
〒305-0817 茨城県つくば市研究学園4-6-3 tel029-886-5682
一級建築士事務所茨城県知事登録 第A3343(3005)号
一級建築士大臣登録 第353023号 吉川直行

TITLE 伏見稲荷OICYビレッジ新築工事

TYPE OF DRAWING 建具表-1

SCALE 1/50

DRAWING BY

DATE 2022.06.13

NO A-48

記号・形式・数量	AD-3　アルミ製 片引自動ドア+FIX窓　数量1	AD-3　アルミ製 両開きドア+FIX窓　数量1	SD-1　スチール製 フラッシュ両開き親子ドア　数量1	SD-2　スチール製 フラッシュ片開きドア　数量1
姿図(外観)	※AD3はどちらにするか要打合せ 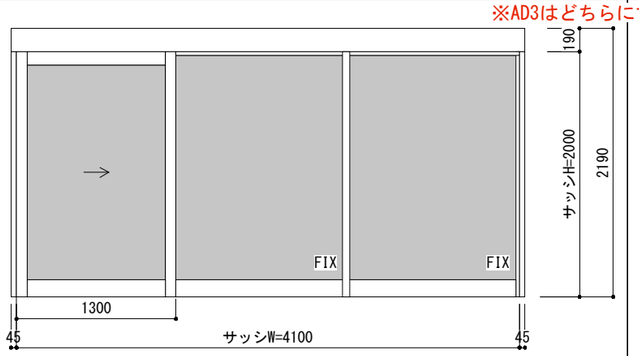	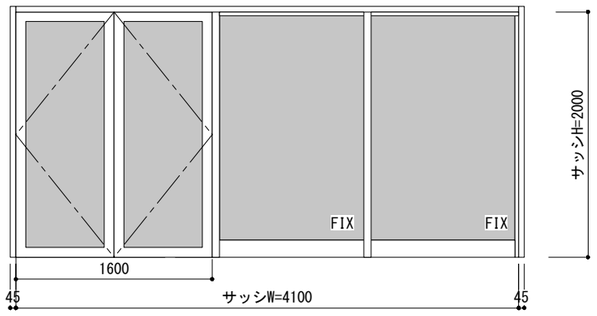	※開き勝手は平面図参照 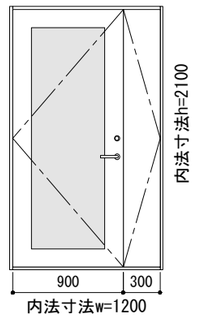	※開き勝手は平面図参照 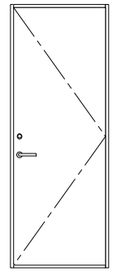 防火設備
メーカー・商品名	LIXIL　フロンテック　半外付 枠見込100㎜ ドア厚40㎜	LIXIL　フロンテック　半外付 枠見込100㎜ ドア厚40㎜	LIXIL　半外付	LIXIL　半外付
ガラス	複層ガラス:FL+A+FL	複層ガラス:FL+A+FL	複層ガラス:FL+A+FL	
サッシ色	※要打合せ	※要打合せ	※要打合せ	※要打合せ
備考	付属金物一式　引戸オート用シリンダー錠	付属金物一式　シリンダー錠	付属金物一式　シリンダー/サムターン錠　ドアクローザー	付属金物一式　シリンダー/サムターン錠　ドアクローザー
室内側窓枠	三方枠 集成材t=20 OP塗装　下枠のみアルミ製	三方枠 集成材t=20 OP塗装　下枠のみアルミ製	三方枠 集成材t=20 OP塗装	三方枠 集成材t=20 OP塗装

記号・形式・数量	SD-3　スチール製 フラッシュ片開きドア　数量1	SD-4　スチール製 フラッシュ片開きドア　数量2	SD-5　スチール製 フラッシュ片開きドア　数量3	SD-6　スチール製 フラッシュ片開きドア　数量8	SD-7　スチール製 フラッシュ両開きドア　数量1
姿図(外観)	※開き勝手は平面図参照 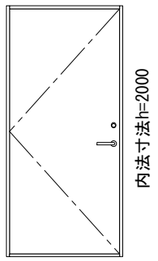	※開き勝手は平面図参照 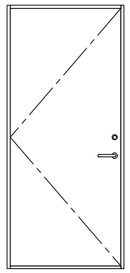	※開き勝手は平面図参照 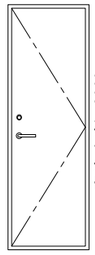 防火設備	※開き勝手は平面図参照 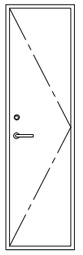 防火設備	※開き勝手は平面図参照 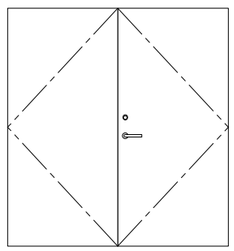 防火設備
メーカー・商品名	LIXIL　半外付	LIXIL	LIXIL	LIXIL	LIXIL
ガラス					
色	※要打合せ	ダイノックシート貼	※要打合せ	※要打合せ	※要打合せ
備考	付属金物一式　シリンダー/サムターン錠　ドアクローザー	付属金物一式　シリンダー/サムターン錠　ドアクローザー	付属金物一式 シリンダー/サムターン錠 ドアクローザー	付属金物一式 シリンダー/サムターン錠 ドアクローザー	付属金物一式 シリンダー/サムターン錠 ドアクローザー
室内側窓枠		三方枠 集成材t=20 OP塗装	四方 石膏ボード12.5t	四方 石膏ボード12.5t	

記号・形式・数量	WD-1　フラッシュ片開きドア　数量3	WD-2　木製上吊り片引き戸　数量1	WD-3　木製上吊り片引き戸　数量2	SUD-1　ガラス 片引自動ドア　数量1
姿図(外観)	※開き勝手は平面図参照 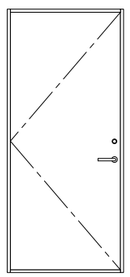	※開き勝手は平面図参照 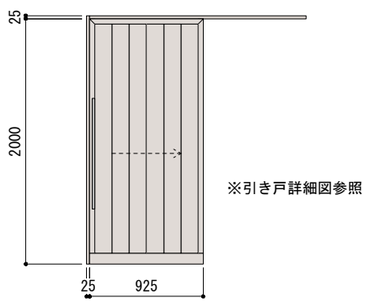	※開き勝手は平面図参照 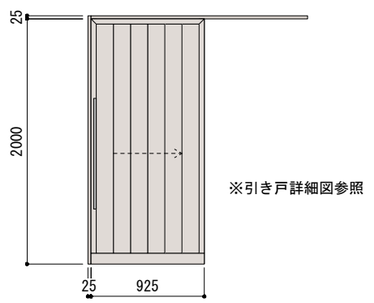	※開き勝手は平面図参照 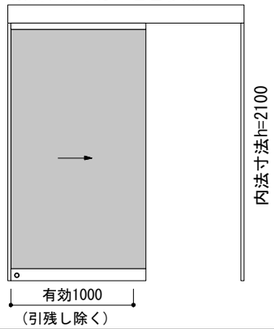
メーカー・商品名	木製フラッシュOP塗装仕上			
ガラス				透明強化ガラス
色	※要打合せ			※
備考	旗丁番　シリンダー/サムターン錠　ドアクローザー	上吊金物　表示/サムターン錠　ハンドル	上吊金物　ハンドル	引戸オート用シリンダー錠
室内側窓枠	三方枠　OP塗装　SUS沓摺	三方枠	三方枠	ステンレス枠

株式会社　engine
〒154-0001　東京都世田谷区池尻3-4-5　tel03-5431-3880
代表　轟貴弘

一級建築士事務所　吉デザイン設計事務所
〒305-0817　茨城県つくば市研究学園4-6-3　tel029-886-5682
一級建築士事務所茨城県知事登録　第A3343(3005)号
一級建築士大臣登録　第353023号　吉川直行

TITLE　伏見稲荷OICYビレッジ新築工事

TYPE OF DRAWING　建具表-2

SCALE　1/50

DRAWING BY

DATE　2022.06.13

NO　A-49

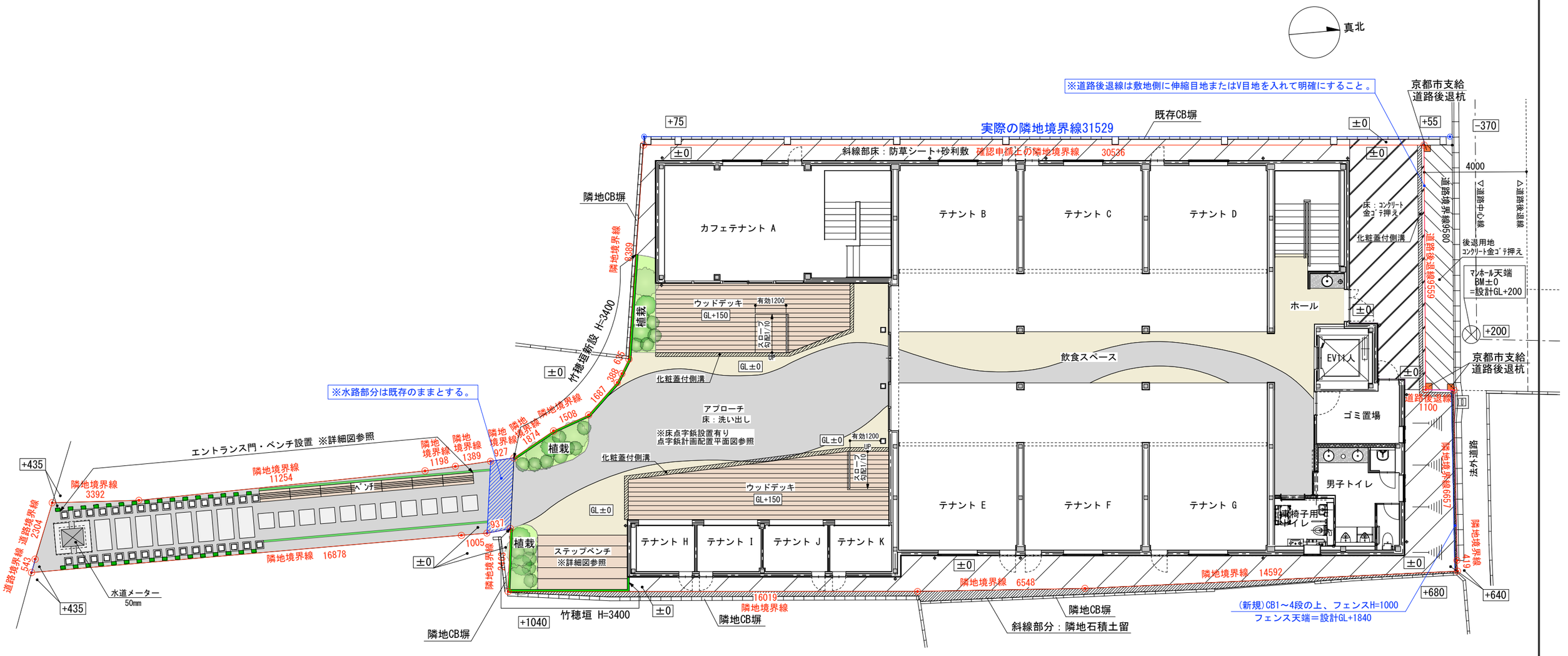

株式会社　engine
〒154-0001　東京都世田谷区池尻3-4-5　tel03-5431-3880
代表　轟貴弘

一級建築士事務所　吉デザイン設計事務所
〒305-0817　茨城県つくば市研究学園4-6-3　tel029-886-5682
一級建築士事務所茨城県知事登録　第A3343(3005)号
一級建築士大臣登録　第353023号　吉川直行

TITLE	TYPE OF DRAWING	SCALE	DRAWING BY	DATE	NO
伏見稲荷OICYビレッジ新築工事	外構図	1/150		2022.06.13	A-50

1階トイレ平面詳細図

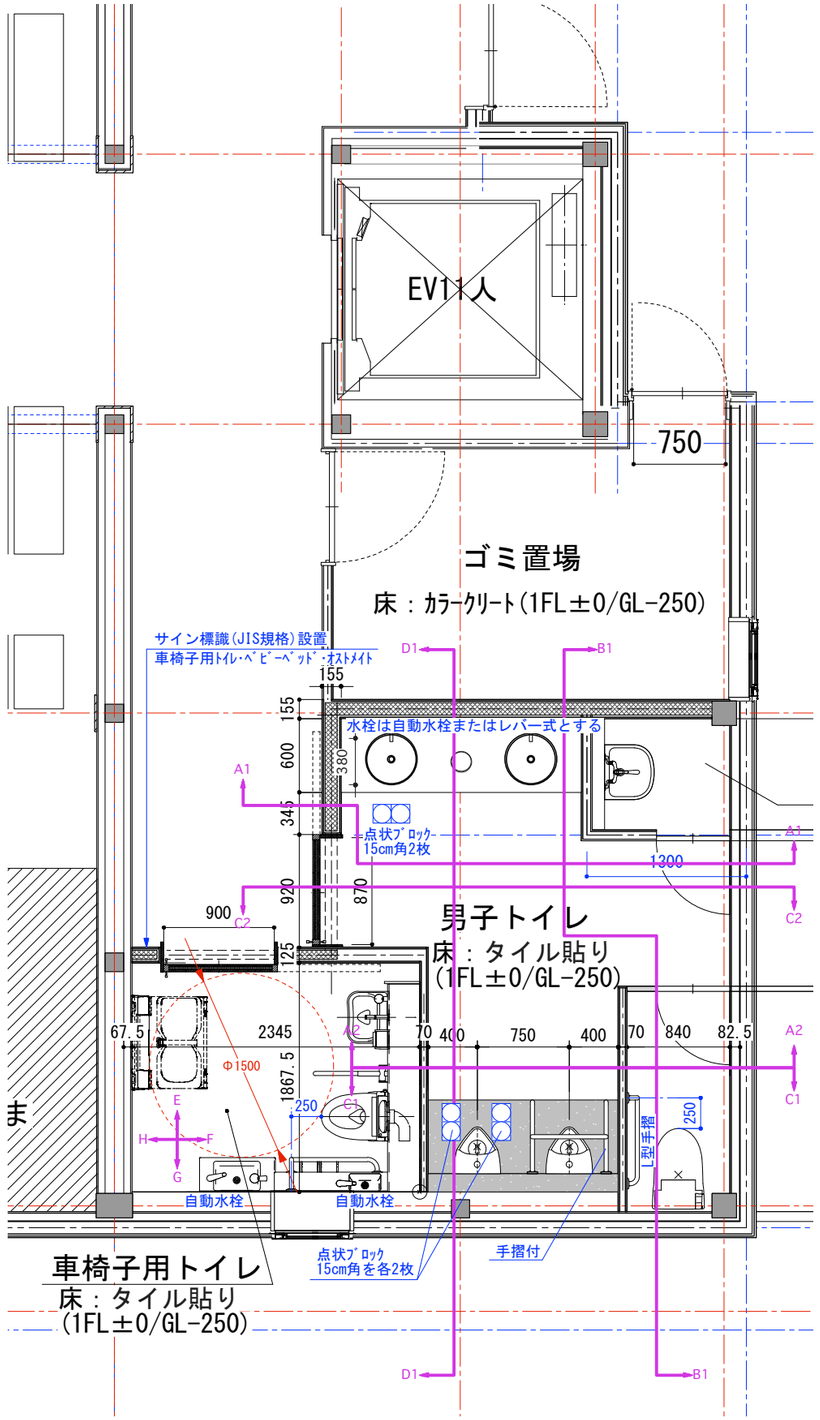

2階トイレ平面詳細図

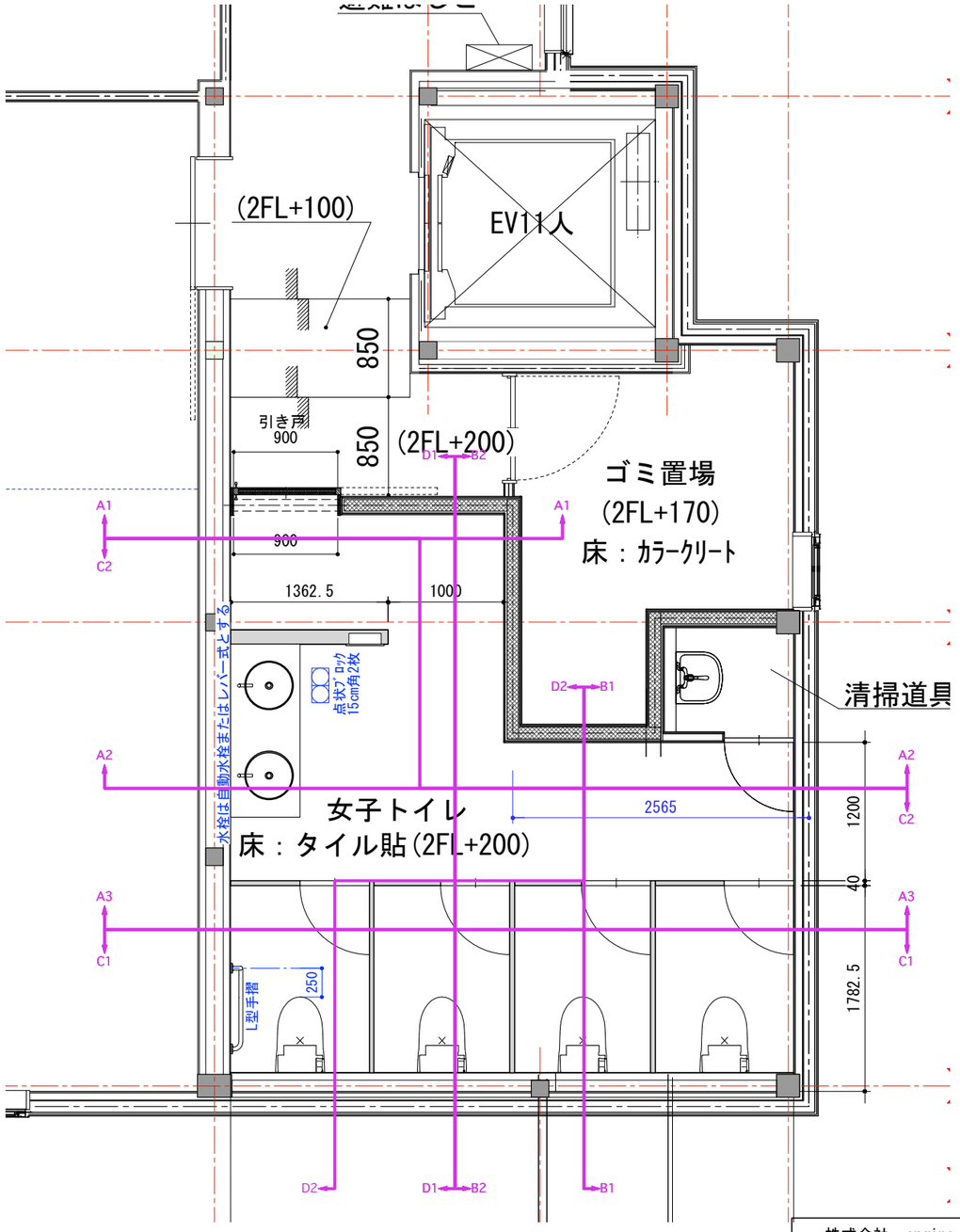

株式会社　engine

〒154-0001　東京都世田谷区池尻3-4-5　tel03-5431-3880

一級建築士事務所　吉デザイン設計事務所

〒305-0817　茨城県つくば市研究学園4-6-3　tel029-886-5682
一級建築士事務所茨城県知事登録　第A3343(3005)号
一級建築士大臣登録　第353023号　吉川直行

<Project> 伏見稲荷OICYビレッジ新築工事	
<Sheet Title> トイレ平面詳細図	
<Scale>	<Date> 2022.06.13
<Drawer>	<Sheet No.> A-51

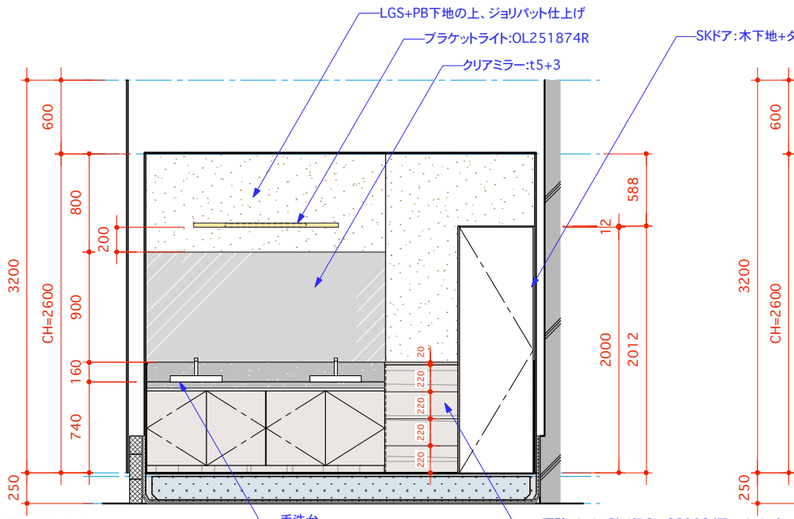

ELEVATION A1

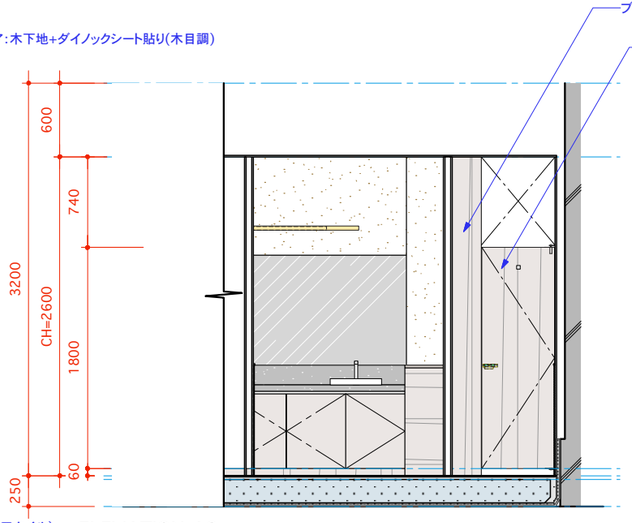

ELEVATION A2

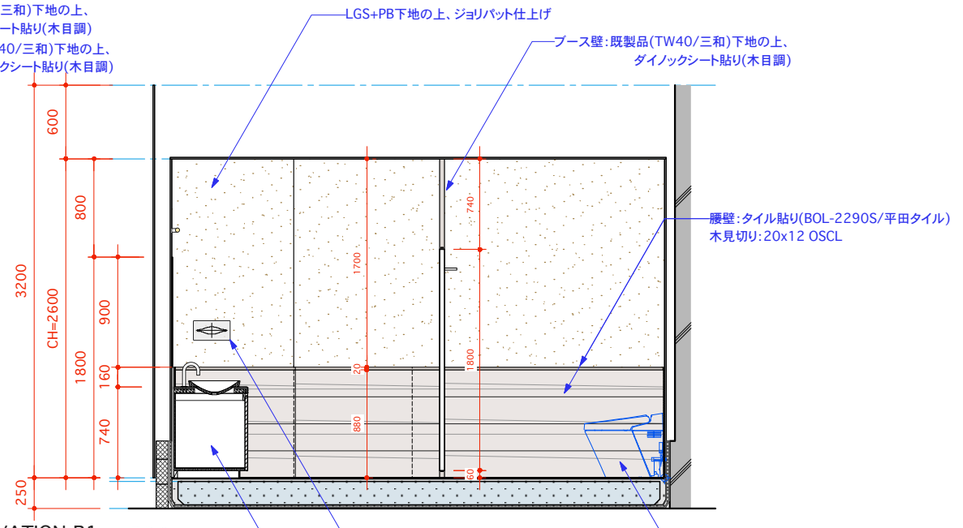

ELEVATION B1

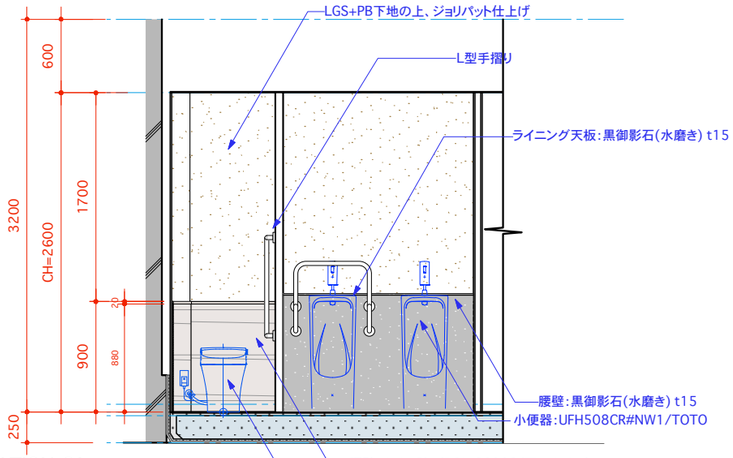

ELEVATION C1

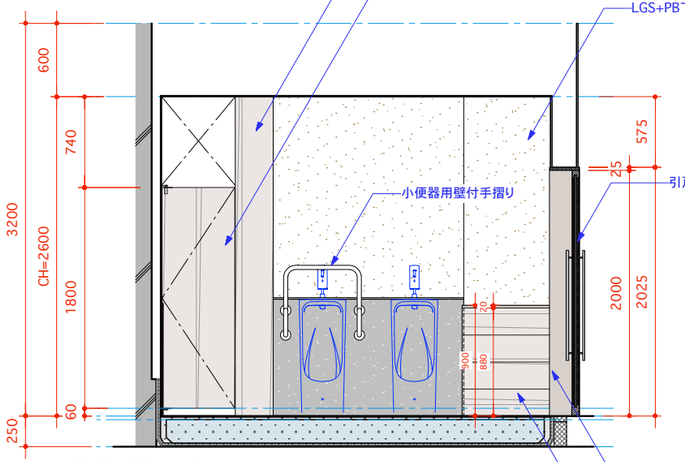

ELEVATION C2

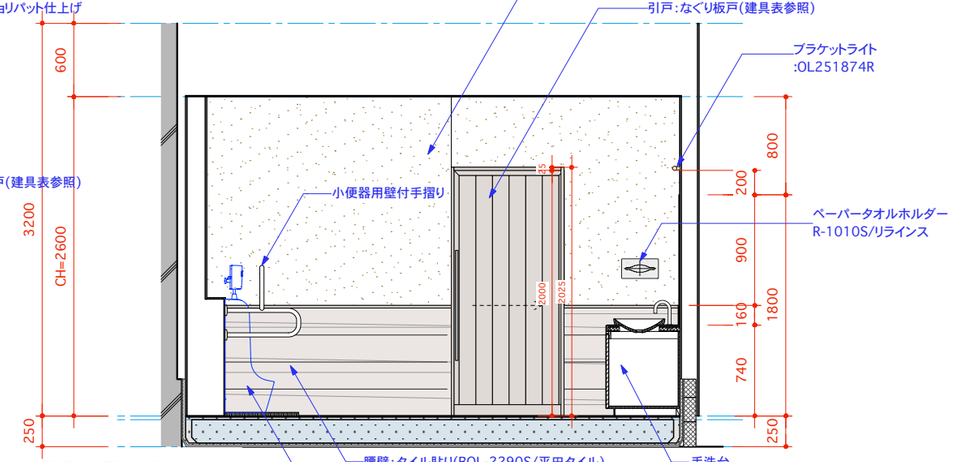

ELEVATION D1

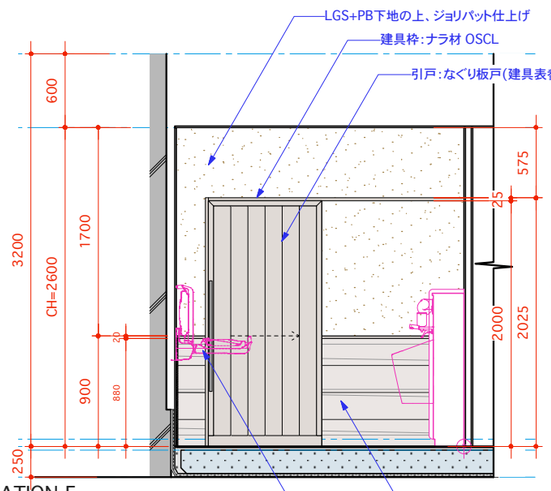

ELEVATION E

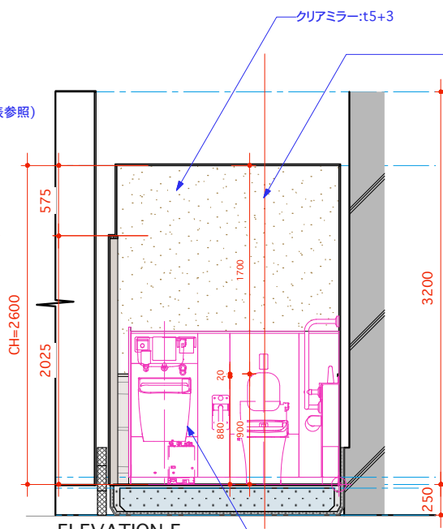

ELEVATION F

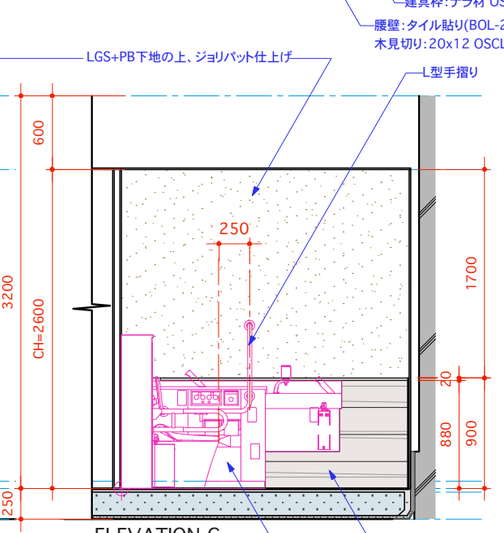

ELEVATION G

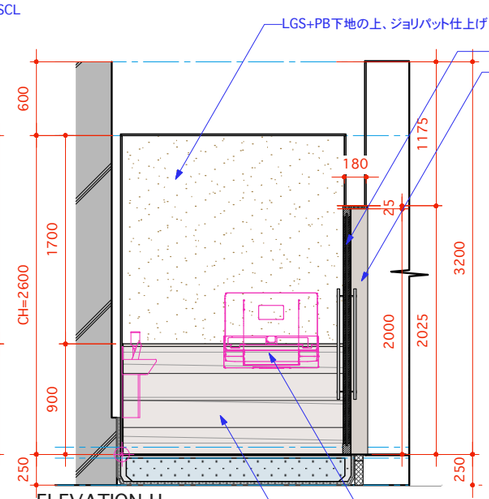

ELEVATION H

天井仕上げ:LGS+PB下地の上、AEP塗装(/日塗工)
床仕上げ:シンダーCON+防水下地の上、タイル貼り(QTZ-6060D/平田タイル)

株式会社　engine
〒154-0001　東京都世田谷区池尻3-4-5　tel03-5431-3880
一級建築士事務所　吉デザイン設計事務所
〒305-0817　茨城県つくば市研究学園4-6-3　tel029-886-5682
一級建築士事務所茨城県知事登録　第A3343(3005)号
一級建築士大臣登録　第353023号　吉川直行

<Project> 伏見稲荷OICYビレッジ新築工事	
<Sheet Title> 1Fトイレ展開図	
<Scale> S=1/50	<Date> 2022.06.13
<Drawer>	<Sheet No.> A-52

Past Draft Date

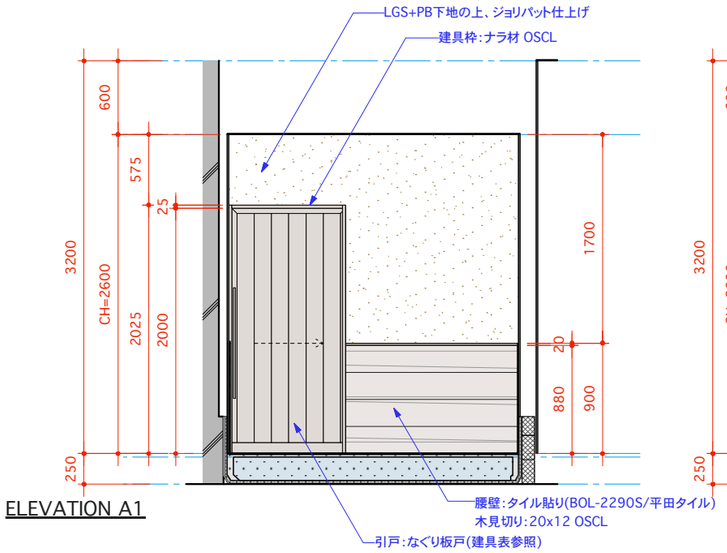

ELEVATION A1

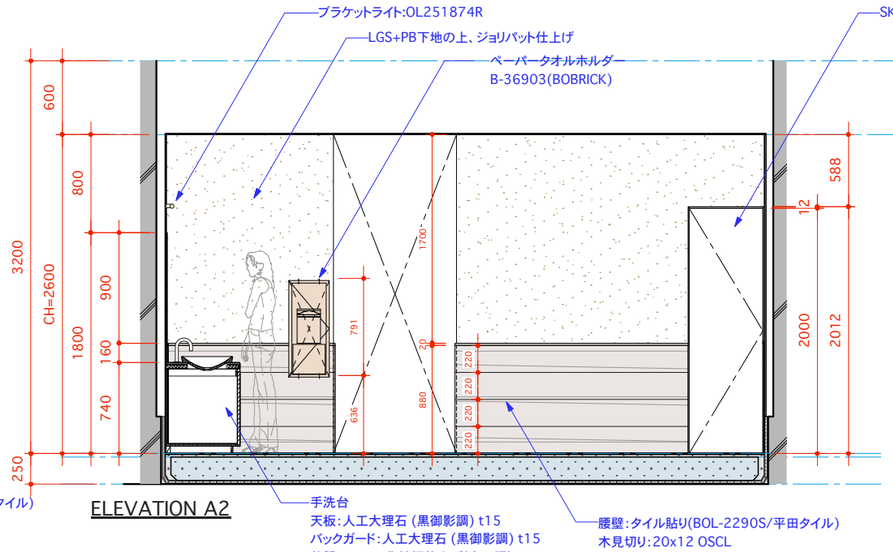

ELEVATION A2

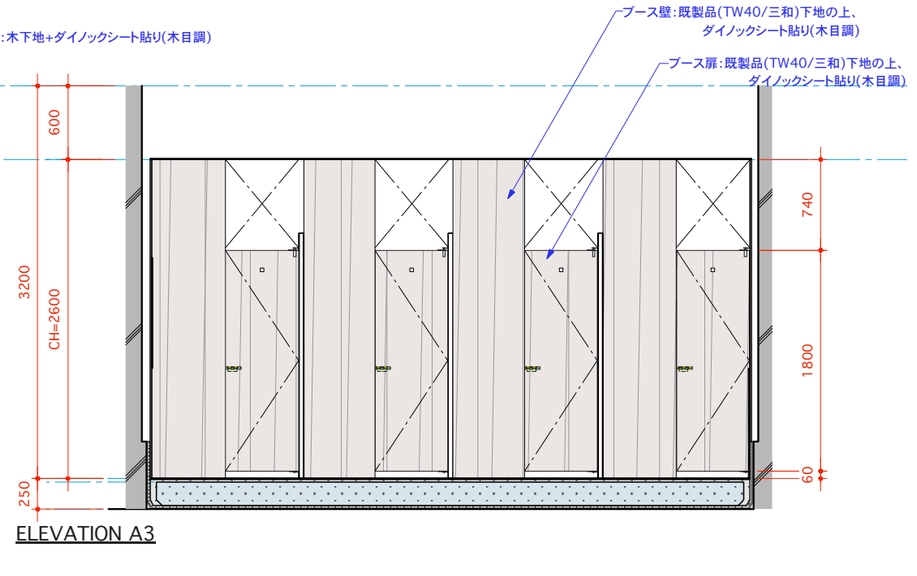

ELEVATION A3

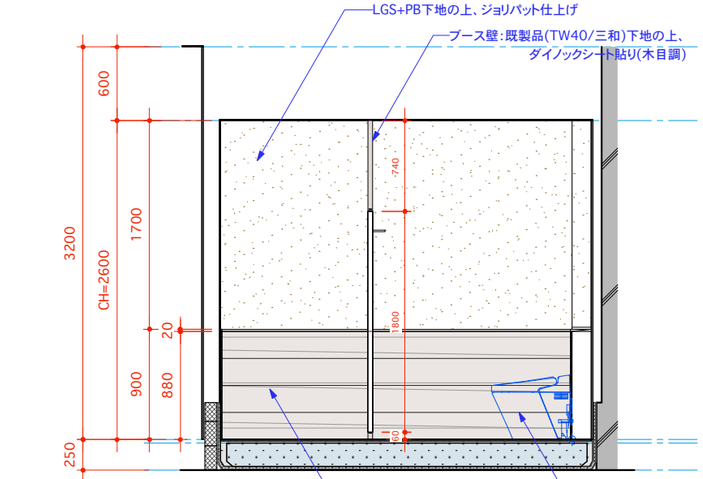

ELEVATION B1

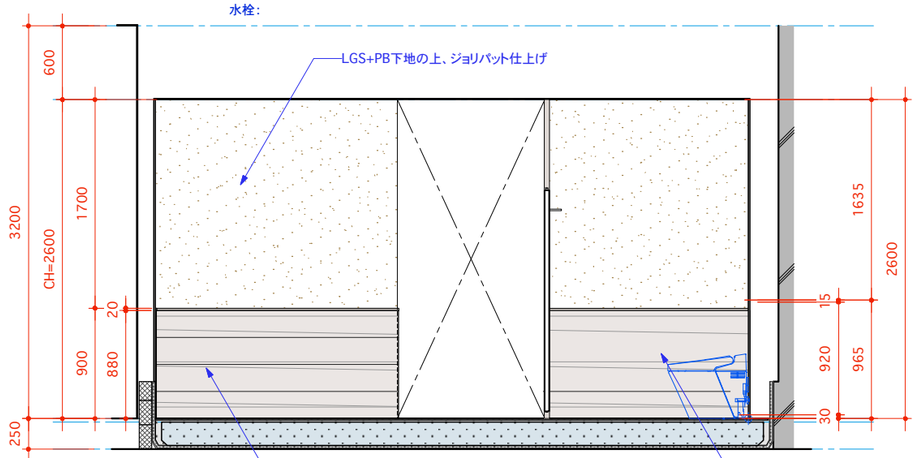

ELEVATION B2

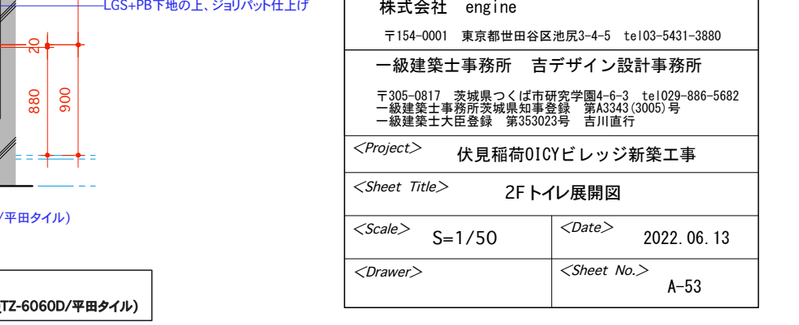

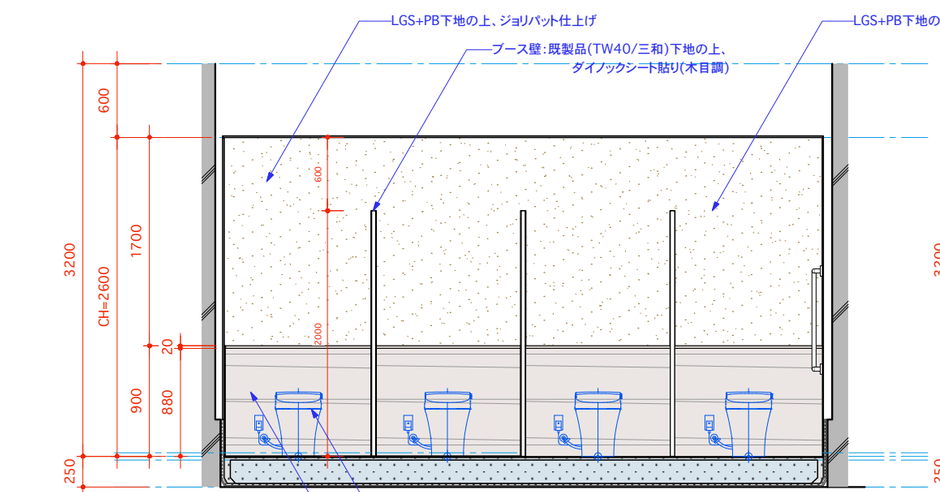

ELEVATION C1

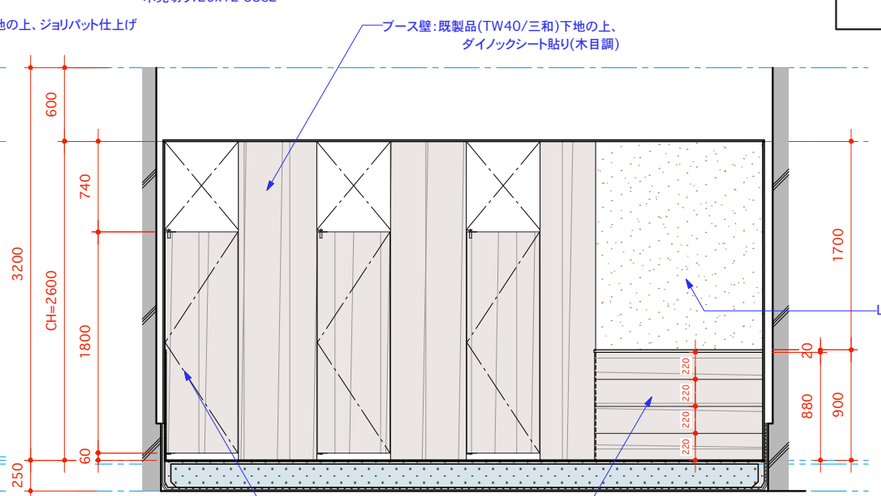

ELEVATION C2

天井仕上げ:LGS+PB下地の上、AEP塗装(/日塗工)
床仕上げ:シンダーCON+防水下地の上、タイル貼り(QTZ-6060D/平田タイル)

Past Draft Date

株式会社 engine
〒154-0001 東京都世田谷区池尻3-4-5 tel03-5431-3880
一級建築士事務所 吉デザイン設計事務所
〒305-0817 茨城県つくば市研究学園4-6-3 tel029-886-5682
一級建築士事務所茨城県知事登録 第A3343(3005)号
一級建築士大臣登録 第353023号 吉川直行

<Project>	伏見稲荷OICYビレッジ新築工事
<Sheet Title>	2Fトイレ展開図
<Scale> S=1/50	<Date> 2022.06.13
<Drawer>	<Sheet No.> A-53

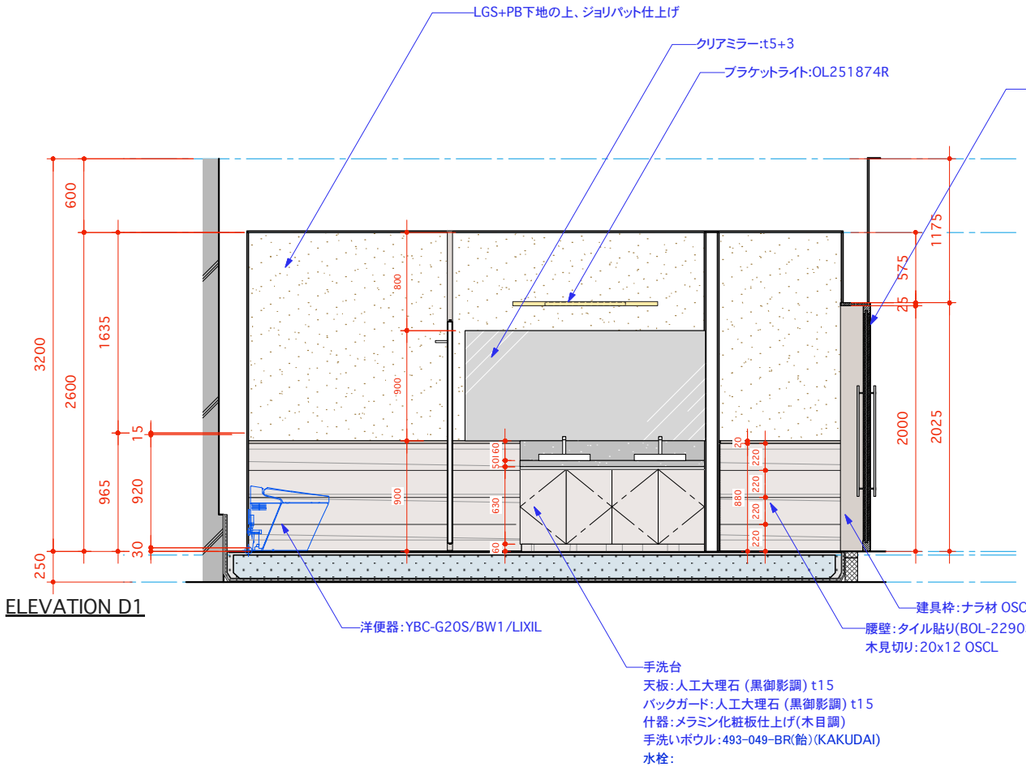

ELEVATION D1

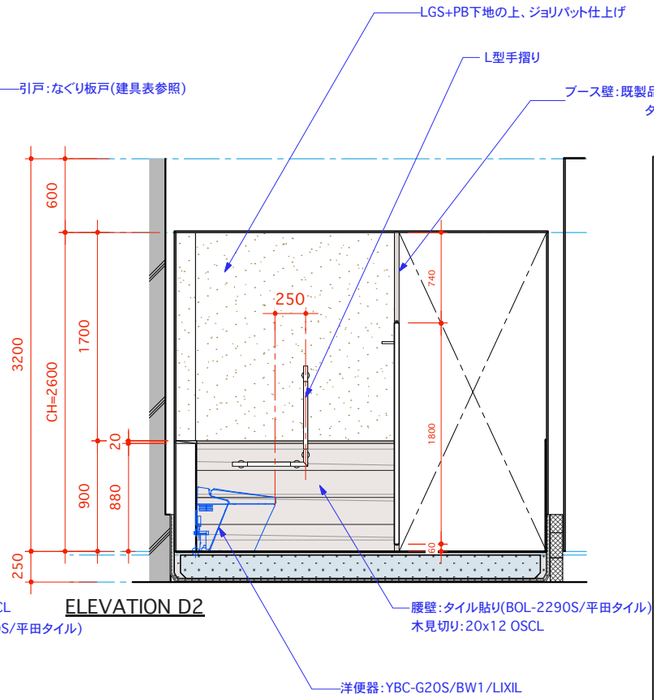

ELEVATION D2

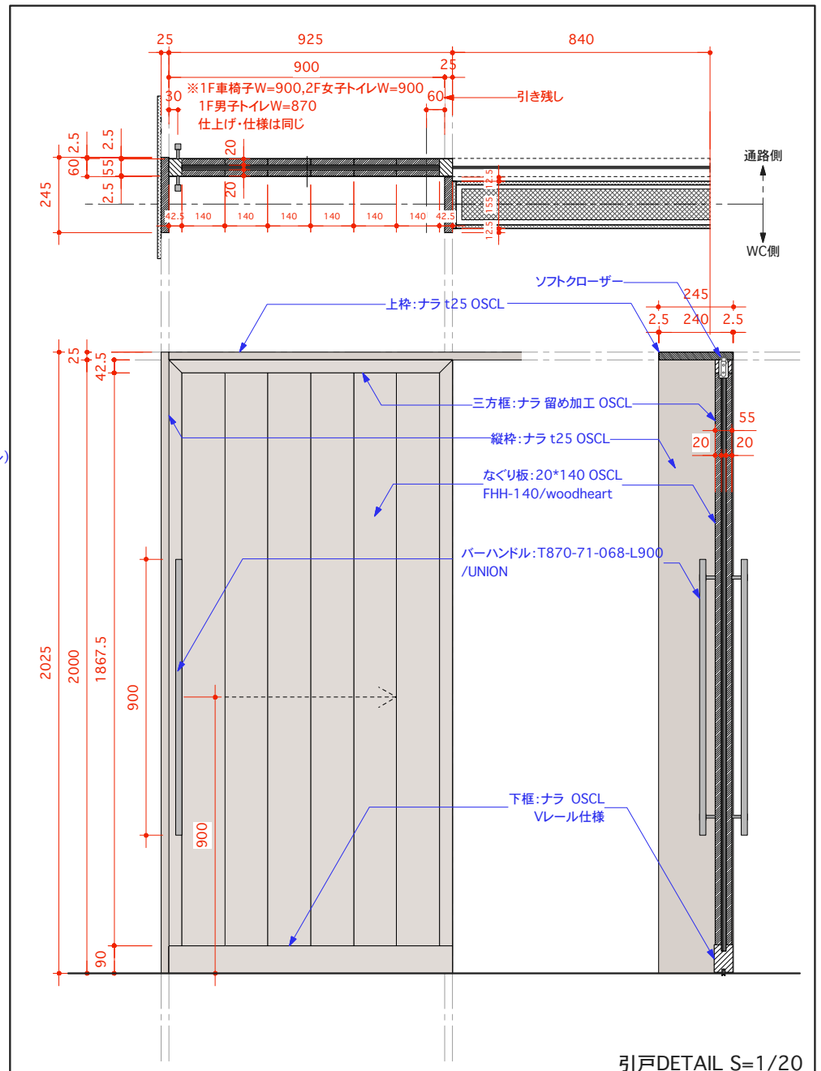

引戸DETAIL S=1/20

衛生機器リスト

1,2F-WC 大便器	2F-WC 小便器	1,2F-WC ペーパーホルダー	1F-WC ダストシューター
メーカー: LIXIL	メーカー: TOTO	メーカー: リライアンス	メーカー: スガツネ
品番: YBC-G20S/BW1 + DV-G218-R/BW1	品番: UFH508CR#NW1	品番: R1505	品番: AD-DH015-HL
数量: 5	数量: 2	数量: 5	数量: 1
備考: リモコン:スマートリモコン[日本語タイプ]	備考:	備考: 壁埋付け	備考: 天板付け
 青竹 飴			
1,2F-WC 洗面器	1F-WC ペーパータオルボックス	2F-WC ペーパータオルボックス ダストシューター付き	
メーカー: KAKUDAI	メーカー: リライアンス	メーカー: BOBRICK	
品番: 493-049-BR(飴)/493-049-GR(青竹)	品番: R-1010S	品番: B-36903	
数量: 4(2台ずつ)	数量: 2	数量: 1	
備考: 男子トイレ青竹、女子トイレ飴	備考: 壁埋め込み	備考: 壁埋め込み	

衛生機器リスト(1F 多機能トイレ)

多機能トイレパック

ハイパーキラミック

PTWC-GC101R1A1AWWW





天井仕上げ:LGS+PB下地の上、AEP塗装(/日塗工)
床仕上げ:シンダーCON+防水下地の上、タイル貼り(QTZ-6060D/平田タイル)

株式会社 engine
〒154-0001 東京都世田谷区池尻3-4-5 tel03-5431-3880
一級建築士事務所 吉デザイン設計事務所
〒305-0817 茨城県つくば市研究学園4-6-3 tel029-886-5682
一級建築士事務所茨城県知事登録 第A3343(3005)号
一級建築士大臣登録 第353023号 吉川直行

<Project> 伏見稲荷OICYビレッジ新築工事	
<Sheet Title> 2Fトイレ展開図&詳細図	
<Scale> S=1/50	<Date> 2022.06.13
<Drawer>	<Sheet No.> A-54

Past Draft Date					

Plan

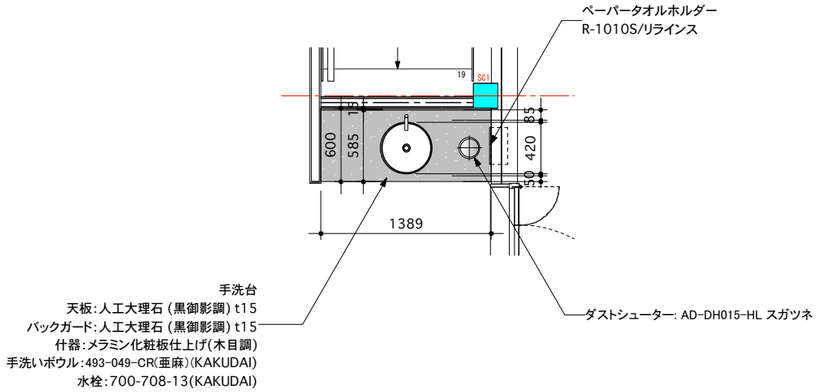

ELEVATION

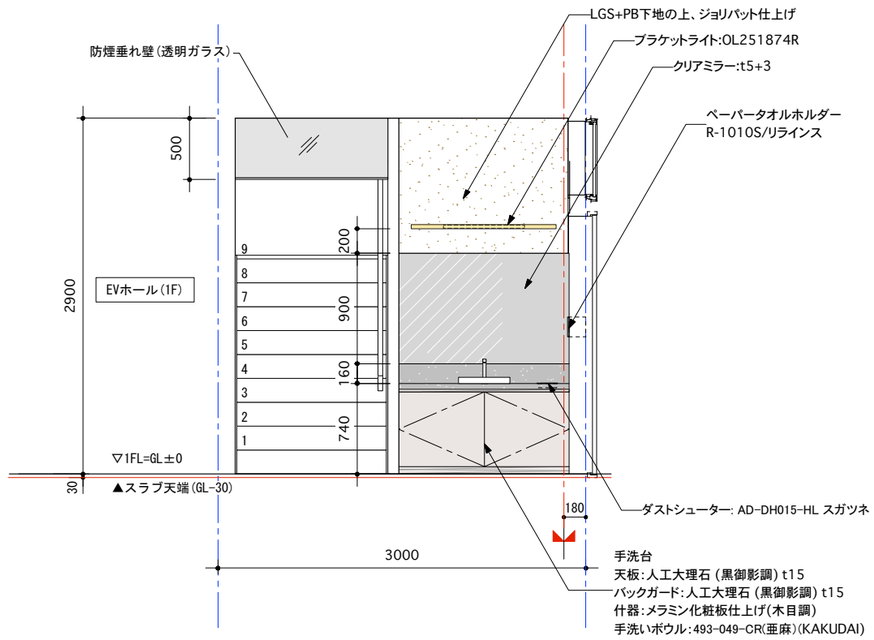

SECTION

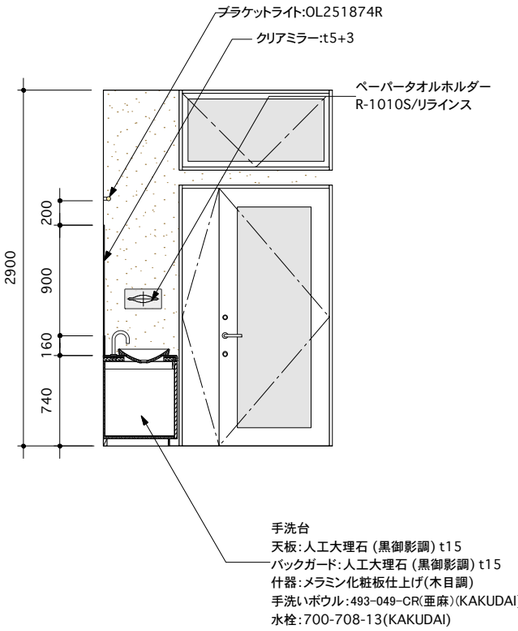

衛生機器リスト

							
1F-WC	洗面器	1F-WC	水栓金具	1F-WC	ペーパータオルボックス	1F-WC	ダストシューター
メーカー	KAKUDAI	メーカー	KAKUDAI	メーカー	リラインス	メーカー	スガツネ
品番	493-049-CR	品番	700-708-13	品番	R-1010S	品番	AD-DH015-HL
数量	1	数量	1	数量	1	数量	1
備考		備考		備考	壁埋め込み	備考	天板付け

株式会社　engine

〒154-0001　東京都世田谷区池尻3-4-5　tel03-5431-3880

一級建築士事務所　吉デザイン設計事務所

〒305-0817　茨城県つくば市研究学園4-6-3　tel029-886-5682
一級建築士事務所茨城県知事登録　第A3343(3005)号
一級建築士大臣登録　第353023号　吉川直行

<Project> 伏見稲荷OICYビレッジ新築工事	
<Sheet Title> 1F 手洗いスペース展開図	
<Scale> S=1/50	<Date> 2022.06.13
<Drawer>	<Sheet No.> A-55

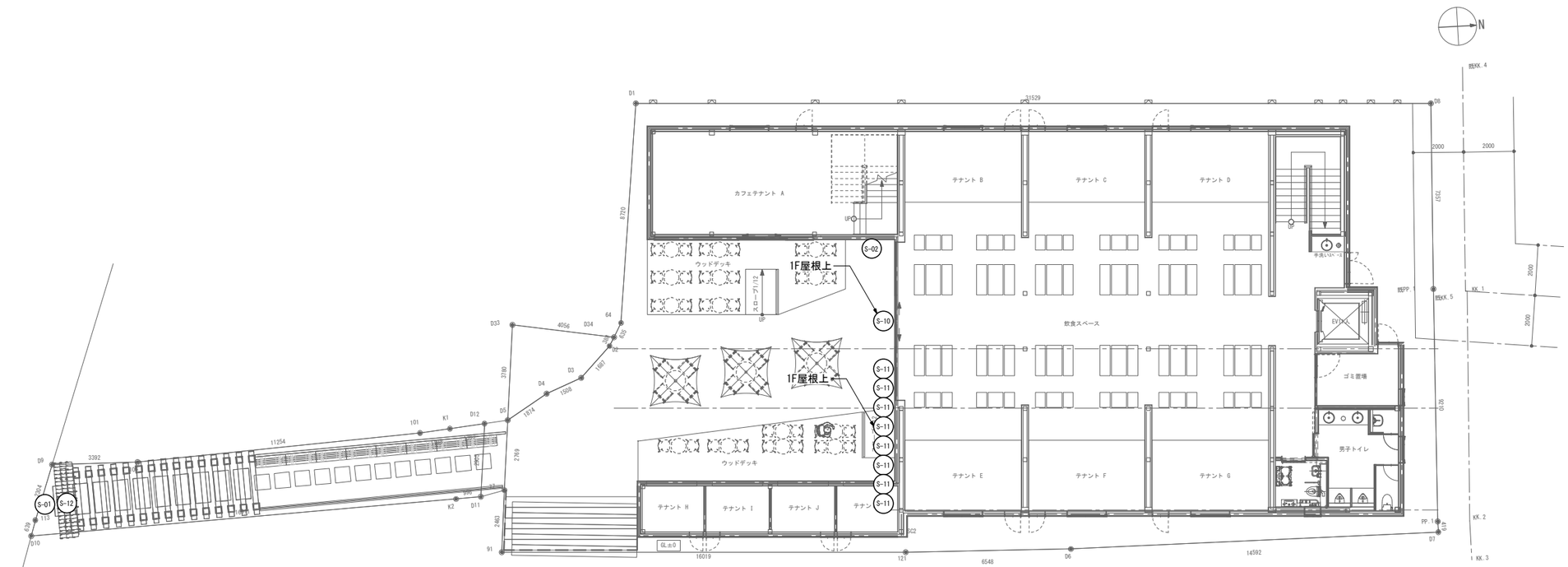

株式会社　engine

〒154-0001　東京都世田谷区池尻3-4-5　tel03-5431-3880

一級建築士事務所　吉デザイン設計事務所

〒305-0817　茨城県つくば市研究学園4-6-3　tel029-886-5682
一級建築士事務所茨城県知事登録　第A3343(3005)号
一級建築士大臣登録　第353023号　吉川直行

<Project> 伏見稲荷OICYビレッジ新築工事	
<Sheet Title> サインキープラン　外構	
<Scale> S=1/200	<Date> 2022.06.13
<Drawer>	<Sheet No.> A-56

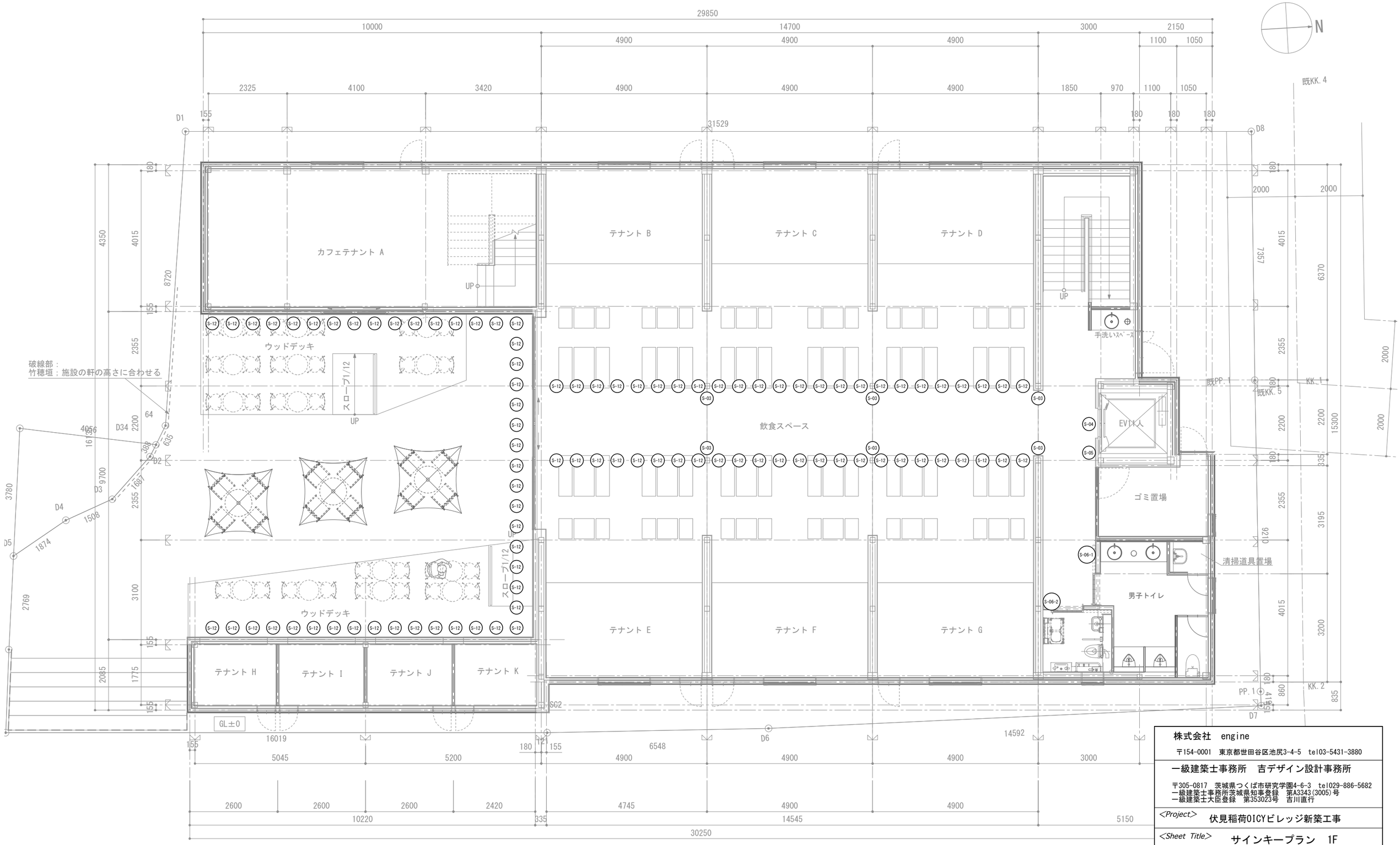

株式会社　engine

〒154-0001　東京都世田谷区池尻3-4-5　tel03-5431-3880

一級建築士事務所　吉デザイン設計事務所

〒305-0817　茨城県つくば市研究学園4-6-3　tel029-886-5682
一級建築士事務所茨城県知事登録　第A3343(3005)号
一級建築士大臣登録　第353023号　吉川直行

<Project>	伏見稲荷OICYビレッジ新築工事
<Sheet Title>	サインキープラン　1F
<Scale> S=1/100	<Date> 2022.06.13
<Drawer>	<Sheet No.> A-57

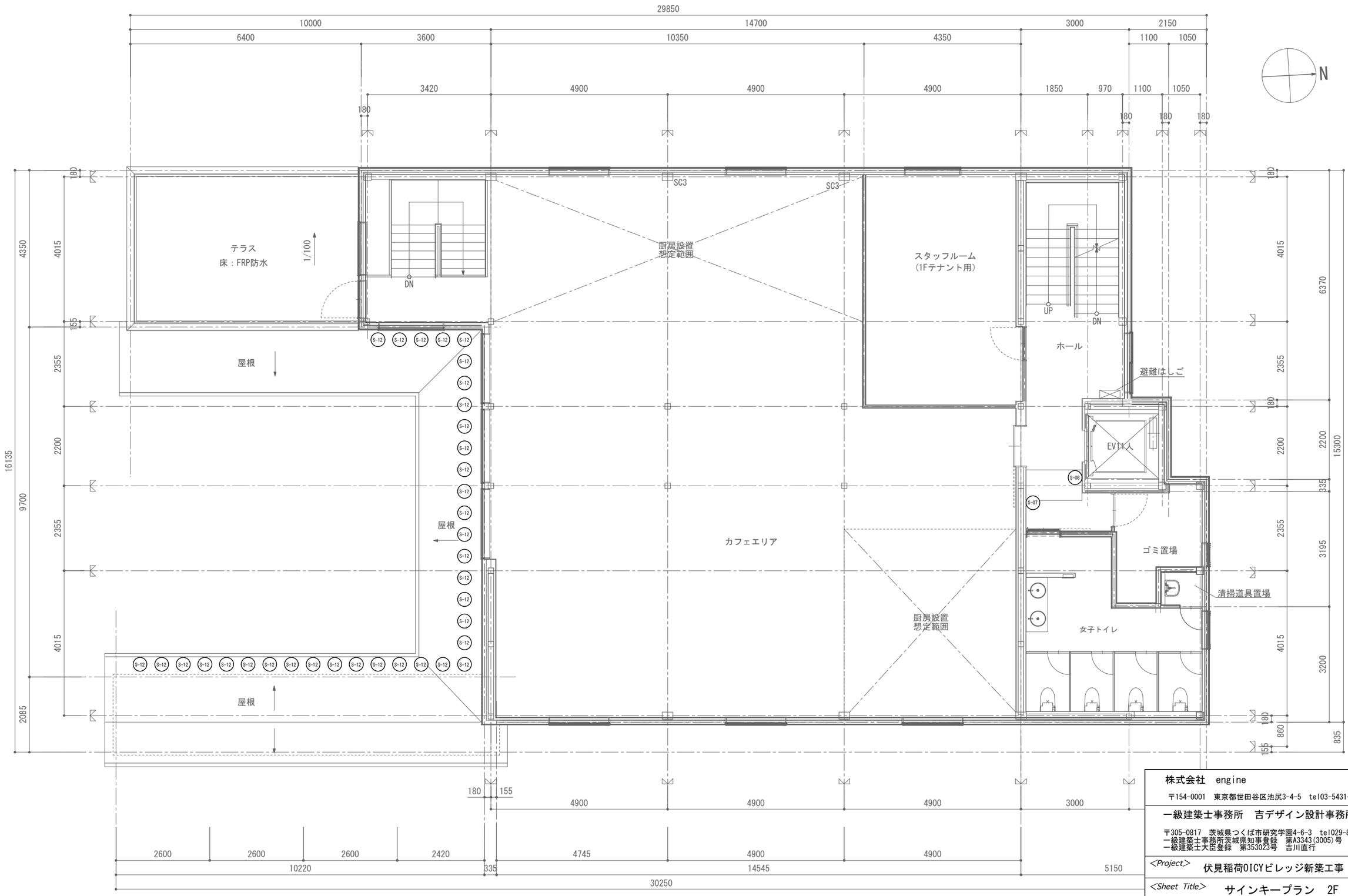

株式会社　engine
〒154-0001　東京都世田谷区池尻3-4-5　tel03-5431-3880
一級建築士事務所　吉デザイン設計事務所
〒305-0817　茨城県つくば市研究学園4-6-3　tel029-886-5682
一級建築士事務所茨城県知事登録　第A3343(3005)号
一級建築士大臣登録　第353023号　吉川直行

<Project> 伏見稲荷OICYビレッジ新築工事	
<Sheet Title> サインキープラン　2F	
<Scale> S=1/100	<Date> 2022.06.13
<Drawer>	<Sheet No.> A-58

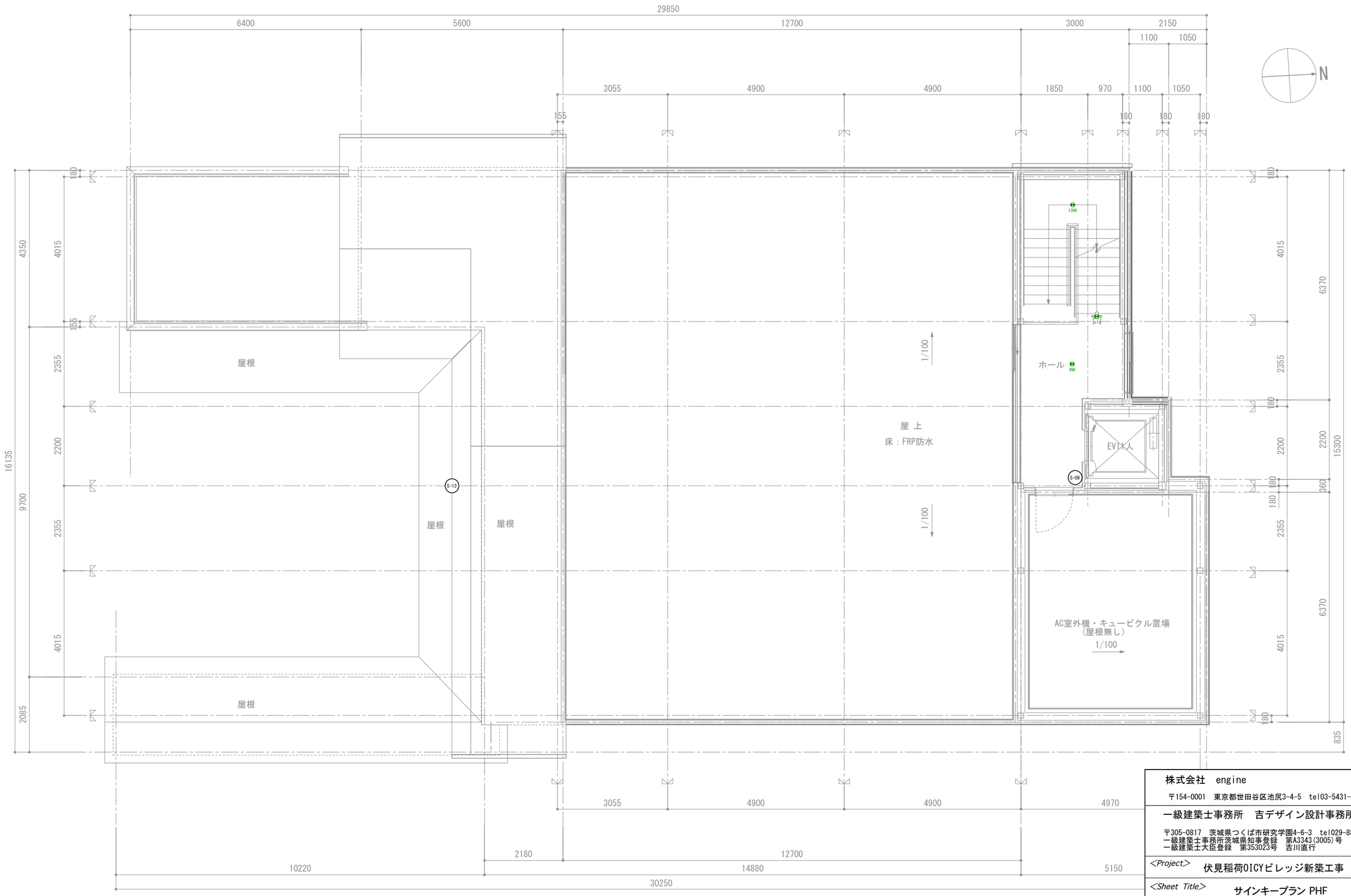

株式会社　engine 〒154-0001　東京都世田谷区池尻3-4-5　tel03-5431-3880	
一級建築士事務所　吉デザイン設計事務所 〒305-0817　茨城県つくば市研究学園4-6-3　tel029-886-5682 一級建築士事務所茨城県知事登録　第A3343(3005)号 一級建築士大臣登録　第353023号　吉川直行	
<Project> 伏見稲荷OICYビレッジ新築工事	
<Sheet Title> サインキープラン PHF	
<Scale> S=1/100	<Date> 2022.06.13
<Drawer>	<Sheet No.> A-59

No.	S-01	名称	エントランス上部サイン	台数	1	Scale	1/50

電源・取付用下地 必要

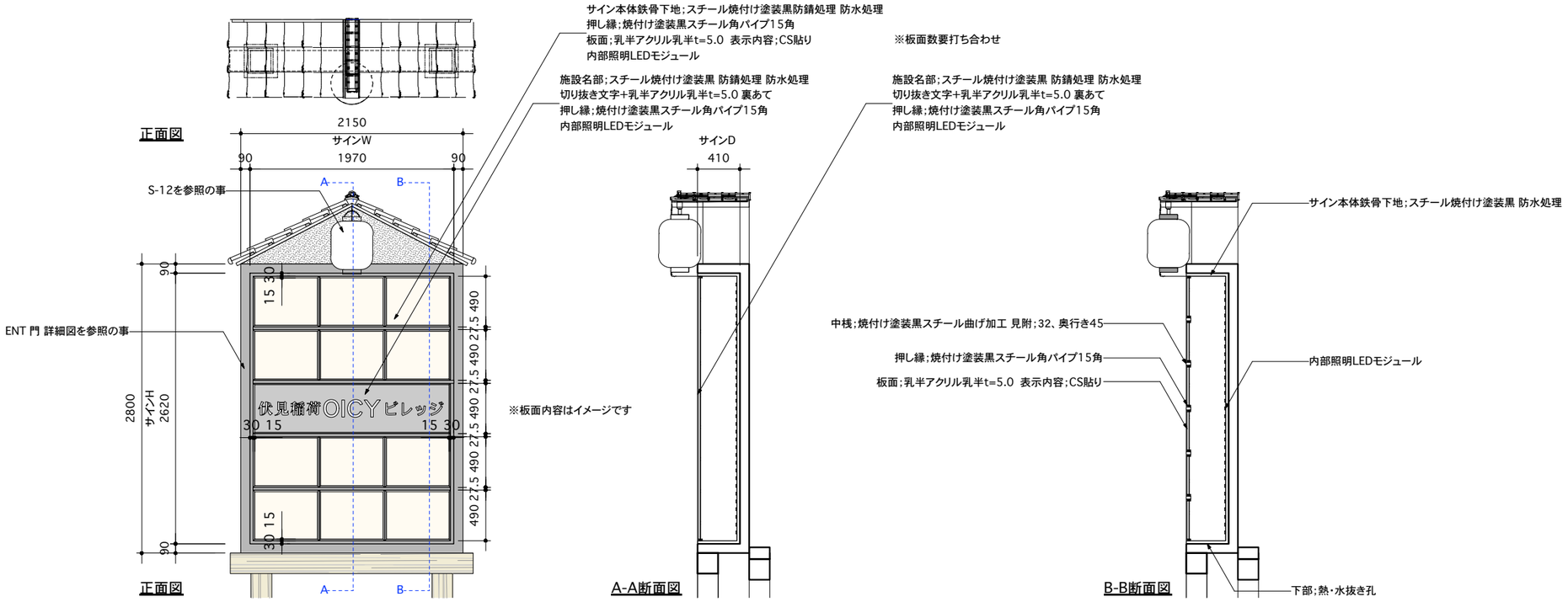

No.	S-02	名称	屋外壁面施設案内サイン	台数	1	Scale	1/20

電源・取付用下地 必要

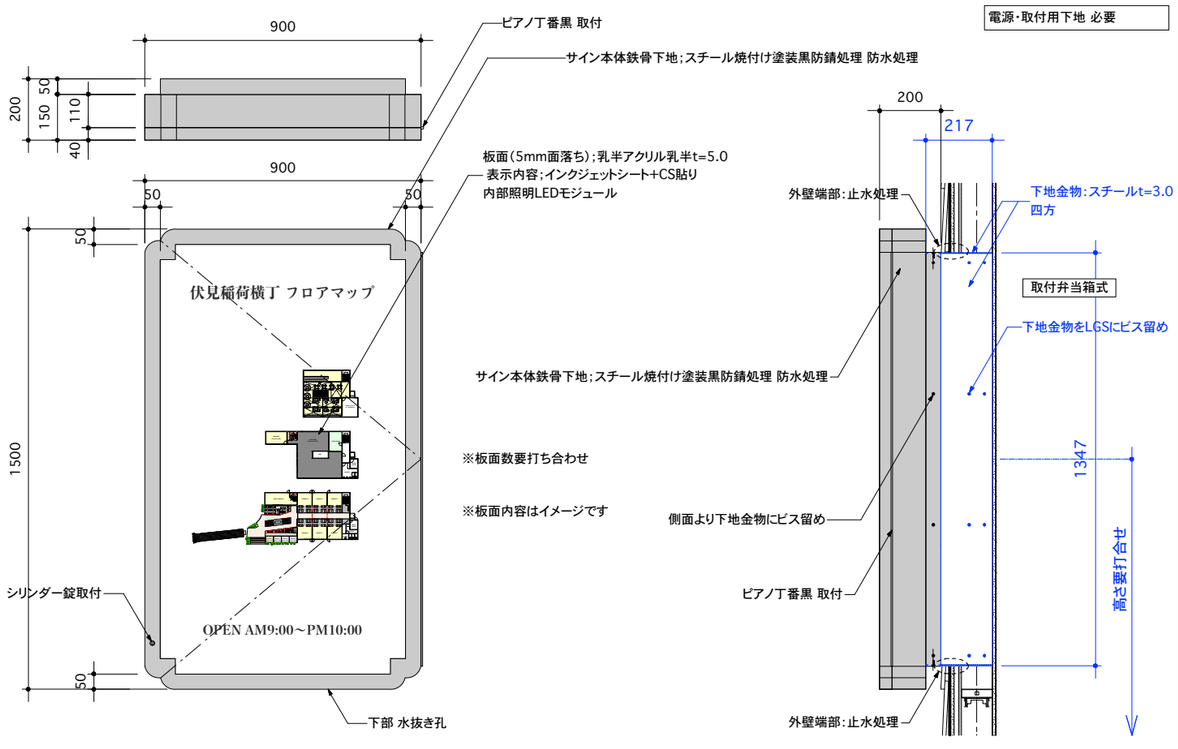

No.	S-03	名称	屋内テナント共通袖看板	台数	6	Scale	1/10

取付用下地 必要

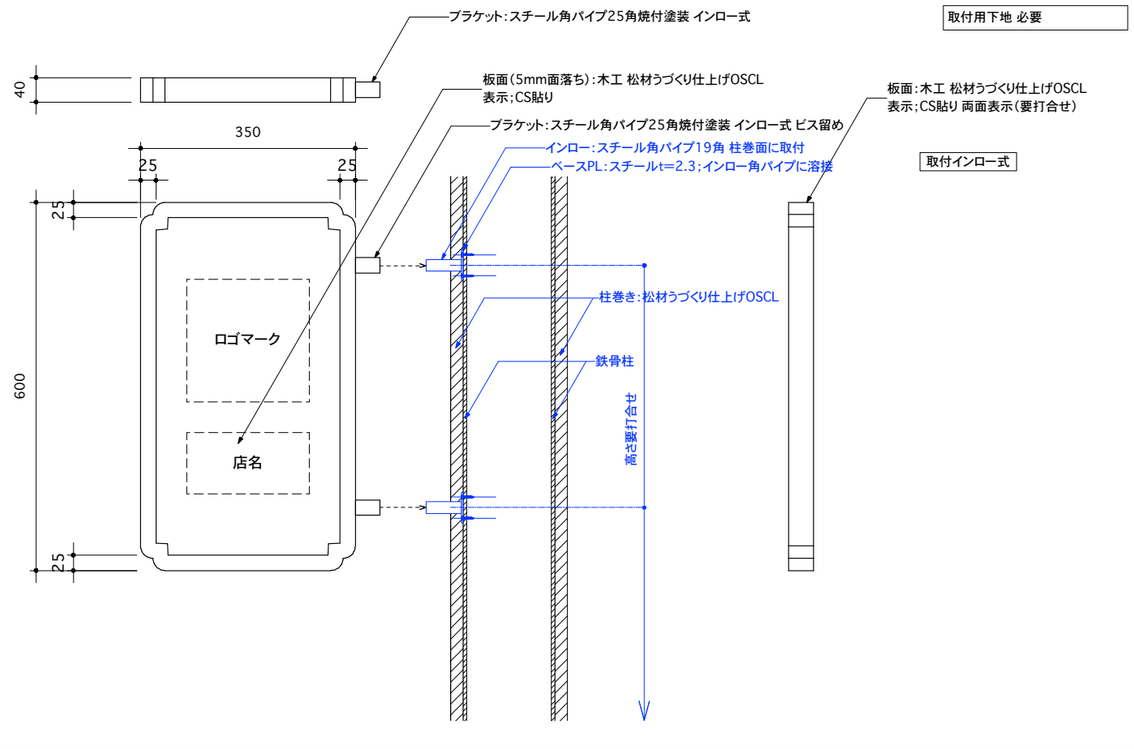

株式会社 engine　〒154-0001 東京都世田谷区池尻3-4-5 tel03-5431-3880

一級建築士事務所 吉デザイン設計事務所　〒305-0817 茨城県つくば市研究学園4-6-3 tel029-886-5682
一級建築士事務所茨城県知事登録 第A3343(3005)号
一級建築士大臣登録 第353023号 吉川直行

TITLE 伏見稲荷OICYビレッジ新築工事

TYPE OF DRAWING サインリスト-1

SCALE 1/10 1/20 1/50　DRAWING BY　DATE 2022.06.13　NO A-60

No.	S-04	名称	壁面上部ピクトサイン	台数	1	Scale	1/10

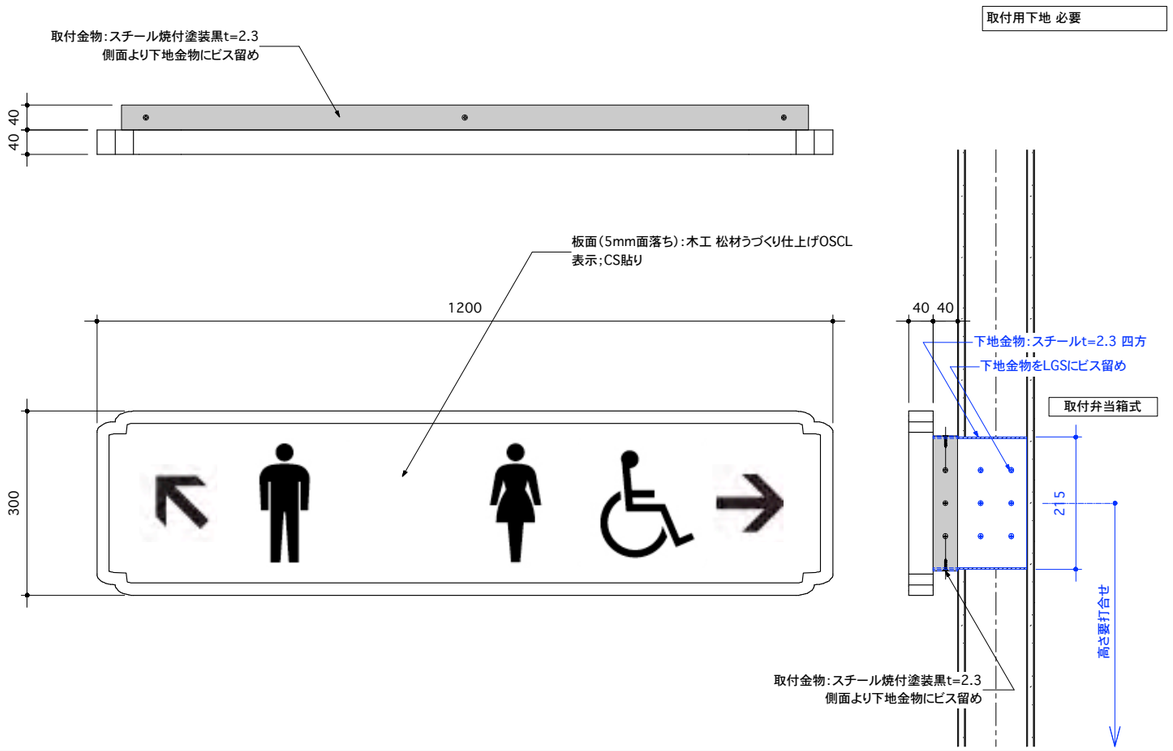

No.	S-05	名称	1F EV施設案内サイン	台数	1	Scale	1/10

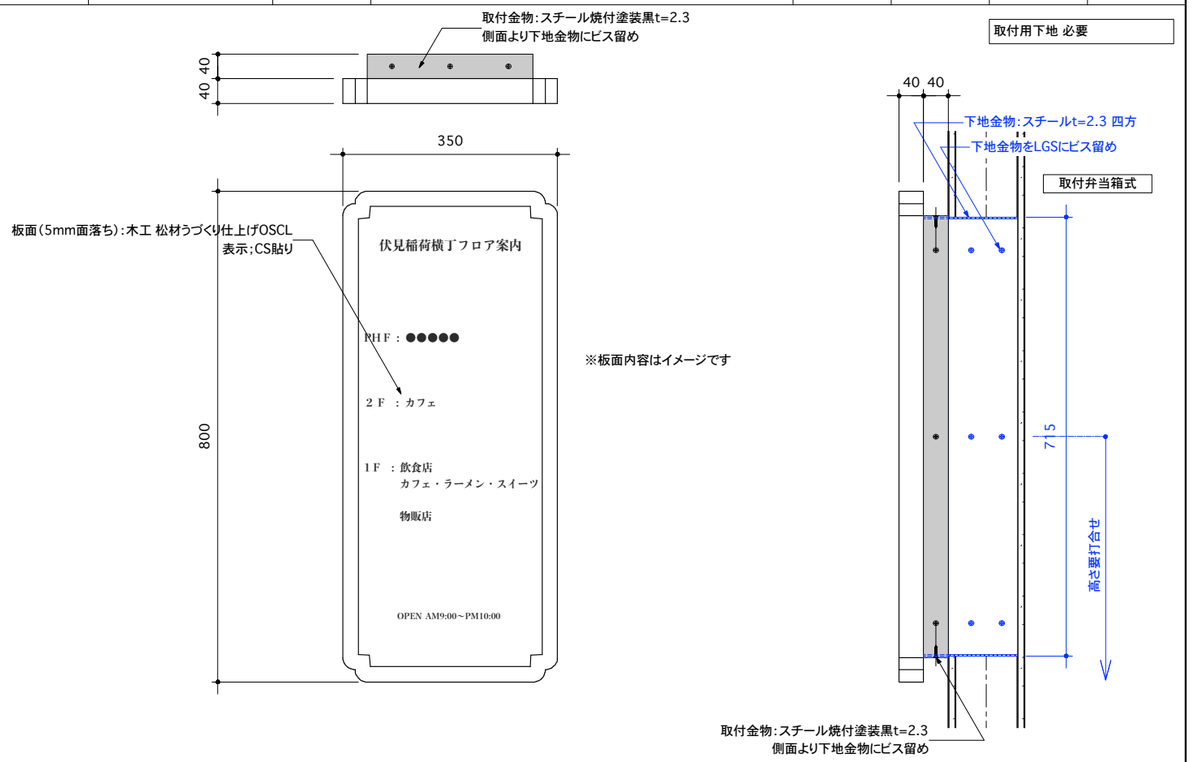

No.	S-06-1 / S-06-2	名称	1F 女子トイレサイン / 1F 車いす用トイレサイン	台数	各1	Scale	1/10

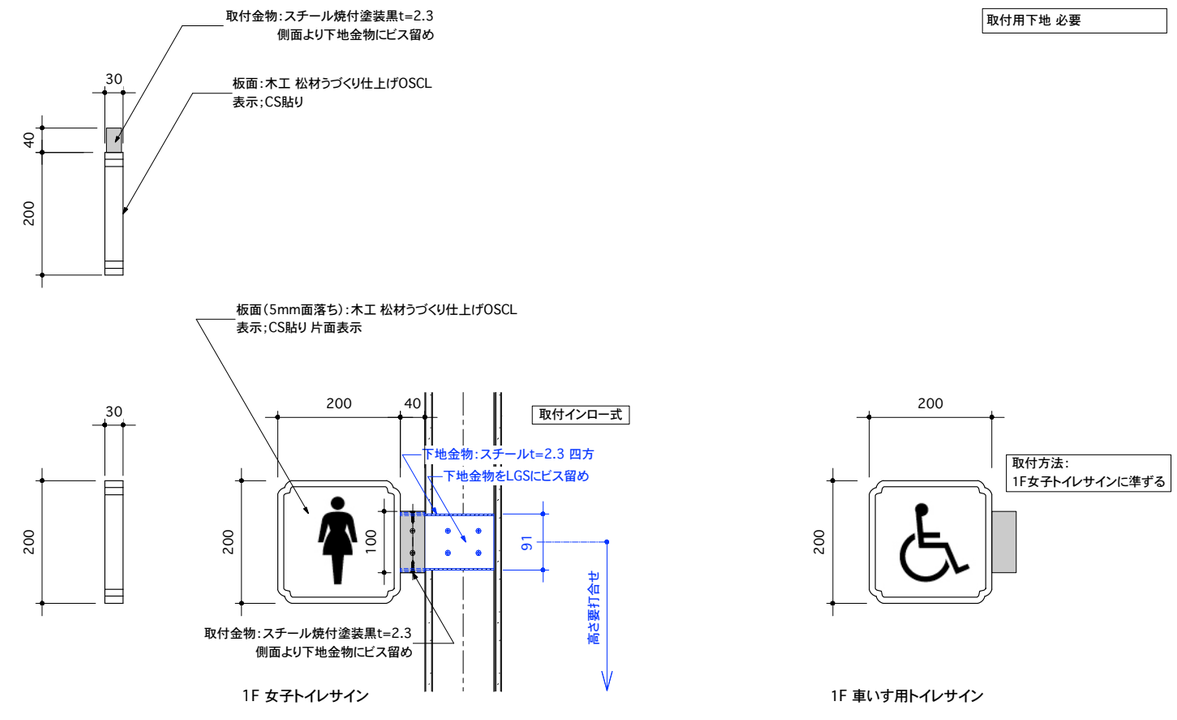

No.	S-07	名称	2F 男子トイレサイン	台数	1	Scale	1/10

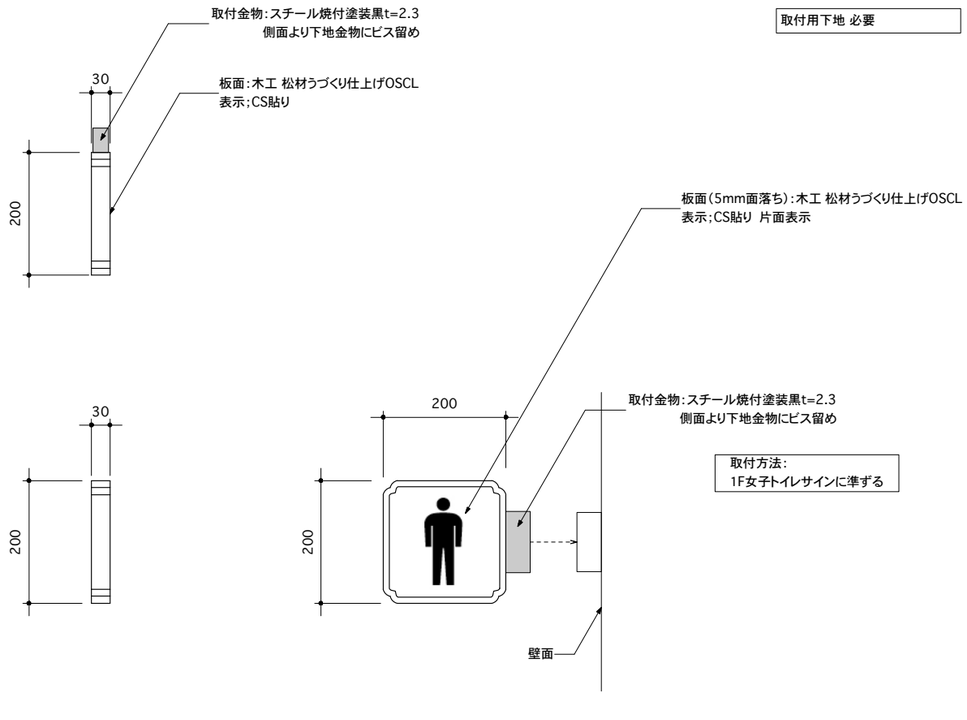

株式会社 engine
〒154-0001 東京都世田谷区池尻3-4-5 tel03-5431-3880
一級建築士事務所 吉デザイン設計事務所
〒305-0817 茨城県つくば市研究学園4-6-3 tel029-886-5682
一級建築士事務所茨城県知事登録 第A3343(3005)号
一級建築士大臣登録 第353023号 吉川直行

TITLE 伏見稲荷OICYビレッジ新築工事
TYPE OF DRAWING サインリスト-2
SCALE 1/10
DRAWING BY
DATE 2022.06.13
NO A-61

No.	S-08	名称	2F EV施設案内サイン	台数	1	Scale	1/10

取付用下地 必要

取付方法：
1F EV施設案内サインに準ずる

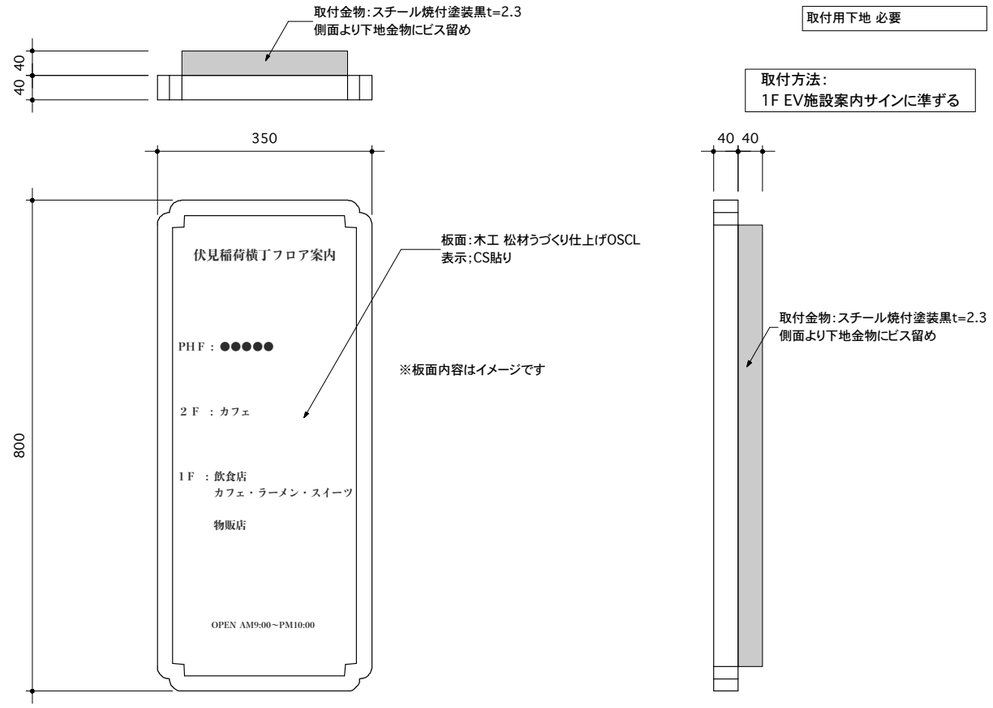

No.	S-09	名称	3F EV施設案内サイン	台数	1	Scale	1/10

取付用下地 必要

取付方法：
1F EV施設案内サインに準ずる

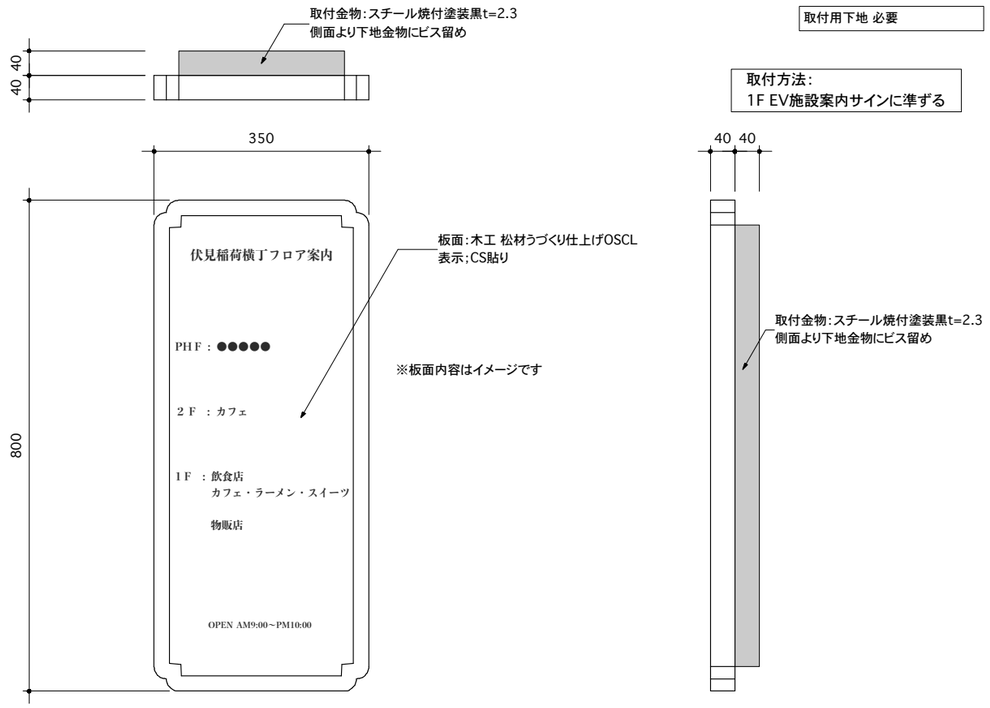

No.	S-10	名称	1F屋根上 施設名サイン	台数	1	Scale	1/50

電源・取付用下地 必要

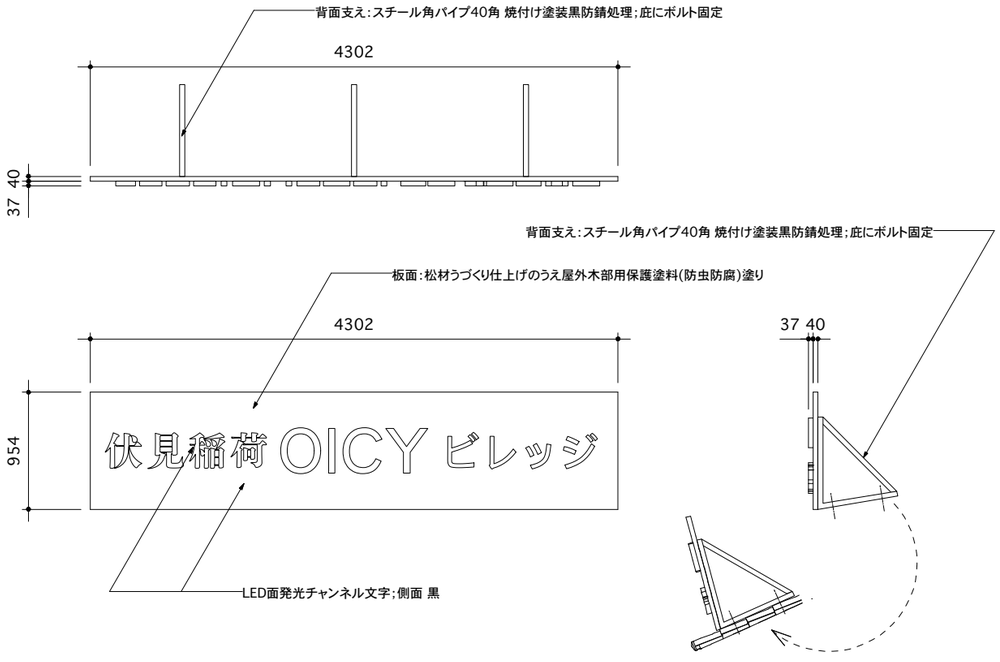

No.	S-11	名称	1F屋根上 木札サイン	台数	12	Scale	1/20

取付用下地 必要

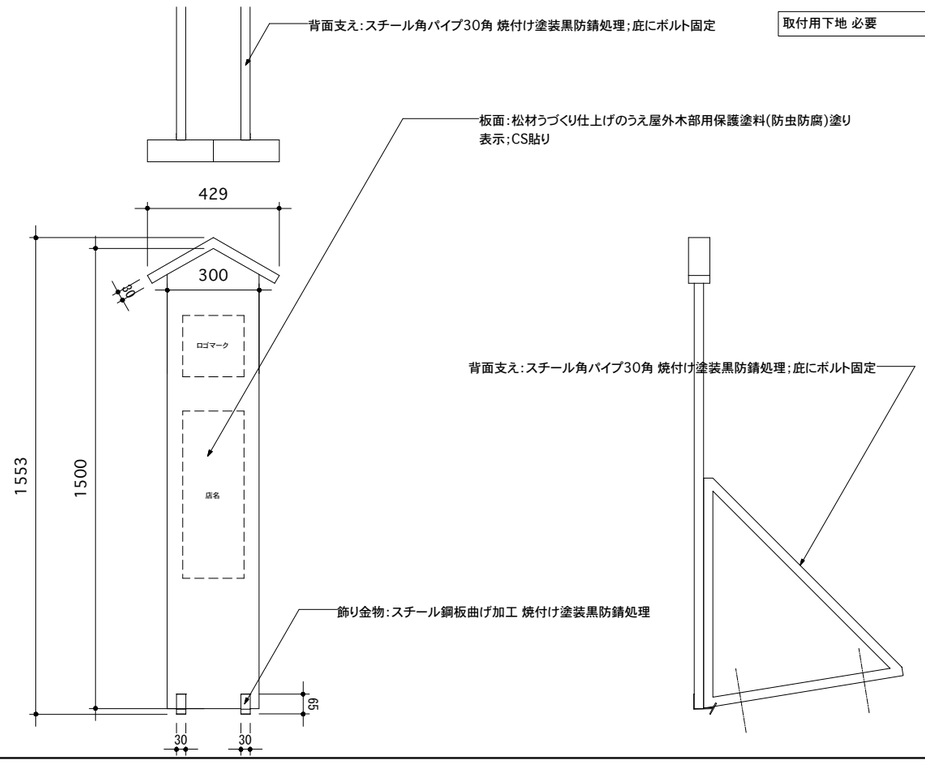

株式会社　engine　〒154-0001　東京都世田谷区池尻3-4-5　tel03-5431-3880

一級建築士事務所　吉デザイン設計事務所　〒305-0817　茨城県つくば市研究学園4-6-3　tel029-886-5682
一級建築士事務所茨城県知事登録　第A3343(3005)号
一級建築士大臣登録　第353023号　吉川直行

TITLE 伏見稲荷OICYビレッジ新築工事

TYPE OF DRAWING サインリスト-3

SCALE 1/10 1/20 1/50　DRAWING BY　DATE 2022.06.13　NO A-62

No.	S-12	名称	提灯 - S	台数	129	Scale	1/10

電源・取付用下地 必要

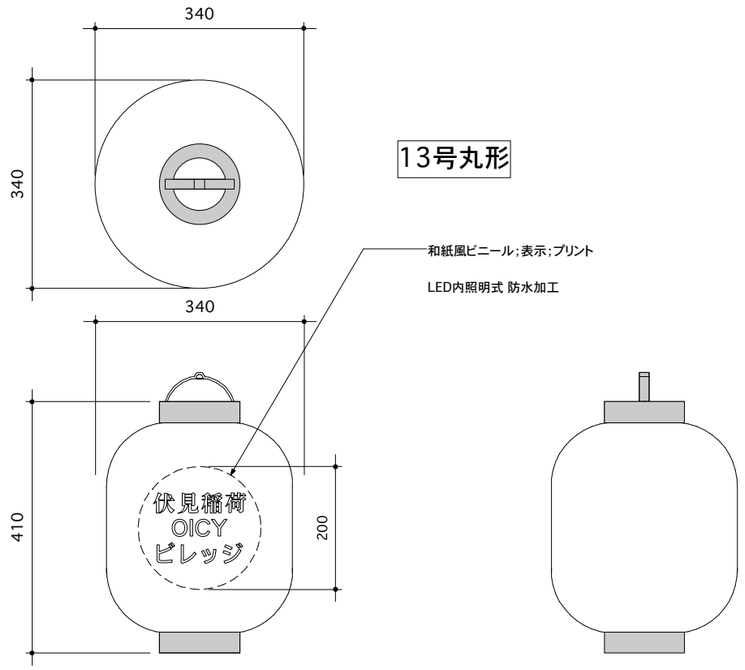

13号丸形

No.		名称		台数	1	Scale	

各テナントサイン用 電源・サイン取付下地 必要

No.	S-13	名称	提灯 - L	台数	1	Scale	1/50

電源・取付用下地 必要

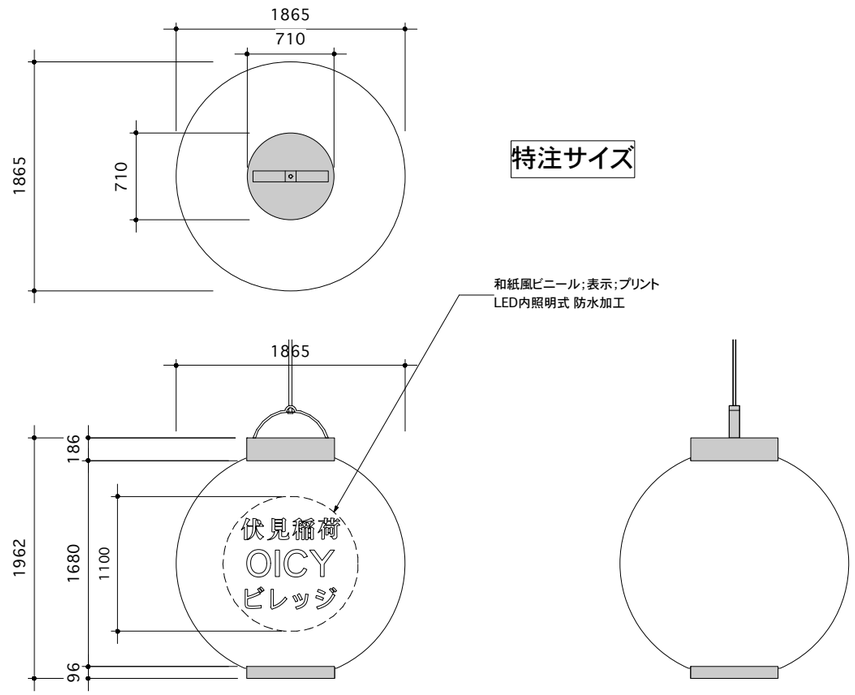

特注サイズ

No.		名称		台数	1	Scale	1/50

株式会社　engine　〒154-0001　東京都世田谷区池尻3-4-5　tel03-5431-3880

一級建築士事務所　吉デザイン設計事務所　〒305-0817　茨城県つくば市研究学園4-6-3　tel029-886-5682
一級建築士事務所茨城県知事登録　第A3343(3005)号
一級建築士大臣登録　第353023号　吉川直行

TITLE 伏見稲荷OICYビレッジ新築工事

TYPE OF DRAWING サインリスト-4

SCALE 1/10 1/50

DRAWING BY

DATE 2022.06.13

NO A-63

No.	F-01	名称	屋内 テーブル・イス	Scale	1/30

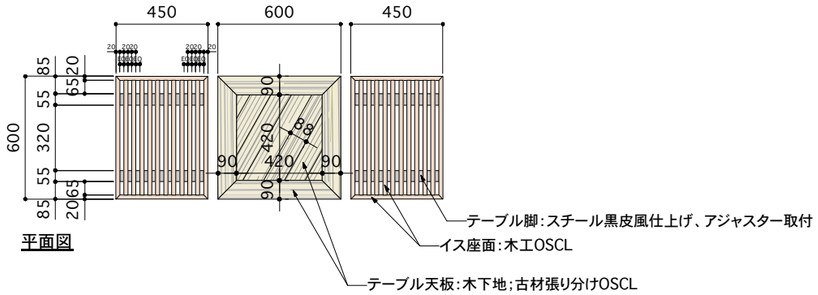

平面図

台数 12セット

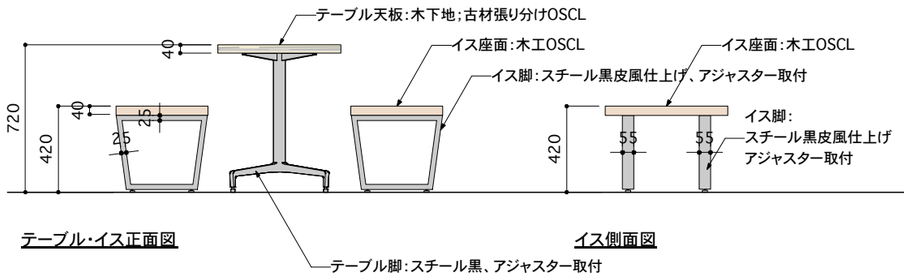

テーブル・イス正面図　　イス側面図

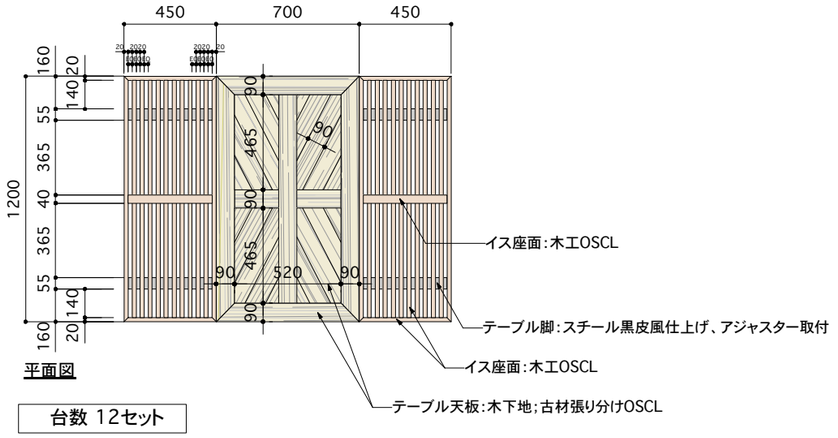

平面図

台数 12セット

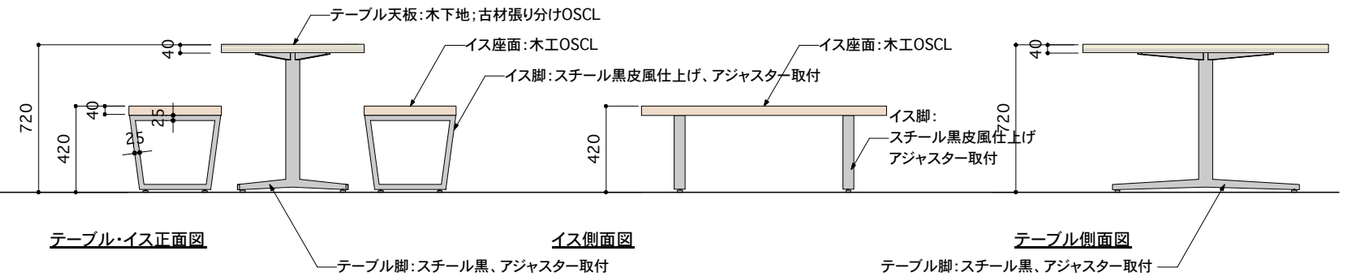

テーブル・イス正面図　　イス側面図　　テーブル側面図

テーブル脚:スチール黒、アジャスター取付

No.	F-02	名称	屋外 オーニング

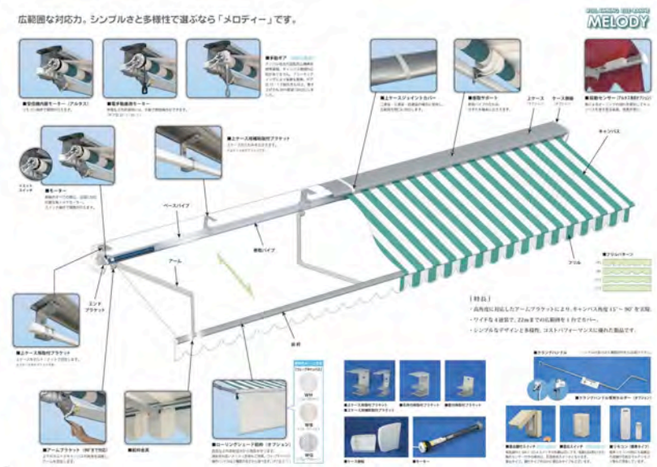

メロディー

シンプルな部品構成と高い拡張性の汎用型オーニング。

間口(W)	2,045~22,090mm
出巾(D)	1.0 / 1.5 / 2.0 / 2.5 / 3.0m
生地勾配	15°~ 90° ※5°間隔（垂直使用可）
操作方法	手動 / 電動 / 電手動 / 電動リモコン
取付高さ	GLから12m以下（3~4階） ※地面から12mを超えて取付けの場合は、別途ご相談ください。

イメージ写真



色



メーカー:BXテンパル
品番:メロディー
キャンバス:ダイナミック
色:ネイビーME530
オーニングサイズ:8720mmx2500mm

https://www.tenpal.co.jp/awning/melody.html

No.	F-03	名称	屋上 パラソル



メーカー：ASPLUND CONTRACT
SHADE 980 PARASOL-TP
シェイド 980 パラソル
W2000 D2000 H2400(支柱φ38)
台数 19セット

Brand	RESORTIR emu
Size	W2000 D2000 H2400(支柱φ38)
Material	Aluminium,Polyester(Taupe)
Remark	画像張地:WH ※屋外使用可 ※組み立て式 ※本体のみ(ベース別売)　推奨ベース「TGB-5 PARASOL BASE」

URL:https://www.asplund-contract.com/product/7299/

株式会社　engine　〒154-0001　東京都世田谷区池尻3-4-5　tel03-5431-3880

一級建築士事務所　吉デザイン設計事務所　〒305-0817　茨城県つくば市研究学園4-6-3　tel029-886-5682
一級建築士事務所茨城県知事登録　第A3343(3005)号
一級建築士大臣登録　第353023号　吉川直行

TITLE	TYPE OF DRAWING	SCALE	DRAWING BY	DATE	NO
伏見稲荷OICYビレッジ新築工事	家具・備品-1	1/30		2022.06.13	A-64

No.	F-04	名称	屋外 ベンチ	Scale	1/30

ベンチ正面図

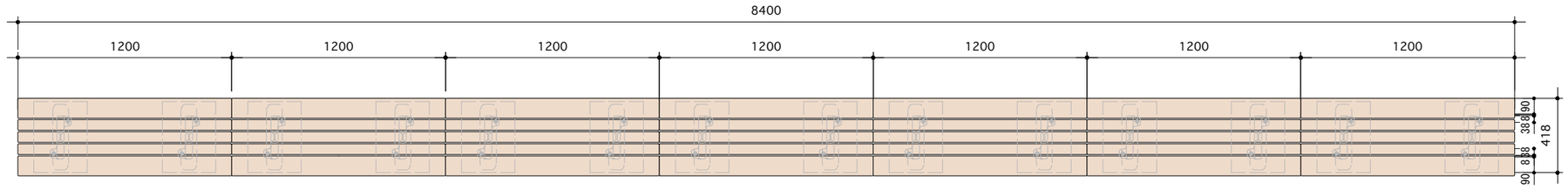

イメージ写真



ベンチ側面図

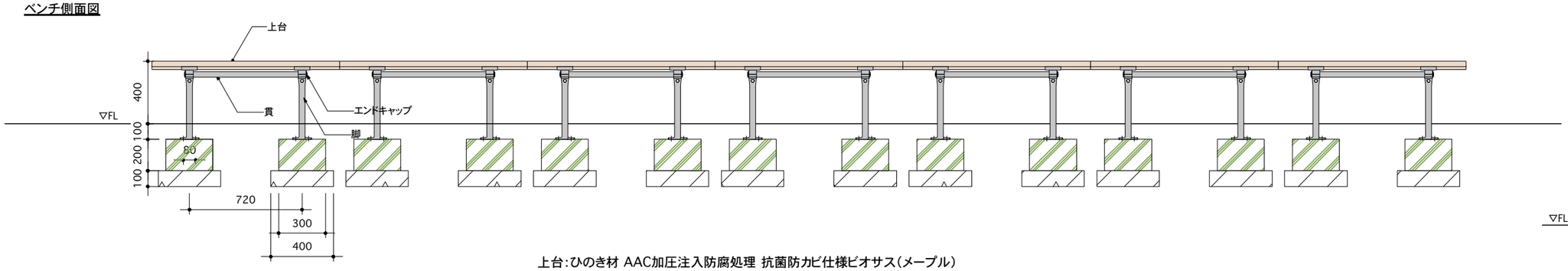

ベンチ側面図

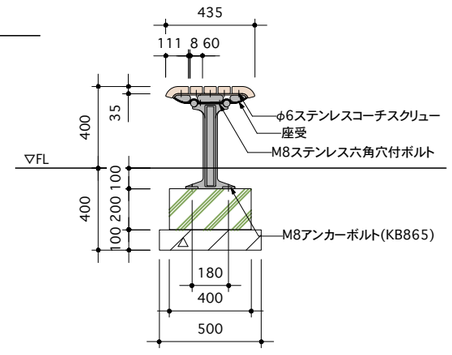

上台:ひのき材 AAC加圧注入防腐処理 抗菌防カビ仕様ビオサス(メープル)
座受:アルミ合金鋳物 合成樹脂塗装(アースグレー)
貫 :φ34アルミ押出形材 アルマイト仕上(ブラック)
　樹脂エンドキャップ付(ブラック)
脚 :アルミ合金鋳物 合成樹脂塗装(アースグレー)
質量:28kg

ベンチ	メーカー:KOTOBUKI	品番:FL006A-EM-NA-WM	商品名:エフライン	サイズ:W1200×D435×H400X8台	URL:https://townscape.kotobuki.co.jp/product_dl/module/public/bench/bench05/item_0368

No.	F-05	名称	屋上、屋外テーブル・イス	Scale	1/30



メーカー：ASPLUND CONTRACT
テーブルサイズ：φ800 H750 12kg
屋外使用可
組み立て式/天板メッシュ
テーブルの中央にパラソル用の穴（φ40）が開いています
椅子サイズ：W590 D550 H810 SH450 AH650 3kg
屋外使用可
スタッキング可
テーブル19台+椅子76台

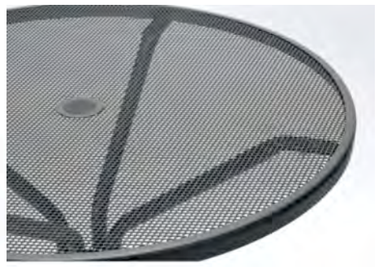



テーブルURL:https://www .asplund-contract .com/product/707/　椅子URL:https://www .asplund-contract .com/product/668/

No.	F-06	名称	屋外 テーブル・イス	Scale	1/30

テーブル 台数 6

オーリンズテーブル NEW

W600φxH720mm
天板: 天然木(チーク材)・リサイクルポートウッド調塗装・ライトブル
脚部: スチール・ガルバナイズ仕上げ・アジャスター付(組立式)
※風合いを活かすためにスチール部も木部も
敢えてラフな仕上げにしており、材の選別も行っていません。
予めご了承下さい。



椅子 台数 12

オーリンズ NEW

主材: スチール・ガルバナイズ仕上げ
背・座: 天然木(チーク材)・リサイクルポートウッド調塗装・ライトブル
機能: スタッキング可能(4脚まで)
※風合いを活かすためにスチール部も木部も敢えてラフな仕上げにしており、
材の選別も行っていません。予めご了承下さい。

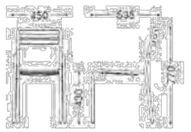

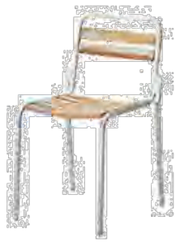

CHERRY

株式会社 engine	〒154-0001 東京都世田谷区池尻3-4-5 tel03-5431-3880	一級建築士事務所 吉デザイン設計事務所	〒305-0817 茨城県つくば市研究学園4-6-3 tel029-886-5682 一級建築士事務所茨城県知事登録 第A3343(3005)号 一級建築士大臣登録 第353023号 吉川直行	TITLE 伏見稲荷OICYビレッジ新築工事	TYPE OF DRAWING 家具・備品-2	SCALE 1/30	DRAWING BY	DATE 2022.06.13	NO A-65

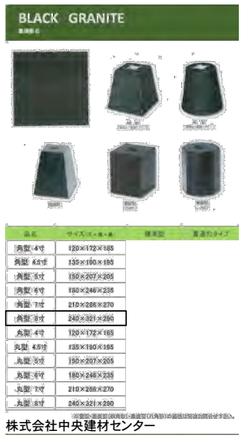

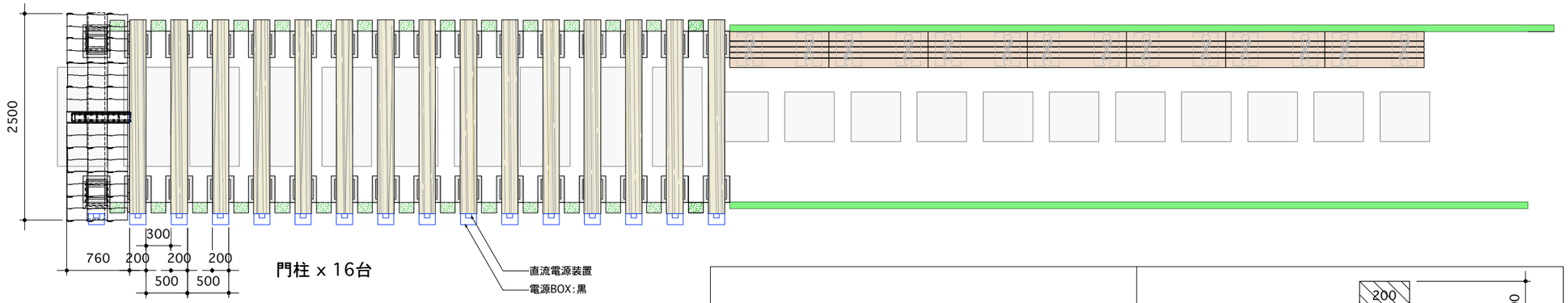

平面図

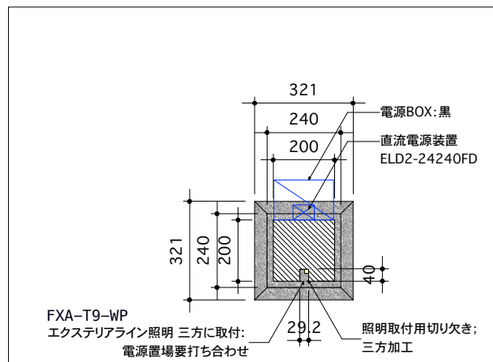

B断面図 S=1/20

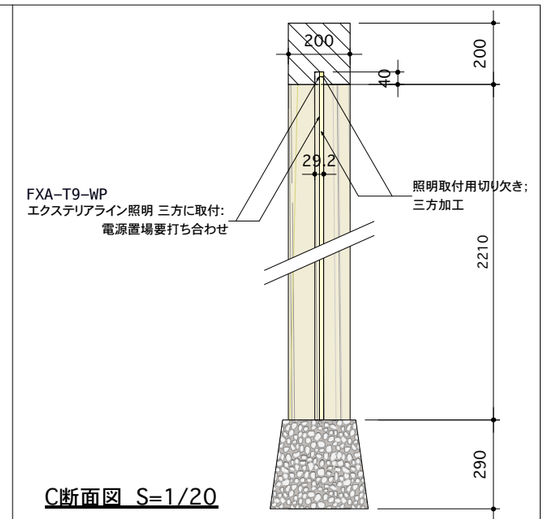

C断面図 S=1/20

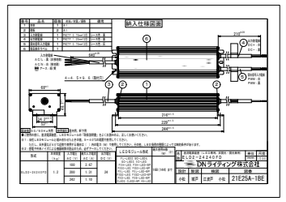



電源BOX参考

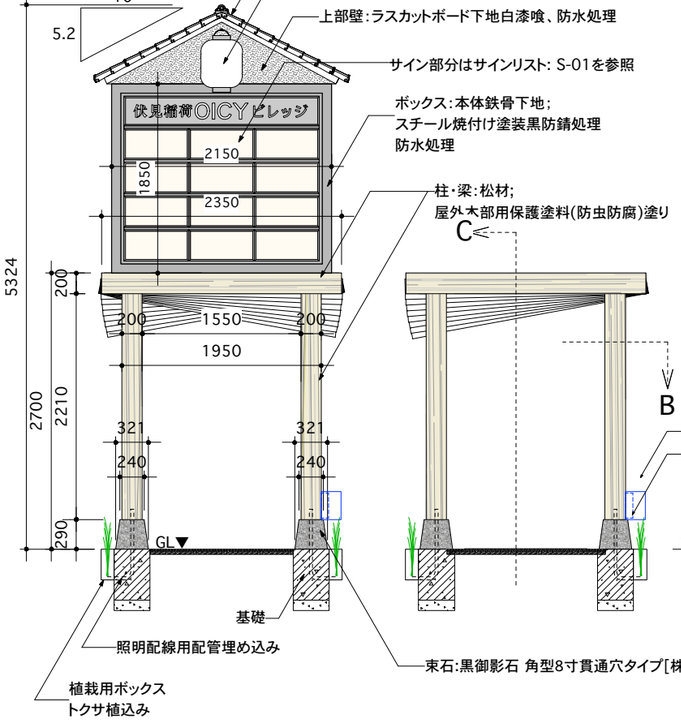

正面図

A面図

右側面図

株式会社 engine 〒154-0001 東京都世田谷区池尻3-4-5 tel03-5431-3880	<Project> 伏見稲荷OICYビレッジ新築工事	
	<Sheet Title> ENT 門 詳細図	
一級建築士事務所 吉デザイン設計事務所 〒305-0817 茨城県つくば市研究学園4-6-3 tel029-886-5682 一級建築士事務所茨城県知事登録 第A3343(3005)号 一級建築士大臣登録 第353023号 吉川直行	<Scale> S=1/60, 1/10	<Date> 2022.06.13
	<Drawer>	<Sheet No.> A-66

Past Draft Date						

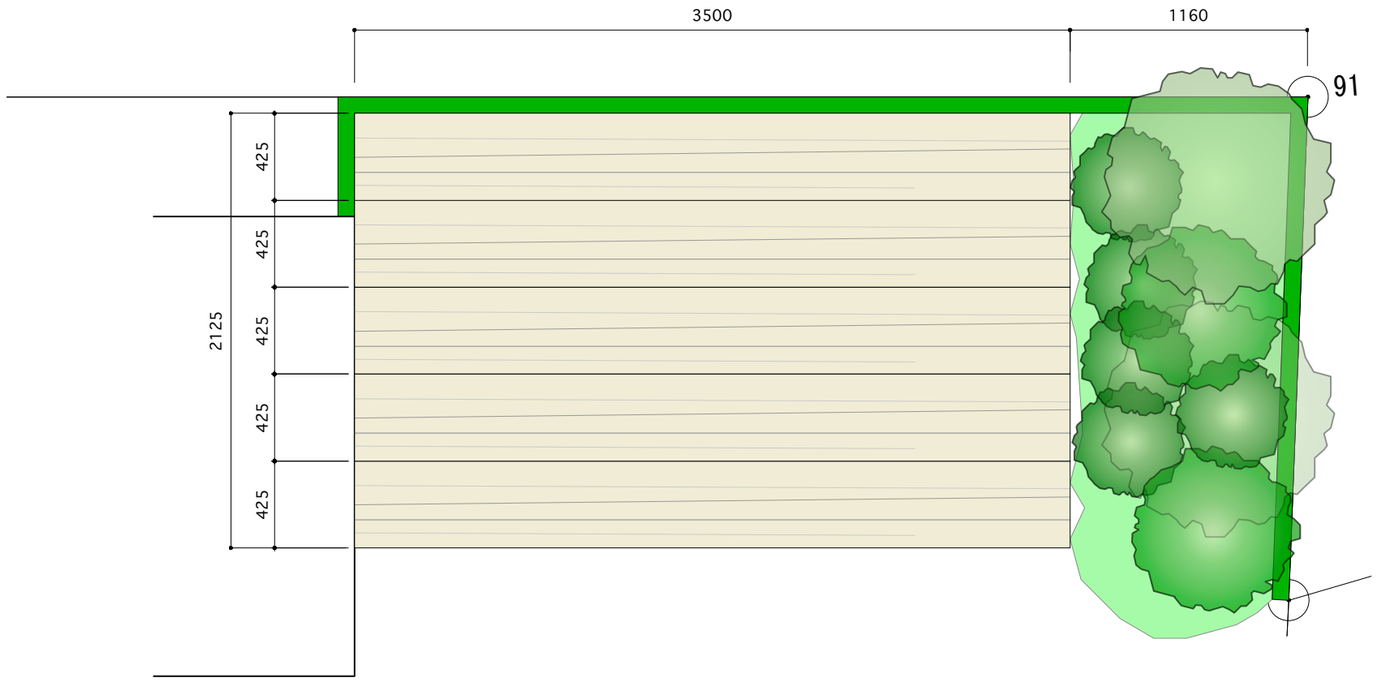

仕上げ:木工下地 松材張り 屋外木部用保護塗料(防虫防腐)塗り

平面図

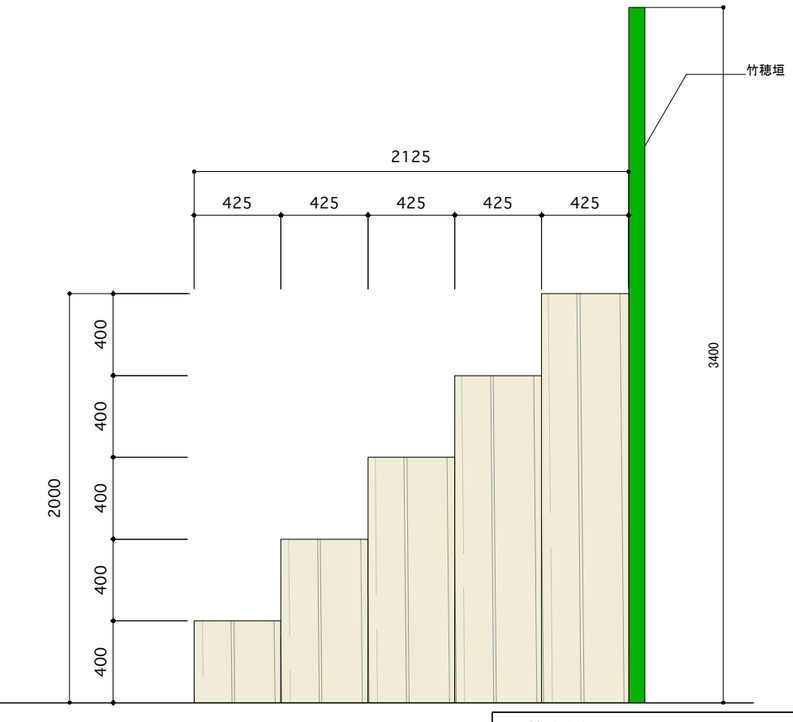

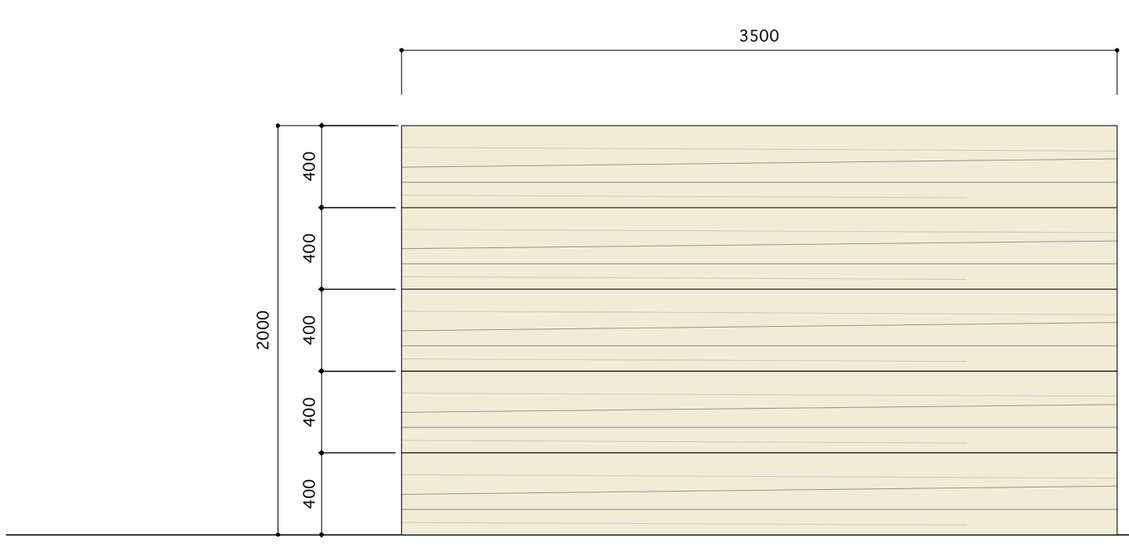

正面図

右側面図

株式会社　engine
〒154-0001　東京都世田谷区池尻3-4-5　tel03-5431-3880
一級建築士事務所　吉デザイン設計事務所
〒305-0817　茨城県つくば市研究学園4-6-3　tel029-886-5682
一級建築士事務所茨城県知事登録　第A3343(3005)号
一級建築士大臣登録　第353023号　吉川直行

<Project> 伏見稲荷OICYビレッジ新築工事	
<Sheet Title> ステップベンチ 詳細図	
<Scale> S=1/30	<Date> 2022.06.13
<Drawer>	<Sheet No.> A-67

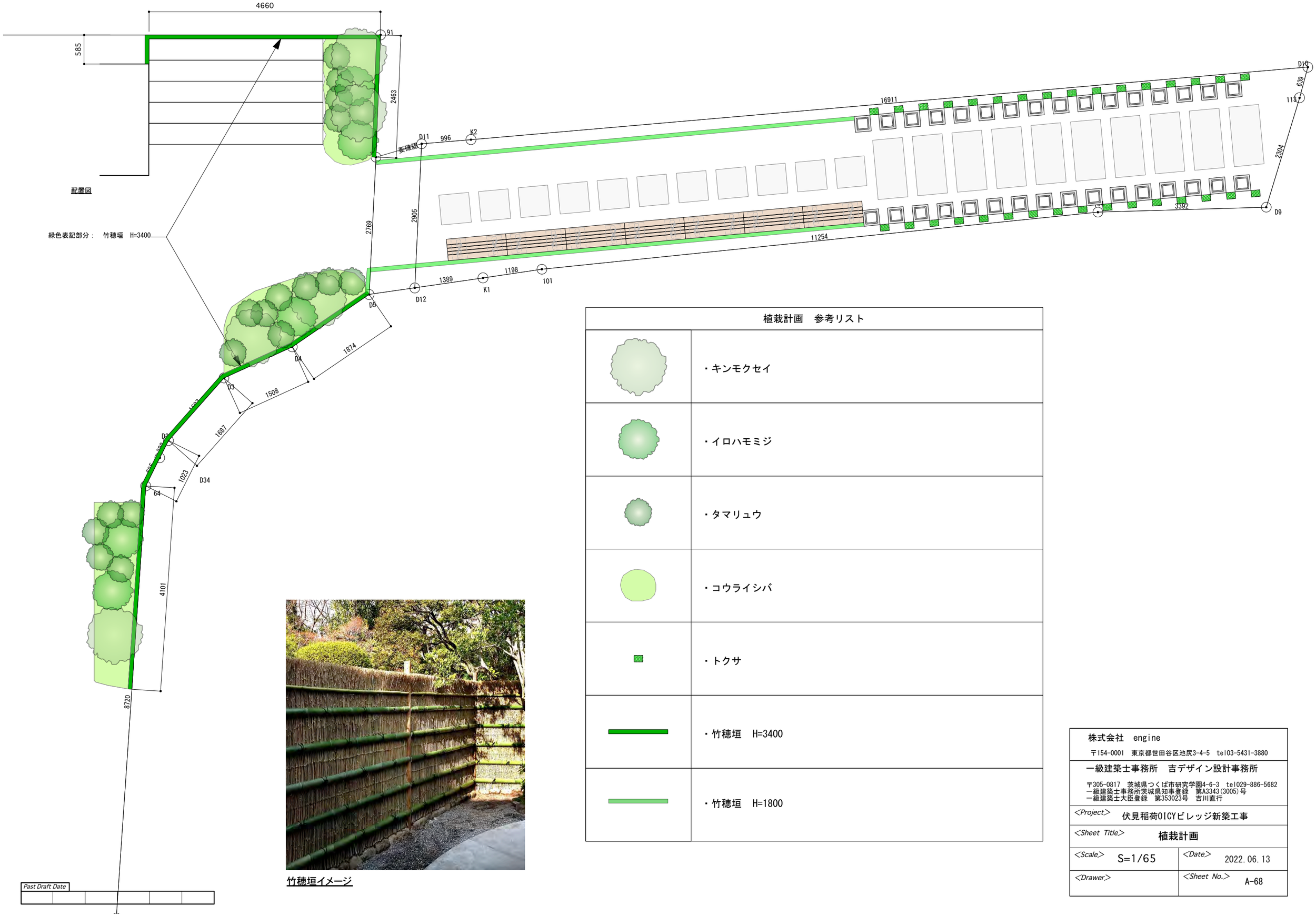

竹穂垣イメージ

植栽計画　参考リスト	
	・キンモクセイ
	・イロハモミジ
	・タマリュウ
	・コウライシバ
	・トクサ
	・竹穂垣　H=3400
	・竹穂垣　H=1800

株式会社　engine
〒154-0001　東京都世田谷区池尻3-4-5　tel03-5431-3880

一級建築士事務所　吉デザイン設計事務所
〒305-0817　茨城県つくば市研究学園4-6-3　tel029-886-5682
一級建築士事務所茨城県知事登録　第A3343(3005)号
一級建築士大臣登録　第353023号　吉川直行

<Project>	伏見稲荷OICYビレッジ新築工事
<Sheet Title>	植栽計画
<Scale> S=1/65	<Date> 2022.06.13
<Drawer>	<Sheet No.> A-68

Past Draft Date

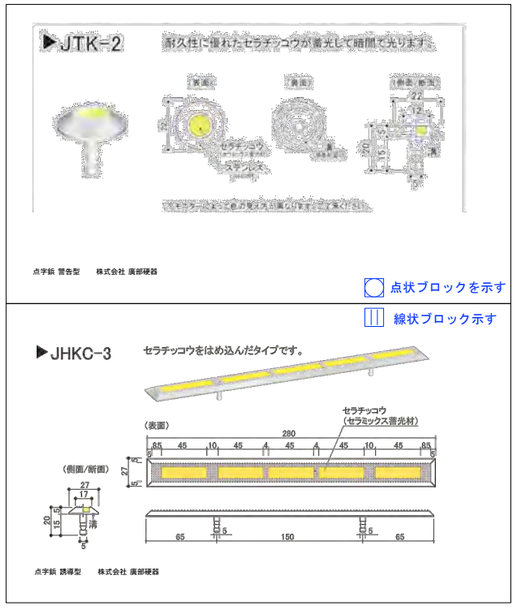

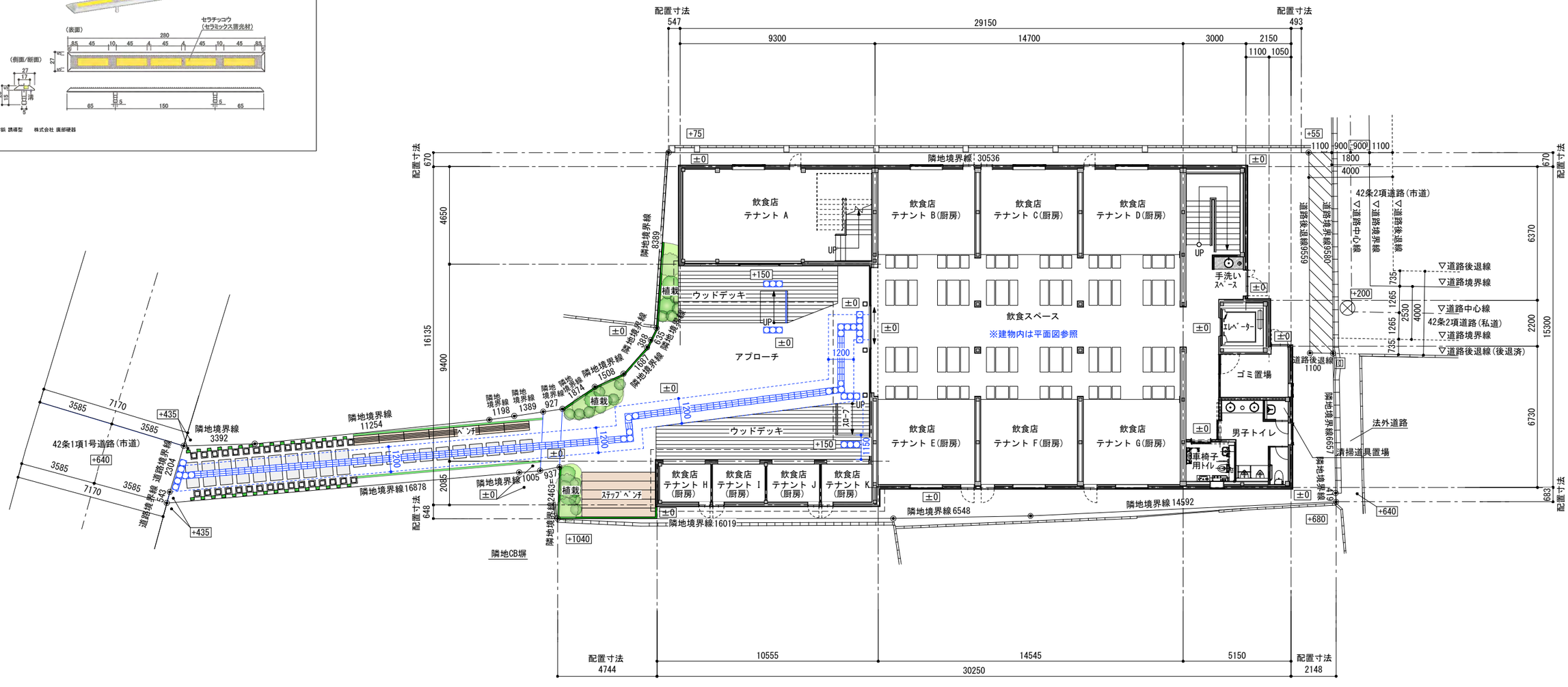

※ 建物内外の床は滑りにくい仕上げとする。
※ 特記なき限り敷地内および建物内の床に2cm以上の段差、勾配1/20を超える傾斜は無し。
※ グレーチングを設ける際には細目ノンスリップ仕様とする。
※ バリアフリーに係る寸法は全て有効寸法とする。

※ ▭ 内の数値は設計GL±0からの地盤面レベルを示す。
※ 建物各部の高さ(H=)は平均GLからの高さを示す。
※ 平均GL=設計GL±0mm

株式会社　engine
〒154-0001　東京都世田谷区池尻3-4-5　tel03-5431-3880
代表　轟貴弘
一級建築士事務所　吉デザイン設計事務所
〒305-0817　茨城県つくば市研究学園4-6-3　tel029-886-5682
一級建築士事務所茨城県知事登録　第A3343(3005)号
一級建築士大臣登録　第353023号　吉川直行

TITLE 伏見稲荷OICYビレッジ新築工事

TYPE OF DRAWING 点字鋲計画　配置平面図

SCALE 1/200

DRAWING BY

DATE 2022.06.13

NO A-69

洗い出し仕上げ床：

■外構・1F
UM662/ダークグレイ+GR 及び UM671/ニューフリージア+YL ㈱高商 の塗り分け

■2F EVホール：UM671/ニューフリージア+YL ㈱高商

■PHF EVホール：UM662/ダークグレイ+GR ㈱高商

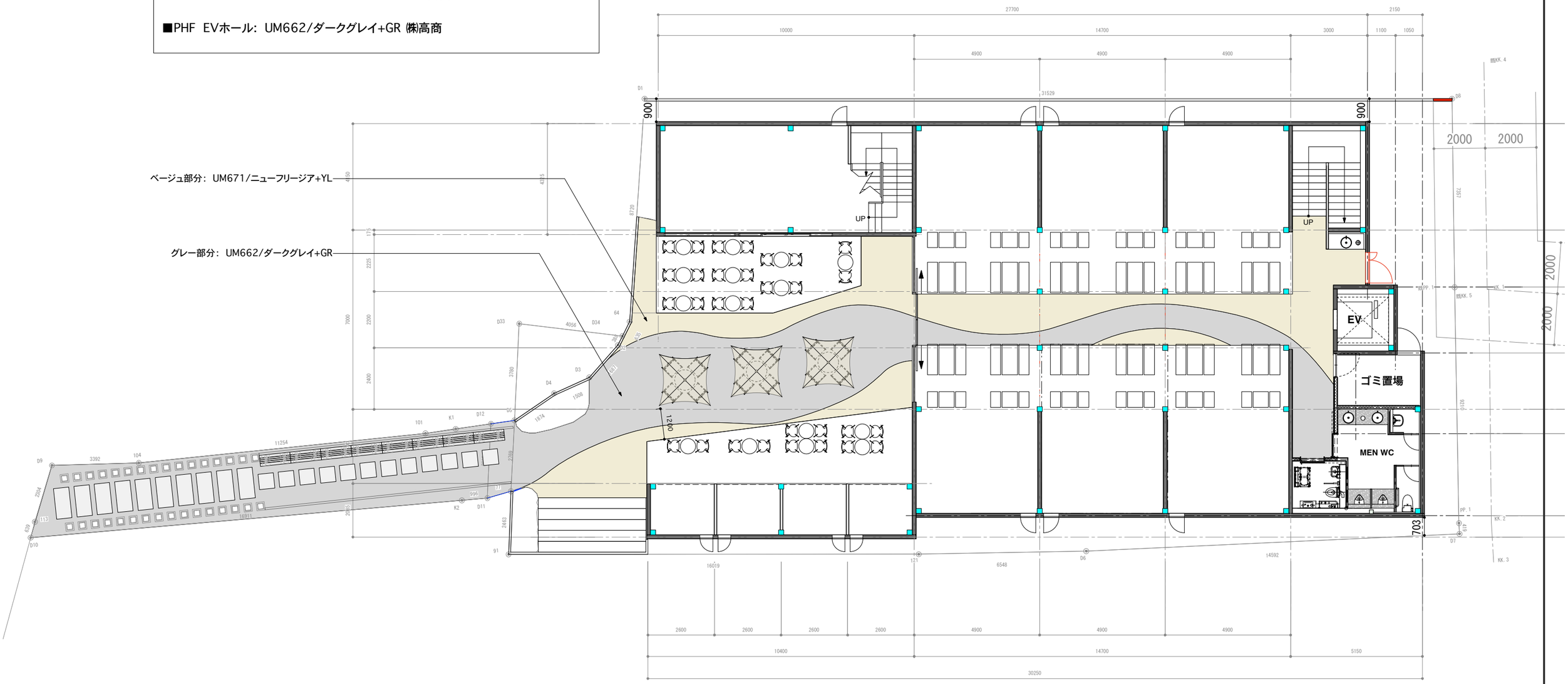

株式会社 engine　〒154-0001 東京都世田谷区池尻3-4-5 tel03-5431-3880

一級建築士事務所 吉デザイン設計事務所　〒305-0817 茨城県つくば市研究学園4-6-3 tel029-886-5682
一級建築士事務所茨城県知事登録 第A3343(3005)号
一級建築士大臣登録 第353023号 吉川直行

TITLE 伏見稲荷OICYビレッジ新築工事

TYPE OF DRAWING 洗い出し床塗り分け図 配置平面図

SCALE 1/150

DRAWING BY

DATE 22.06.13

NO A-70

内照サイン
LEDモジュール×64個

内照サイン
LEDモジュール×116個

内照サイン
LEDモジュール×216個

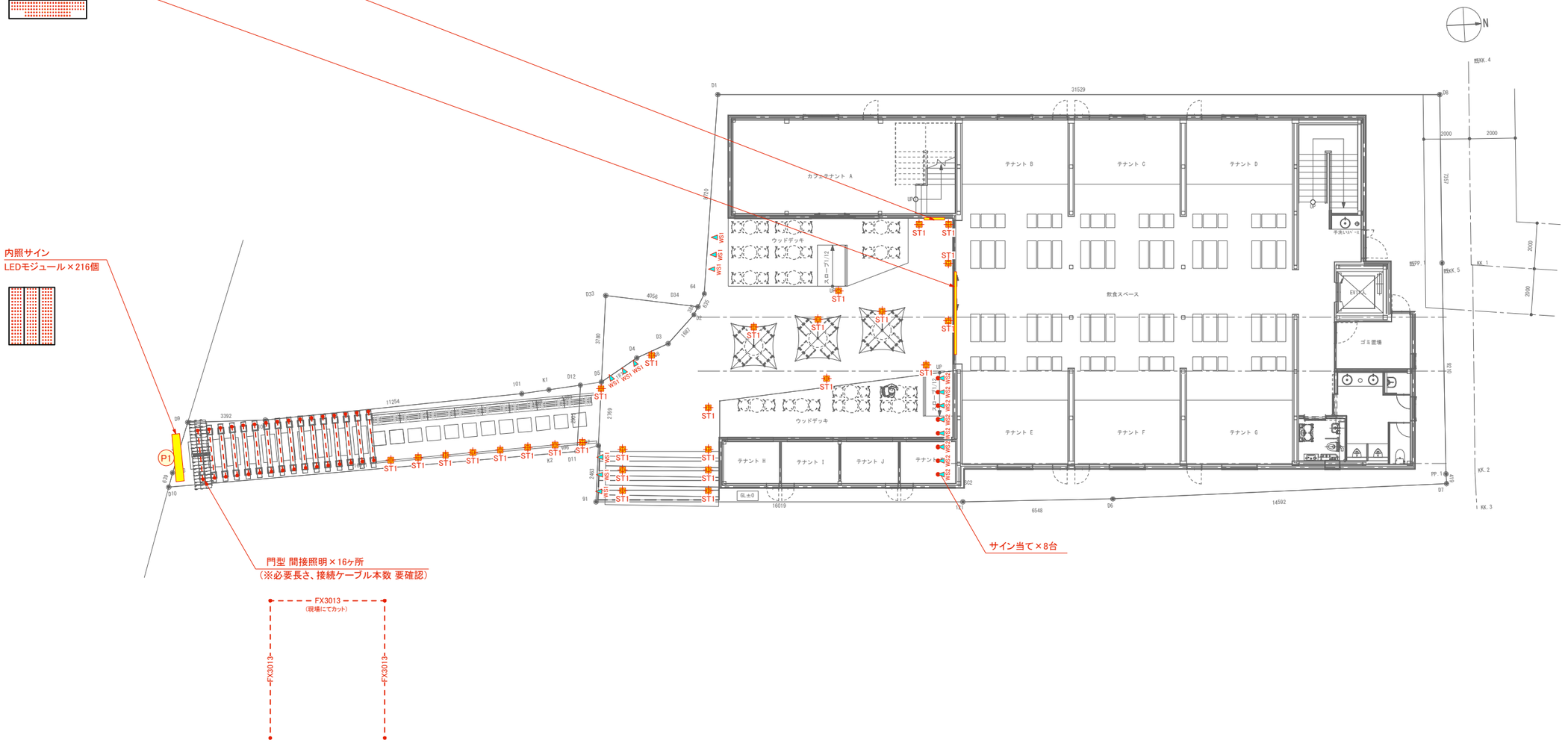

一級建築士事務所　吉デザイン設計事務所	〒305-0817　茨城県つくば市研究学園4-6-3　tel029-886-5682 一級建築士事務所茨城県知事登録　第A3343(3005)号 一級建築士大臣登録　第353023号　吉川直行	TITLE	伏見稲荷OICYビレッジ新築工事	TYPE OF DRAWING	外構照明計画図	SCALE 1/200	DRAWING BY
						DATE 2022.06.13	NO A-71

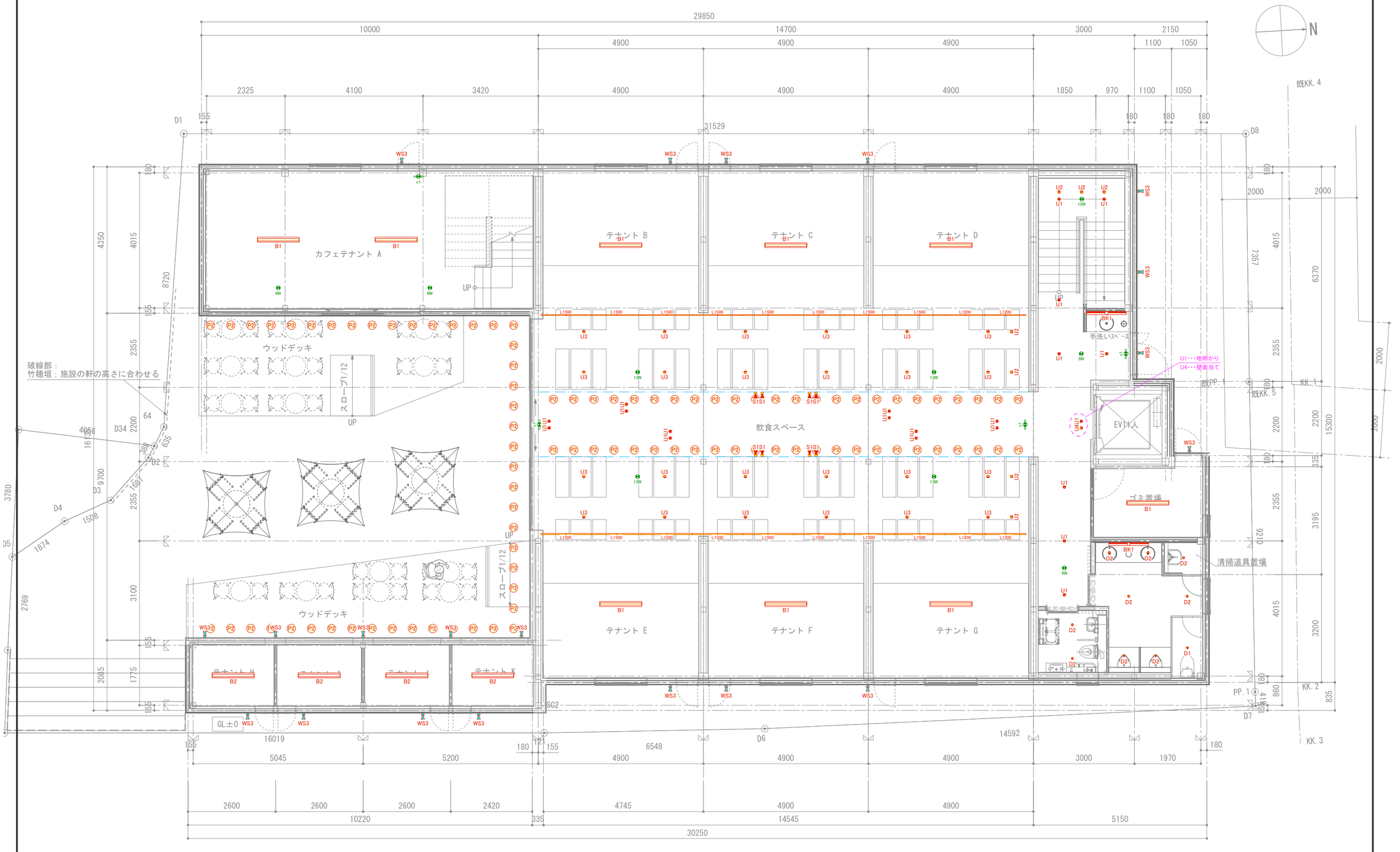

一級建築士事務所　吉デザイン設計事務所	〒305-0817　茨城県つくば市研究学園4-6-3　tel029-886-5682 一級建築士事務所茨城県知事登録　第A3343(3005)号 一級建築士大臣登録　第353023号　吉川直行	TITLE	伏見稲荷OICYビレッジ新築工事	TYPE OF DRAWING	1階照明計画図	SCALE 1/100	DRAWING BY

DATE 2022.06.13　NO A-72

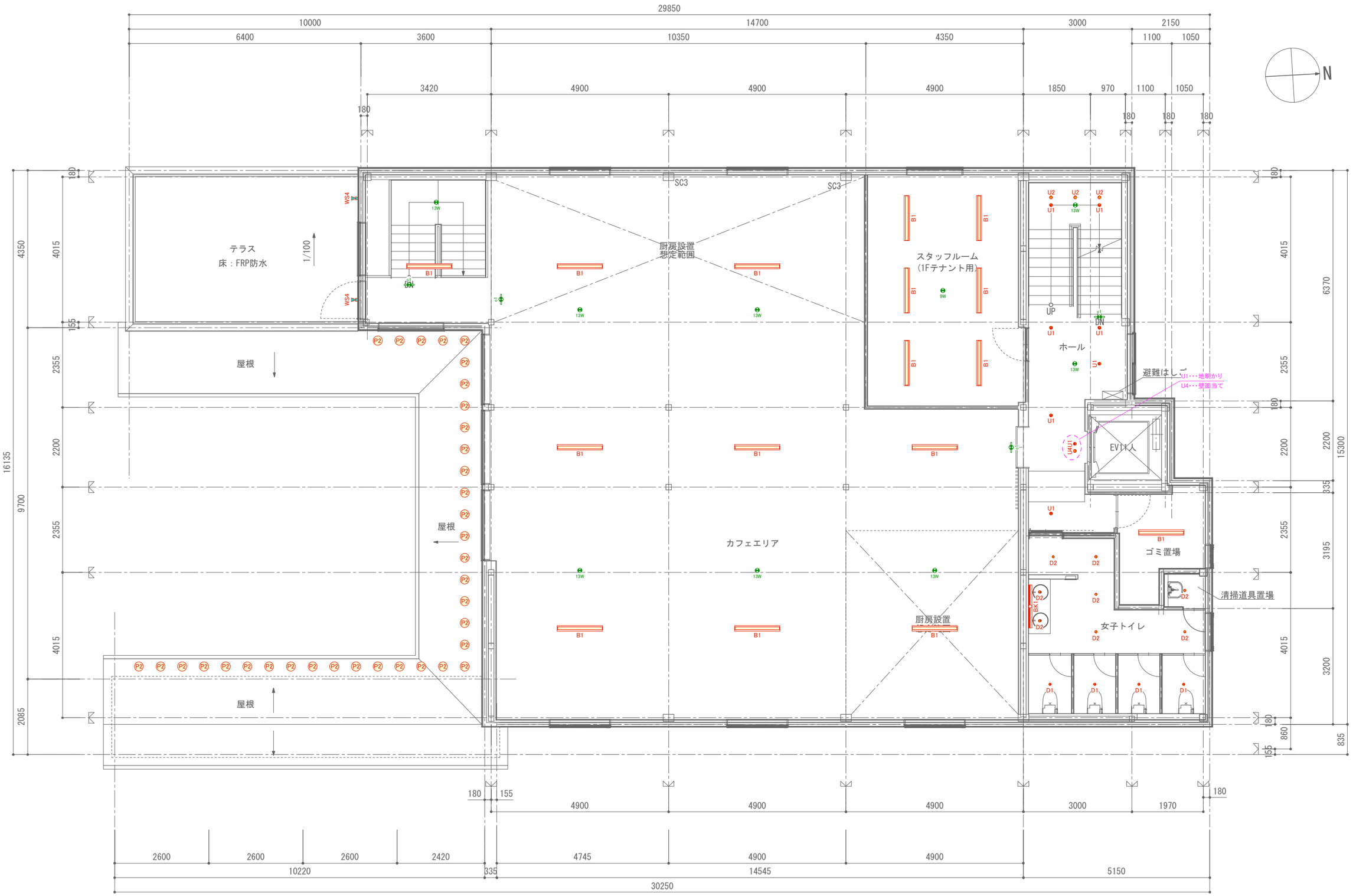

一級建築士事務所　吉デザイン設計事務所	〒305-0817　茨城県つくば市研究学園4-6-3　tel029-886-5682 一級建築士事務所茨城県知事登録　第A3343(3005)号 一級建築士大臣登録　第353023号　吉川直行	TITLE	伏見稲荷OICYビレッジ新築工事	TYPE OF DRAWING	2階照明計画図	SCALE 1/100 / DRAWING BY	DATE 2022.06.13 / NO A-73

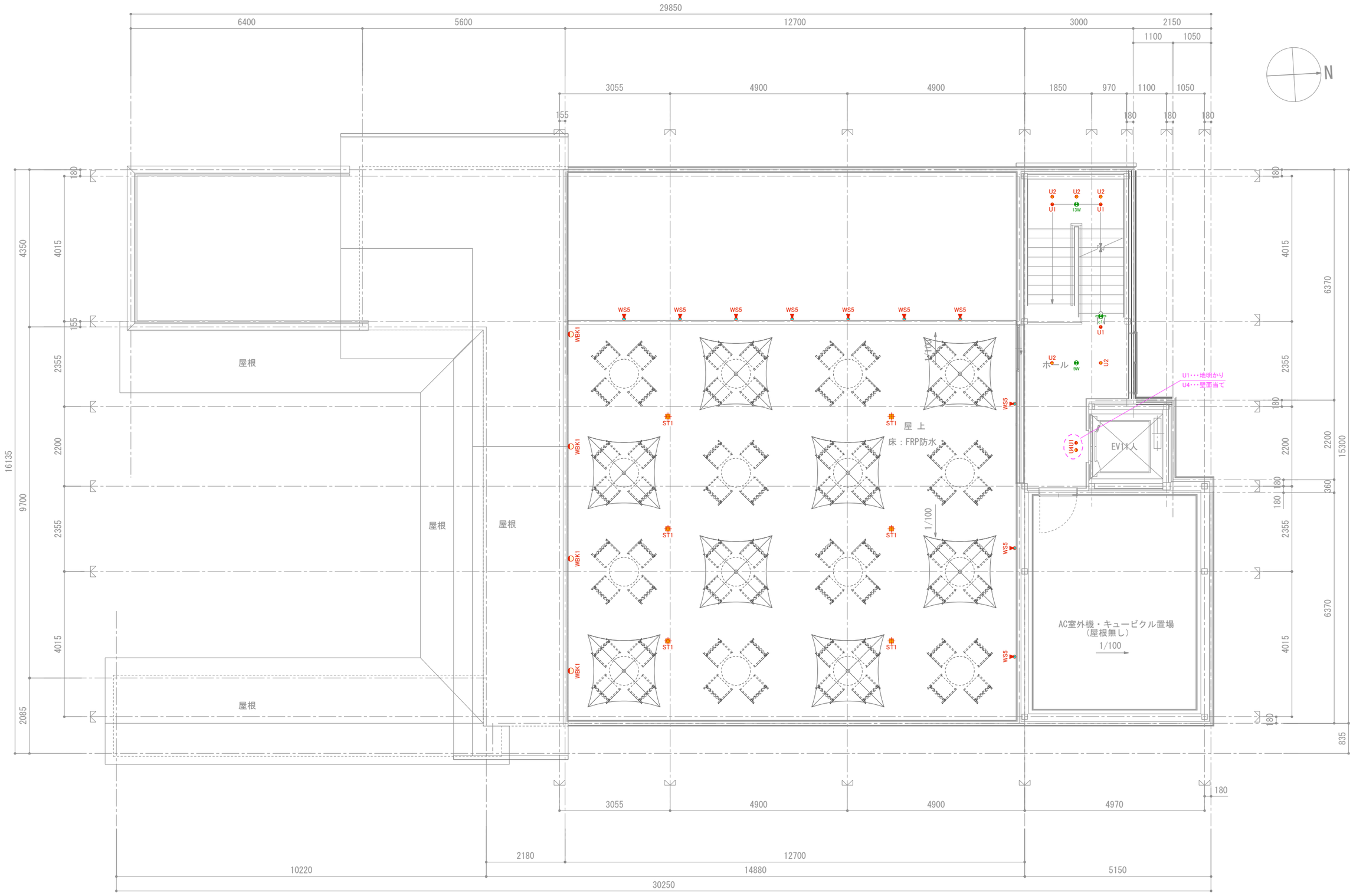

一級建築士事務所　吉デザイン設計事務所	〒305-0817　茨城県つくば市研究学園4-6-3　tel029-886-5682 一級建築士事務所茨城県知事登録　第A3343(3005)号 一級建築士大臣登録　第353023号　吉川直行	TITLE	伏見稲荷OICYビレッジ新築工事	TYPE OF DRAWING	PH階照明計画図	SCALE 1/100	DRAWING BY
		DATE	2022.06.13	NO	A-74		

D1 ダウンライト
LED4.8W/2700K/23°



OD 361 387
¥12,700（税抜き）
調光器別売
電球色
【ブラック】
●LED
●アルミダイカスト
●樹脂（鏡面）
●レンズ：樹脂（透明）
●巾 φ64 埋込深79 0.2kg
●光源寿命40,000時間
■連続調光100-1%-位相制御
■取付可能天井厚5-25mm
■別売調光器：LC 211-212-214-216-217-702-611-613-615
■5VA(100V)

D2 ダウンライト
LED4.8W/2700K/40°



OD 361 395
¥12,700（税抜き）
調光器別売
電球色
【ブラック】
●LED
●アルミダイカスト
●樹脂（鏡面）
●レンズ：樹脂（透明）
●巾 φ64 埋込深79 0.2kg
●光源寿命40,000時間
■連続調光100-1%-位相制御
■取付可能天井厚5-25mm
■別売調光器：LC 211-212-214-216-217-702-611-613-615
■5VA(100V)

U1 ユニバーサルダウンライト
LED12.4W/2700K/16°



XD 603 126HC
¥19,800（税抜き）
調光器別売
電球色
【マットブラック】
●LED
●アルミダイカスト
●レンズ：アクリル
●巾 φ83 埋込深110 0.8kg
●光源寿命40,000時間
■電源装置付属
■連続調光100-1%-位相制御
■取付可能天井厚5-21mm
■別売調光器：LC 211-212-214-216-217-223-224-702-611-613-615
■21VA(100V)
■断熱施工不可

U2 ユニバーサルダウンライト
LED12.4W/2700K/24°



XD 603 128HC
¥19,800（税抜き）
調光器別売
電球色
【マットブラック】
●LED
●アルミダイカスト
●レンズ：アクリル
●巾 φ83 埋込深110 0.8kg
●光源寿命40,000時間
■電源装置付属
■連続調光100-1%-位相制御
■取付可能天井厚5-21mm
■別売調光器：LC 211-212-214-216-217-223-224-702-611-613-615
■21VA(100V)
■断熱施工不可

U3 ユニバーサルダウンライト
LED12.4W/2700K/17°



XD 603 168HC
¥14,800（税抜き）
調光器別売
電球色
【マットブラック】
●LED
●アルミダイカスト
●レンズ：アクリル
●巾 φ83 埋込深95 0.8kg
●重量30° ・回転360°
●光源寿命40,000時間
■電源装置付属
■連続調光100-1%-位相制御
■取付可能天井厚5-21mm
■別売調光器：LC 211-212-214-216-217-223-224-702-611-613-615
■21VA(100V)
■断熱施工不可

U4 ユニバーサルダウンライト
LED12.4W/2700K/45°



XD 603 172HC
¥14,800（税抜き）
調光器別売
電球色
【マットブラック】
●LED
●アルミダイカスト
●レンズ：アクリル
●巾 φ83 埋込深95 0.8kg
●重量30° ・回転360°
●光源寿命40,000時間
■電源装置付属
■連続調光100-1%-位相制御
■取付可能天井厚5-21mm
■別売調光器：LC 211-212-214-216-217-223-224-702-611-613-615
■21VA(100V)
■断熱施工不可

S1 スポットライト
LED電球 10.5W/2700K



NO258H
¥12,000
（税抜き）
■LED電球ダイクロハロゲン形 φ70
■LDR11L-M-E11/D/B（ミディアム配光）
■口金：E11
■電球色・2700K

OS 256 388
¥7,800（税抜き）
ランプ・調光器別売
【ブラック】
●LED電球ダイクロハロゲン形 φ70調光 10.5W(E11)
●アルミダイカスト
●巾 φ80 長150 0.8kg
●首振90° ・回転360°
●光源寿命40,000時間
●壁面・天井面・傾斜面取付兼用
■連続調光100-5%-位相制御
■別売調光器：LC 211-212-214-216-217-223-224-702-611-613-615

BK1 ブラケット
LED8.5W/2700K



OL 251 874R
¥19,800（税抜き）
電球色
●LED
●アルミ（オフホワイト色）
●ポリカーボネート（乳白）
●巾34 長L180 奥61 1.2kg
●光源寿命40,000時間
●壁面・天井面・傾斜面取付兼用
■調光器不可
■9VA(100V)

L1500 室内用間接照明
LED13W/2700K



OL 291 528
¥20,000（税抜き）
調光器・接続線別売
電球色
●LED
●アルミ（アルマイト）
●カバー：ポリカーボネート（乳白）
●巾32 長1,500 高28 0.9kg
●光源寿命40,000時間
●壁面・天井面・床面取付兼用
■電源ケーブル 延長ケーブル別売
■連続調光100-1%-位相制御
■別売調光器：LC 211-212-214-216-217-223-224-702-611-613-615
■22VA(100V)
■電源ケーブルは器具の取り付けに必ず必要です

L1200 室内用間接照明
LED10.4W/2700K



OL 291 532
¥17,500（税抜き）
調光器・接続線別売
電球色
●LED
●アルミ（アルマイト）
●カバー：ポリカーボネート（乳白）
●巾32 長1,200 高28 0.8kg
●光源寿命40,000時間
■壁面・天井面・床面取付兼用
■電源ケーブル 延長ケーブル別売
■連続調光100-1%-位相制御
■別売調光器：LC 211-212-214-216-217-223-224-702-611-613-615
■18VA(100V)
■電源ケーブルは器具の取り付けに必ず必要です

B1 ベースライト
LED31.8W/3500K



XL 501 002R4D
¥23,800（税抜き）
温白色
【100-242V】
●LEDユニット UN4404RD
●鋼（白色）
●ポリカーボネート（乳白）
●巾150 長1,250 高53 2.9kg
●光源寿命40,000時間
■壁面・天井面・傾斜面取付兼用
■調光器不可
■34VA/33VA/34VA(100V/200V/242V)

B2 ベースライト
LED16.4W/3500K



XL 501 002R3D
¥18,000（税抜き）
温白色
【100-242V】
●LEDユニット UN4403RD
●鋼（白色）
●ポリカーボネート（乳白）
●巾150 長1,250 高53 2.9kg
●光源寿命40,000時間
■壁面・天井面・傾斜面取付兼用
■調光器不可
■17VA/18VA/19VA(100V/200V/242V)

WS1 エクステリアスポットライト
LED 5.5W/2700K



NO259H
¥6,000
（税抜き）
■LED電球ダイクロハロゲン形 φ50
■LDR5L-M-E11/D/B/2（ミディアム配光）
■口金：E11
■電球色・2700K

OG 254 371
¥18,000（税抜き）
ランプ別売
【ブラック】
●LED電球ダイクロハロゲン形 φ50 4.5W(E11)
●アルミダイカスト
●カバー：強化ガラス（透明）
●プラグ付キャブタイヤケーブル 5m
●巾φ78 長151 2.0kg
●首振145° ・回転360°
●光源寿命40,000時間

WS2 エクステリアスポットライト
LED15W/3000K



AD-3134-L
¥32,000
LED15.0W
アルミダイキャスト（黒色塗装）
強化ガラス（クリア）
重量：1.3kg
電源装置：100V専用
電源内蔵
使用周囲温度範囲0～35℃
15°

WS3 エクステリアスポットライト
LED電球 5.5W/2700K



NO259H
¥6,000
（税抜き）
■LED電球ダイクロハロゲン形 φ50
■LDR5L-M-E11/D/B/2（ミディアム配光）
■口金：E11
■電球色・2700K

OG 254 369
¥10,000（税抜き）
ランプ別売
【ブラック】
●LED電球ダイクロハロゲン形 φ50 4.5W(E11)
●アルミダイカスト
●カバー：強化ガラス（透明）
●巾φ78 長151 1.1kg
●首振125° ・回転360°
●光源寿命40,000時間
●壁面・天井面取付兼用
■別売銘緑台：PF215B

WS4 エクステリアスポットライト
LED5.9W/2700K/70°



OG 254 354
¥17,800（税抜き）
電球色
【ブラック】【ワイド配光】
●LED
●アルミダイカスト
●カバー：強化ガラス（透明）
●レンズ：アクリル（透明）
●巾φ78 長151 1.1kg
●首振125° ・回転360°
●光源寿命40,000時間
●壁面・天井面取付兼用
■別売銘緑台：PF215B
■調光器不可
■10VA(100V)

WS5 エクステリアスポットライト
LED11W/2700K/66°



OG 254 344
¥19,800（税抜き）
電球色
【ブラック】【ワイド配光】
●LED
●アルミダイカスト
●カバー：強化ガラス（透明）
●レンズ：アクリル（透明）
●巾φ88 長152 1.4kg
●首振125° ・回転360°
●光源寿命40,000時間
●壁面・天井面取付兼用
■別売銘緑台：PF215B
■調光器不可
■19VA(100V)

ST1 エクステリアスタンドライト
LED1.8W/2700K



連（れん）
¥49,800/基
HGB-D02K 51278900 ブラック
LEDモジュール1.8W
W150×D150×H400mm
ステンレス アクリラーロン
約1.5kg
コード長：約5m
フレーム15角27個設置

※地中配線の場合は、電源コードを電線保護管（別売）に必ず通し、不乾性パテ（別売）で止水処理を行ってください。

WBK1 ポーチライト
LED4.3W/2700K



○LGW85083Z
¥25,000円（税抜）
LED電球小形電球タイプ4.3W1灯（E17）（電球色）
幅164・高257・出しろ119・重0.9kg
●アクリルカバー（乳白）
●ステンレス（オフブラック）
●光源寿命40000時間（光束維持率70%）
40形電球11灯器具相当／密閉型／LED電球専用商品
●調光操作不可
●ボックス取り付け不可
●写真方向以外取り付け不可
固有エネルギー消費効率59.0 lm/W（254 lm・4.3W）

FX3013 エクステリアライン照明
LED34.6W/2900K



FXE-LED3013L29-WP
¥69,000円（税抜）
●入力電圧DC24V
●LEDモジュール入力電力34.6W
●定格光束2010lm
●連結可（1系統9120mm以内）
●1系統の配配線長は9m以内
●光源寿命30000時間
●IP保護等級IP67MP

AP LEDモジュール
LED1W/3000K



100V-12NSP-3000K

P1
P2

P1・・・提灯（大）

P2・・・提灯（小）

調光器



LC 702
¥15,800（税抜）
●樹脂（白色）
●巾116 高120 出18
■LED用調光器
■50-60Hz共用
■定格容量800VA
■2個用スイッチボックスに適合
■指定LED器具専用

調光器



LC 211
¥12,000（税抜）
●樹脂（白色）
●巾70 高120 出18
■LED用調光器
■50-60Hz共用
■調光回路用1路オフライトスイッチ付
■1個用スイッチボックスに適合
■指定LED器具専用

9W 非常灯
LED0.9W/5000K



OR 036 307K
¥39,800（税抜き）
昼白色
【ブラック】【100-242V】
●LED
●樹
●巾φ120 埋込深74 0.5kg
■自己点検機能付／電池内蔵形（専用形）
■常時消灯 非常時のみ点灯
■点検スイッチ付
■交換電池：FK700
■非常灯評定番号：LALE-004
■取付可能天井厚3-25mm
■2VA/4VA/5VA（100V/200V/242V）

13W 非常灯
LED1W/5000K



OR 036 317K
¥41,800（税抜き）
昼白色
【ブラック】【100-242V】
●LED
●樹
●巾φ120 埋込深74 0.5kg
■自己点検機能付／電池内蔵形（専用形）
■常時消灯 非常時のみ点灯
■点検スイッチ付
■交換電池：FK701
■非常灯評定番号：LALE-004
■取付可能天井厚3-25mm
■2VA/4VA/5VA（100V/200V/242V）

c1 誘導灯
LED1.4W



OR 037 535
¥28,850（税抜き）
パネル別売
【片面型】
●LED
●樹脂（白色）
●0.9kg
■光源寿命60,000時間
■C級避難口・通路誘導灯
■常時・非常時とも点灯
■自己点検機能付・充電モニター付
■ニッケル水素蓄電池
■壁面・天井面取付兼用型・天井吊り下げ可能（吊り具別売）
■誘導灯認定番号：IA5111-2172
■公共施設形：SH1-FBF20-C-SH1-FSF20-C+ST1-FBF22-C+ST1-FSF22-C
■別売表示パネルをご指定ください
■3VA(100V)

OA 253 512C
¥2,000（税抜き）
■表示パネル

図面管理番号	10R-211201-01
総容量(kVA)	2.580

2021.12.01

【外構】

記号	器具・型番	ランプ	埋込寸法	台数	容量(VA)	合計容量(kVA)	備考
WS1	エクステリアスポットライト OG254371 ランプ別売	LED電球ダイクロハロゲン形φ50/5.5W/2700K NO259H(LDR6L-M-E11/D/B/2(ミディアム配光))		9	6	0.054	
WS2	エクステリアスポットライト AD-3134-L	LED15W/3000K		8	17	0.136	
ST1	エクステリアスタンドライト HGB-D02K	LED1.8W/2700K		27	2	0.054	
FX3013	エクステリアライン照明 FXE-LED3013L29-WP	LED34.6W/2900K		48	40	1.920	電源装置: ELD2-24240FD ×16 接続ケーブル: DKE1000片切り ×16 アルミレール: TR-FXE1000 ×144 落下防止パーツ: FXE-RB ×112
AP	LEDモジュール 100V-12NSP-3000K	LED1W/3000K		396	1	0.396	※内照サイン3ヶ所（116個+64個+216個）
P1	提灯（大）	-		1	20	0.020	※想定容量

調光器

	型番	台数
	PDC1000	4

【1F】

総容量(kVA) 3.182

記号	器具・型番	ランプ	埋込寸法	台数	容量(VA)	合計容量(kVA)	備考
D1	ダウンライト OD361387	LED4.8W/2700K/23°	φ50 H=80	1	5	0.005	
D2	ダウンライト OD361395	LED4.8W/2700K/40°	φ50 H=80	9	5	0.045	
U1	ユニバーサルダウンライト XD603126HC	LED12.4W/2700K/16°	φ75 H=110	21	21	0.441	
U2	ユニバーサルダウンライト XD603128HC	LED12.4W/2700K/24°	φ75 H=110	7	21	0.147	
U3	ユニバーサルダウンライト XD603168HC	LED12.4W/2700K/17°	φ75 H=95	24	21	0.504	
U4	ダウンライト XD603172HC	LED12.4W/2700K/45°	φ75 H=95	1	21	0.021	
S1	スポットライト OS256388 ランプ別売	LED電球ダイクロハロゲン形φ70/10.5W/2700K NO258H(LDR11L-M-E11/D/B(ミディアム配光))		8	12	0.096	
BK1	ブラケット OL251874R	LED8.5W/2700K		2	9	0.018	
L1500	室内用間接照明 OL291528	LED13W/2700K		16	22	0.352	電源ケーブル/長1m: OA253339 ×2
L1200	室内用間接照明 OL291532	LED10.4W/2700K		4	18	0.072	
B1	ベースライト XL501002R4D	LED31.8W/3500K		9	34	0.306	
B2	ベースライト XL501002R3D	LED16.4W/3500K		4	17	0.068	
WS3	エクステリアスポットライト OG254369 ランプ別売	LED電球ダイクロハロゲン形φ50/5.5W/2700K NO259H(LDR6L-M-E11/D/B/2(ミディアム配光))		20	7	0.140	
P2	提灯（小）	-		94	10	0.940	※想定容量

9W	非常灯 OR036307K	LED0.9W/5000K	φ100 H=74	4	2	0.008	
13W	非常灯 OR036317K	LED1W/5000K	φ100 H=74	5	2	0.010	
c1	誘導灯 OR037535	LED1.4W		3	3	0.009	別売表示シート: OA253512C ×3

調光器

	型番	台数
	LC702	5
	LC211	3

【2F】

総容量(kVA) 1.057

記号	器具・型番	ランプ	埋込寸法	台数	容量(VA)	合計容量(kVA)	備考
D1	ダウンライト OD361387	LED4.8W/2700K/23°	φ50 H=80	4	5	0.020	
D2	ダウンライト OD361395	LED4.8W/2700K/40°	φ50 H=80	8	5	0.040	
U1	ユニバーサルダウンライト XD603126HC	LED12.4W/2700K/16°	φ75 H=110	8	21	0.168	
U2	ユニバーサルダウンライト XD603128HC	LED12.4W/2700K/24°	φ75 H=110	3	21	0.063	
U4	ダウンライト XD603172HC	LED12.4W/2700K/45°	φ75 H=95	1	21	0.021	
BK1	ブラケット OL251874R	LED8.5W/2700K		1	9	0.009	
B1	ベースライト XL501002R4D	LED31.8W/3500K		16	21	0.336	
WS4	エクステリアスポットライト OG254354	LED5.9W/2700K/70°		2	10	0.020	
P2	提灯（小）	-		35	10	0.350	※想定容量

9W	非常灯 OR036307K	LED0.9W/5000K	φ100 H=74	1	2	0.002	
13W	非常灯 OR036317K	LED1W/5000K	φ100 H=74	8	2	0.016	
c1	誘導灯 OR037535	LED1.4W		4	3	0.012	別売表示シート: OA253512C ×4

調光器

	型番	台数
	LC702	1
	LC211	1

【PHF】

総容量(kVA) 0.387

記号	器具・型番	ランプ	埋込寸法	台数	容量(VA)	合計容量(kVA)	備考
U1	ユニバーサルダウンライト XD603126HC	LED12.4W/2700K/16°	φ75 H=110	4	21	0.084	
U2	ユニバーサルダウンライト XD603128HC	LED12.4W/2700K/24°	φ75 H=110	5	21	0.105	
U4	ユニバーサルダウンライト XD603128HC	LED12.4W/2700K/24°	φ75 H=110	1	21	0.021	
WS5	エクステリアスポットライト OG254344	LED11W/2700K/66°		7	19	0.133	
ST1	エクステリアスタンドライト HGB-D02K	LED1.8W/2700K		6	2	0.012	
WBK1	ポーチライト LGW85083Z	LED4.3W/2700K		5	5	0.025	

9W	非常灯 OR036307K	LED0.9W/5000K	φ100 H=74	1	2	0.002	
13W	非常灯 OR036317K	LED1W/5000K	φ100 H=74	1	2	0.002	
c1	誘導灯 OR037535	LED1.4W		1	3	0.003	別売表示シート: OA253512C ×1

調光器

	型番	台数
	LC702	1
	LC211	1

〈お問い合わせ先〉
オーデリック株式会社
担当者:半田 圭介　TEL:090-1692-9790

一級建築士事務所　吉デザイン設計事務所
〒305-0817　茨城県つくば市研究学園4-6-3　tel029-886-5682
一級建築士事務所茨城県知事登録　第A3343(3005)号
一級建築士大臣登録　第353023号　吉川直行

TITLE 伏見稲荷OICYビレッジ新築工事

TYPE OF DRAWING 照明容量表

SCALE non

DRAWING BY

DATE 2022.06.13

NO A-76

（仮称） 伏見稲荷OICYビレッジ新築工事　電気設備図面リスト

電　気　設　備　図　リ　ス　ト		
図面番号	図面名称	縮尺
E-01	電気設備工事特記仕様書	
E-02	受変電設備	
E-03	空調動力盤リスト	
E-04	電灯分電盤リスト-1	
E-05	幹線系統図	
E-06	1階受変電・幹線設備平面図	A3 1:100
E-07	2階受変電・幹線設備平面図	A3 1:100
E-08	PH階受変電・幹線設備平面図	A3 1:100
E-09	照明器具姿図-1	
E-10	照明器具姿図-2	
E-11	外構電灯設備平面図	A3 1:200
E-12	1階電灯設備平面図	A3 1:100
E-13	2階電灯設備平面図	A3 1:100
E-14	PH階電灯設備平面図	A3 1:100
E-15	1階非常灯・誘導灯設備平面図	A3 1:100
E-16	2階非常灯・誘導灯設備平面図	A3 1:100
E-17	PH階非常灯・誘導灯設備平面図	A3 1:100
E-18	1階コンセント設備平面図	A3 1:100
E-19	2階コンセント設備平面図	A3 1:100
E-20	PH階コンセント設備平面図	A3 1:100
E-21	1階電話・弱電設備平面図	A3 1:100
E-22	2階電話・弱電設備平面図	A3 1:100
E-23	自動火災報知設備凡例・系統図	
E-24	1階自動火災報知設備平面図	A3 1:100
E-25	2階自動火災報知設備平面図	A3 1:100
E-26	3階自動火災報知設備平面図	A3 1:100
E-27		
E-28		
E-29		
E-30		
E-31		
E-32		
E-33		

株式会社　ｅｎｇｉｎｅ　〒154-0001　東京都世田谷区池尻3-4-5　tel03-5431-3880　代表　轟貴弘

一級建築士事務所　吉デザイン設計事務所　〒305-0817　茨城県つくば市研究学園4-6-3　tel029-886-5682　一級建築士事務所茨城県知事登録　第A3343(3005)号　一級建築士大臣登録　第353023号　吉川直行

TITLE　伏見稲荷ＯＩＣＹビレッジ新築工事

TYPE OF DRAWING　電気設備図面リスト

SCALE　N.S

DRAWING BY

DATE　21.12.27

NO　E-00

電気設備工事特記仕様書

工事名称	（仮称）伏見稲荷駅前複合商業施設
工事場所	京都市伏見区深草一ノ坪町１３番５他

建物概要	構造	階数	敷地面積
	鉄骨造	2階建+ペントハウス	637．31(㎡)（192．78坪）

施工基準

本仕様書は日本建築家協会編建築設備共通仕様書（最新版）及び設計図の特記仕様書である。
本工事はA，現場説明事項　B，本仕様書　C，設計図　D，共通仕様書により施工する。
尚，特記事項の優先順位はA，B，C，Dの順序とする。本設計図に記載なき事項に於いても、各諸
法規並びに現場の状況により当然必要と認められるものは、係員の指示により請負者の負担に於いて
施工する事。本設計図に於いて質疑のある場合は、契約前に正しておく事。又、施工にあたっては、
施工前に施工図，機器メーカーリスト，機器承認図等，係員の指示する必要書類を係員に提出の上、
承認を得る事。

竣工引渡し書類

A，竣工図　B，機器類取扱い説明書　C，各種検査書及び申請許可書　D，備品

特記事項

●印をつけたものを適用する。
イ，申請関係手続及び手数料は、請負業者負担とする。
ロ，準拠規則は、電気設備技術基準，内線規定，関係諸官庁の技術基準とする。
ハ，本設計図に特記なき電線は600Vビニール絶縁電線とし極性及び電圧表示が出来る様、色別
　する事。
ニ，本設計図に特記なき電線管は、●PF一重管　○鋼管　○ビニールパイプとする。
ホ，配線器具類は、特殊なものを除き大型連用配線器具とし、プレートは樹脂製とする。
　（　神保電器　NK SERIE　）
ヘ，空配管には全て1．2mm以上のビニール被覆鉄線を挿入する事。
ト，設計図に記載なくても所要ケ所には、適切なる接地を施す事。
チ，蛍光灯照明器具に於いて特殊なものを除き、LEDとする。
リ，防火区貫通部分は、各法規に従い完全に施工の事。

工事種目

●印をつけたものを適用する。

●	高圧引込及受変電　設備工事	●	幹線　設備工事
●	動力　設備工事	●	電灯コンセント　設備工事
●	照明器具　設備工事	●	電話用空配管　設備工事
○	構内情報　設備工事	○	放送　設備工事
○	インターホン　設備工事	○	テレビ共聴　設備工事
●	自動火災報知　設備工事	○	防火扉閉鎖　設備工事
○	電気錠制御　設備工事	○	発電機　設備工事
○	避雷針　設備工事	●	トイレ呼出　設備工事

工事項目

●印をつけたものを施工する。

● 高圧引込及び幹線設備工事
本工事は電力会社柱より（●架空引込　○地中引込）により（○低圧　●高圧）にて（●引込開
閉器　●屋外キュビクル　○屋内キュビクル　○屋外フレーム組立受変電設備　○屋外フレーム
組立受変電設備）を経て、各電灯盤、動力盤までの配管配線及び各盤取付工事とする。

● 幹線　設備工事
本工事は低圧配電盤2次側より、共用部は電灯分電盤，動力操作盤までの配管及び各盤取付工事、
テナント部分は、店舗区画天井内所定位置までの電灯、動力一次側電源工事（主開閉器盤 +WhM）

● 動力　設備工事
本工事は動力操作盤2次側より、各負荷に至る配管・配線並びに各機器取付，試運転調整とする。

● 電灯コンセント　設備工事
本工事は電灯分電盤，開閉器盤類より、各照明器具，配線器具迄の配管配線，器具取付結線迄と
し、絶縁・点灯の責任を持つ事。（図面に記載の器具のみ）
イ，二重天井内は（○配管・配線　●VVFケーブル配線）とする。
ロ，配線器具は、特殊なものを除き、全て大型連用配線器具とする。（神保電器　NE　SERIE）
ハ，配線器具取付高さは現場監督員との事前協議により決定の事。

● 照明器具　設備工事
本工事は照明器具の製作及び取付調整を行うものとする。但し姿図は大略を示すもので、製作前
に承認図を提出し、充分細部検討の上、係員の承認を得て製作する事。

● 電話用空配管　設備工事
共用部にIDF（端子盤）設置、店舗区画天井内所定位置までの空配管、共用部は無し。

○ 構内情報　設備工事
本工事は電々柱より引込以降（○保安器盤　○端子盤）を経て、各末端受口に至る配管配線及びHUB
取付、通信試験調整一切の工事とする。

○ 放送　設備工事
本工事はアンプ（○一般型　○非常放送型　○非常放送組込式）90Wより各スピーカー迄の
配管・配線・機器取付調整の工事とする。

○ インターホン　設備工事
本工事は　局（○相互式　○親子式　○複合式　○ドアホン　○トイレ呼出）インターホンを設置
するもので、配管・配線・機器取付・結線調整の工事とする。
尚、取付位置は現場監督員との事前協議により決定のこと。

● トイレ呼出　設備工事
本工事は、トイレ呼出を多目的トイレに設置するもので、配管・配線・機器取付結線調整の工事
とする。

○ テレビ共聴　設備工事
本工事は屋上にテレビアンテナ（○UHF　○BS・CS）を設置し○ブースター○分岐・分配器等
を経て、各端末整合器迄の配管・配線・機器取付調整迄とする。

● 自動火災報知　設備工事
本工事はP型１級受信機を設置し、これに関する配管・配線、機器取付調整迄とし、
所轄消防署の立合検査合格の上、引渡しするものとする。

○ 防火扉閉鎖設備工事
本工事は操作盤（　回線）を複合受信機に設置し、各端末機器迄の配管・配線・機器取付調整
迄とし、確認検査機構の立合検査合格の上、引渡しするものとする。

○ 発電機　設備工事
本工事は防災用発電機を設置し、配管・配線の一切を施工する。

○ 避雷針　設備工事
本工事は屋上避雷突針より中継端子BOX・試験端子BOX・接地銅板に至る配管・配線・試験調整の
一切を施工する。

○ 電気錠制御　設備工事
本工事は、電気錠制御盤より各機器までの配管配線、機器（制御盤等）取付調整までとする。
電気錠本体及び建具内の配管配線・通電金物の取付調整は建築工事とする。（居室ケアロック無し）

株式会社　engine　〒154−0001　東京都世田谷区池尻3−4−5　tel03−5431−3880　代表　轟貴弘
一級建築士事務所　吉デザイン設計事務所　〒305−0817　茨城県つくば市研究学園4−6−3　tel029−886−5682　一級建築士事務所茨城県知事登録　第A3343(3005)号　一級建築士大臣登録　第353023号　吉川直行

TITLE 伏見稲荷ＯＩＣＹビレッジ新築工事
TYPE OF DRAWING 電気設備工事特記仕様書
SCALE N.S
DRAWING BY
DATE 21.12.27
NO E−01

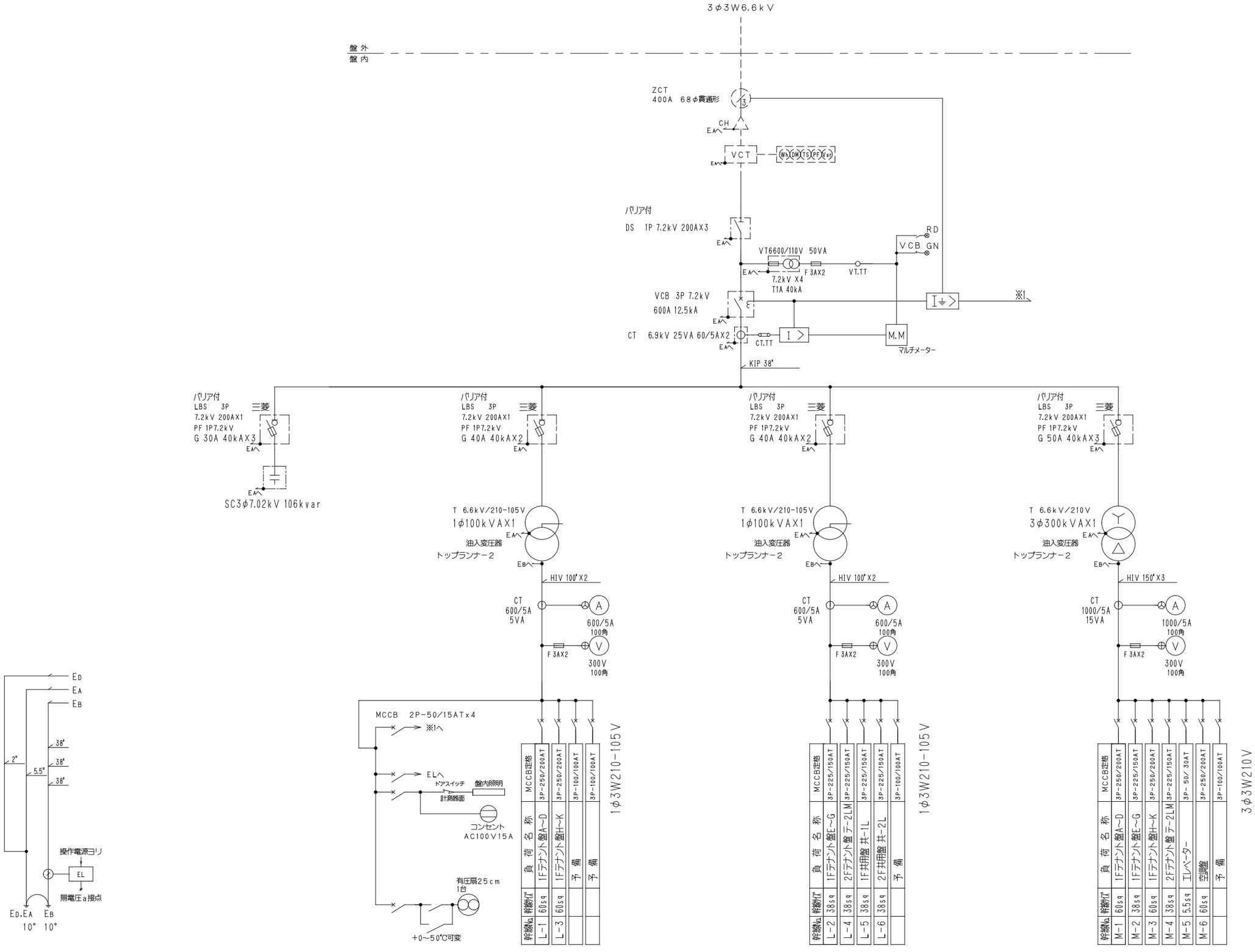

株式会社 engine 〒154-0001 東京都世田谷区池尻3-4-5 tel03-5431-3880 代表 畠貴弘
一級建築士事務所 吉デザイン設計事務所 〒305-0817 茨城県つくば市研究学園4-6-3 tel029-886-5682
一級建築士事務所茨城県知事登録 第A3343(3005)号
一級建築士大臣登録 第353023号 吉川直行

TITLE 伏見稲荷OICYビレッジ新築工事

TYPE OF DRAWING 受変電設備単線結線図

SCALE 1/100

DRAWING BY

DATE 21.12.27

NO E-02

動力盤リスト

盤名称	電気方式 幹線	主幹及び回路構成	回路記号	分岐遮断機 PAF/AT (M:MCCB E:ELCB)	リモコンリレー(個)	MC. 制御	電圧(V)	容量(kw)	負荷名称	備考
空調盤	3φ3W 210V CVT60° 幹線番号 M−6	MCB 3P 225AF 175AT 18.93kW	A	E3 50/30			200	6.20	1階 飲食スペース	PAC-1-1
			B	E3 50/30			200	6.20	1階 飲食スペース	PAC-1-2
			C	E3 50/20			200	2.49	1階 ホール	PAC-2-1
			D	E3 50/20			200	2.49	2階 ホール	PAC-2-2
			E	E3 50/20			200	1.55	3階 ホール	PAC-3
エレベーター盤	3φ3W 210V CV5.5-4C 幹線番号 M−6	MCB 3P 50AF 30AT 5.5kW		E3 50/30			200	5.5	エレベーター	エレベーター盤へ
1Fテナント盤 A〜D 4面	3φ3W 210V CVT14sq 幹線番号 M−1	WHM MCB 3P 50AF 50AT 17.3kWx4面								
1Fテナント盤 E〜G 3面	3φ3W 210V CVT14sq 幹線番号 M−2	WHM MCB 3P 50AF 50AT 17.3kWx3面								
1Fテナント盤 H〜K 4面	3φ3W 210V CVT14sq 幹線番号 M−3	WHM MCB 3P 50AF 50AT 17.3kWx4面								

盤名称	電気方式 幹線	主幹及び回路構成	回路記号	分岐遮断機 PAF/AT (M:MCCB E:ELCB)	リモコンリレー(個)	MC. 制御	電圧(V)	容量(kw)	負荷名称	備考
テ-2LM 2Fテナント盤	3φ3W 210V CVT38sq 幹線番号 M−4	WHM MCB 3P 100AF 100AT 34.6kW								

電灯分電盤リスト

共-1L（電灯盤）

MCB 3P 100AF 100AT

回路記号	分岐遮断機 P AF／AT (M:MCCB E:ELCB)	リモコンリレー〔個〕	MC、制御	電圧〔V〕	容量〔VA〕	負荷名称	備考
誘	M2 50／20			100	100	誘導灯	
非	M2 50／20			100	100	非常灯	
101	M2 50／20			100	649	1Fホール・階段・ごみ置場・男子便所・多目的便所照明・換気扇	
102	E2 50／20			100	460	1F屋外テラス提灯照明	
103	M2 50／20			100	480	1F飲食スペース提灯照明	
104	M2 50／20			100	936	1F飲食スペースダウンライト	
105	M2 50／20			100	424	1F飲食スペース間接照明	
106	M2 50／20			100	140	1F外壁ブラケット	自動・手動切替スイッチ取付
107	E2 50／20			100	90	行燈照明用コンセント	
108	E2 50／20			100	316	サイン用電源	
109	E2 50／20			100	960	エントランス 門照明 1	
110	E2 50／20			100	960	エントランス 門照明 2	
111	E2 50／20			100	236	エントランス 上部サイン用	
112	M2 50／20			100			
113	M2 50／20			100			
114	M2 50／20			100			
115	M2 50／20			100			
301	E2 50／20			100	100	手洗スペース自動水栓	
302	E2 50／20			100	300	外部コンセント	
303	M2 50／20			100	150	エレベーターピット内コンセント	
304	E2 50／20			100	150	ごみ置場コンセント	
305	E2 50／20			100	200	男子トイレ自動水栓	
306	E2 50／20			100	1100	多目的トイレ便座コンセント	
307	E2 50／20			100	1100	男子トイレ便座コンセント	
308	E2 50／20			100	200	自動ドア	
309	M2 50／20			100	200	自火報受信機	
310	M2 50／20			100	500	エレベーター照明用	
311	M2 50／20			100	200	共-1Tコンセント	
312	M2 50／20			100	100	多目的トイレ呼出	
313	M2 50／20			100			
314	M2 50／20			100			
315	M2 50／20			100			
316	M2 50／20			100			

10．151kW

1Fテナント盤 A～D 4面

1φ3W 210／105V

CVT14

幹線名称 L-1

WHM — MCB 3P 50AF 50AT

10．0kW×4面

1Fテナント盤 E～G 3面

1φ3W 210／105V

CVT14

幹線名称 L-2

WHM — MCB 3P 50AF 50AT

10．0kW×3面

共-2L（電灯盤）

1φ3W 210／105V

CVT38°

幹線名称 L6

MCB 3P 100AF 100AT

回路記号	分岐遮断機 P AF／AT (M:MCCB E:ELCB)	リモコンリレー〔個〕	MC、制御	電圧〔V〕	容量〔VA〕	負荷名称	備考
誘	M2 50／20			100	100	2F・PHF誘導灯	
非	M2 50／20			100	100	2F・PHF非常灯	
101	M2 50／20			100	190	2Fホール・ごみ置場・女子トイレ照明・換気扇	
102	M2 50／20			100	129	スタッフルーム照明・換気扇	
103	M2 50／20			100	350	2F外部提灯	
104	M2 50／20			100	87	PHFホール照明・換気扇	
105	E2 50／20			100	171	テナント用物置スペース照明	
106	E2 50／20			100	109	屋上テラス・屋上テナントサイン照明	
107	E2 50／20			100			
108	M2 50／20			100			
109	M2 50／20			100			
110	M2 50／20			100			
301	E2 50／20			100	300	ホール・ごみ置場コンセント	
302	E2 50／20			100	200	女子トイレ自動水栓	
303	E2 50／20			100	1000	女子トイレ便座コンセント 1	
304	E2 50／20			100	1000	女子トイレ便座コンセント 2	
305	E2 50／20			100	1000	女子トイレ便座コンセント 3	
306	E2 50／20			100	1000	女子トイレ便座コンセント 4	
307	M2 50／20			100	450	2F・PHF自動ドア、PHFホールコンセント	
308	M2 50／20			100	450	スタッフルームコンセント	
309	E2 50／20			100	1050	PHFテナント用物置コンセント	
310	E2 50／20			100	450	PHFテラスコンセント	
311	E2 50／20			100			
312	M2 50／20			100			
313	M2 50／20			100			
314	M2 50／20			100			
315	M2 50／20			100			
316	M2 50／20			100			

8．136kW

1Fテナント盤 H～K 4面

1φ3W 210／105V

CVT14

幹線名称 L-3

WHM — MCB 3P 50AF 50AT

10．0kW×4面

テ-2LM 2Fテナント盤

1φ3W 210／105V

CVT38

幹線名称 L-4

WHM — MCB 3P 100AF 100AT

20．0kW

株式会社 engine 〒154-0001 東京都世田谷区池尻3-4-5 tel03-5431-3880 代表 鼻貫弘

一級建築士事務所 吉デザイン設計事務所

〒305-0817 茨城県つくば市研究学園4-6-3 tel029-886-5682
一級建築士事務所茨城県知事登録 第A3343(3005)号
一級建築士大臣登録 第353023号 吉川直行

TITLE 伏見稲荷OICYビレッジ新築工事

TYPE OF DRAWING 電灯分電盤リスト

SCALE N.S

DRAWING BY

DATE 21.12.27

NO E-04

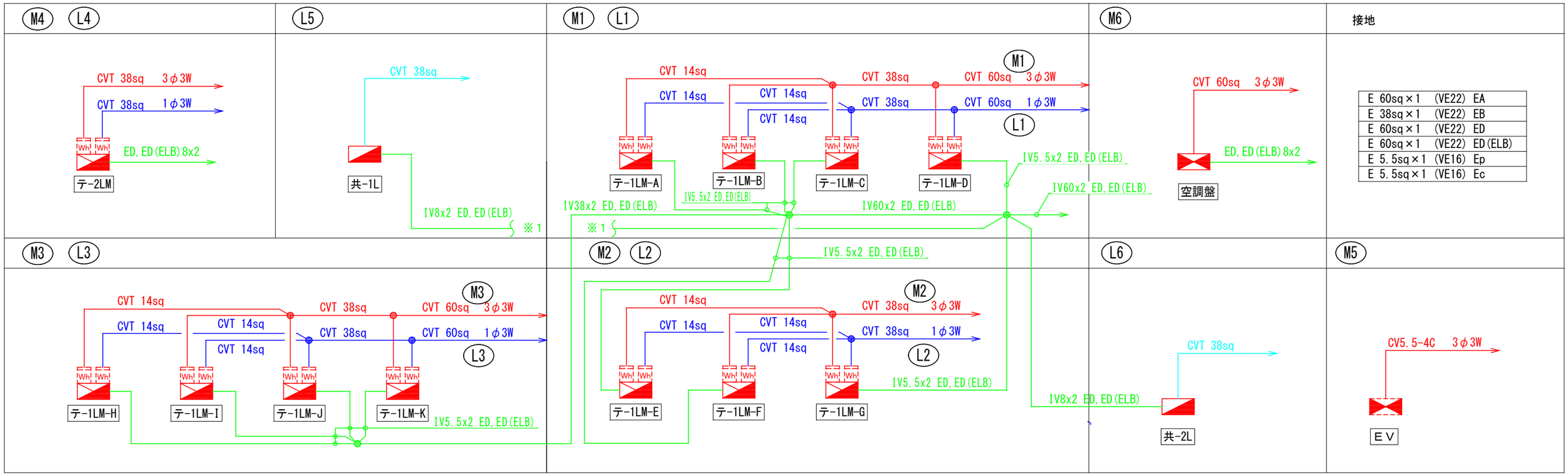

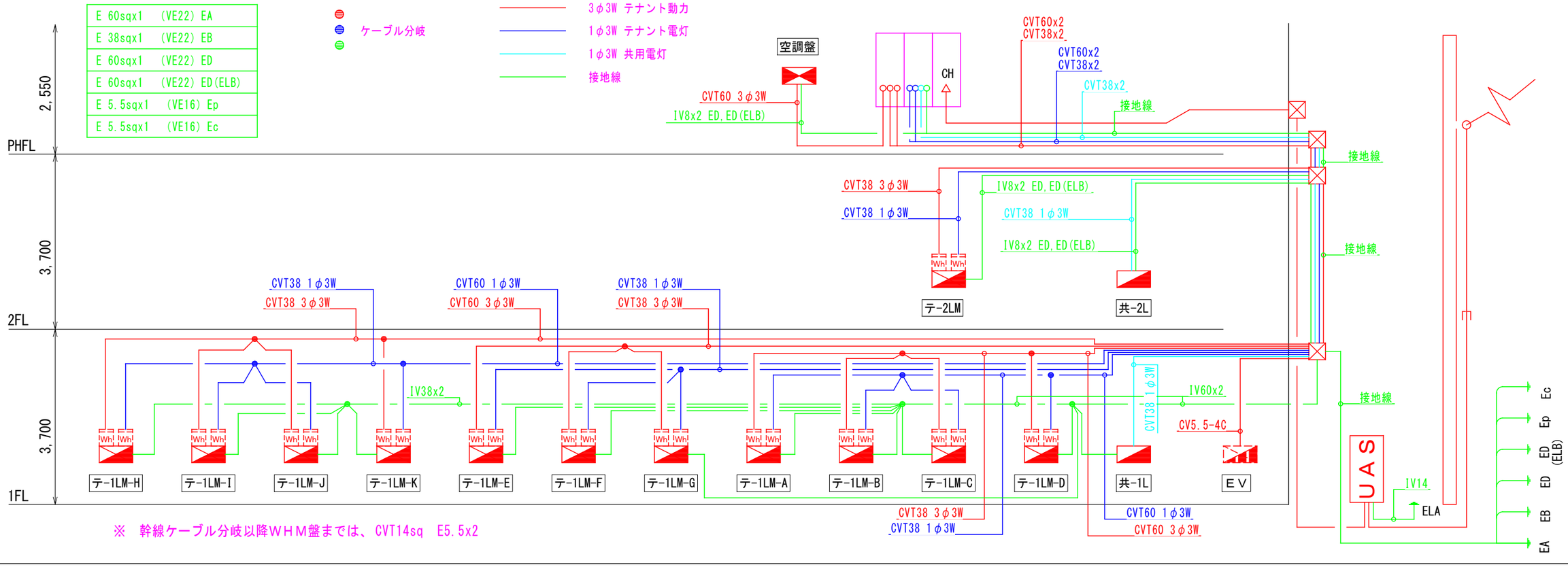

株式会社 engine 〒154-0001 東京都世田谷区池尻3-4-5 tel03-5431-3880 代表 轟貴弘
一級建築士事務所 吉デザイン設計事務所
〒305-0817 茨城県つくば市研究学園4-6-3 tel029-886-5682
一級建築士事務所茨城県知事登録 第A3343(3005)号
一級建築士大臣登録 第353023号 吉川直行

TITLE 伏見稲荷OICYビレッジ新築工事

TYPE OF DRAWING 幹線系統図

SCALE N.S

DRAWING BY

DATE 21.12.27

NO E-05

※1

	ケーブルサイズ	幹線名称	行　先	配管サイズ
1φ3W	CVT38	L５	1F共用盤（共-1L）　1次側	G92
	CVT60	L１	1Fテナント盤（テ-1LM-A～D）　幹線系統 ①　1次側	
	CVT38	L２	1Fテナント盤（テ-1LM-E～G）　幹線系統 ②　1次側	
	CVT60	L３	1Fテナント盤（テ-1LM-H～J）　幹線系統 ③　1次側	
3φ3W	CVT60	M１	1Fテナント盤（テ-1LM-A～D）　幹線系統 ①　1次側	G92
	CVT38	M２	1Fテナント盤（テ-1LM-E～G）　幹線系統 ②　1次側	
	CVT60	M３	1Fテナント盤（テ-1LM-H～J）　幹線系統 ③　1次側	
	CV5.5-4C	M５	エレベーター制御盤	
接地線	IV60		EA	G54
	IV38		EB	
	IV60		ED	
	IV60		ED(ELB)	
	IV5.5		Ep	
	IV5.5		Ec	
			予　備	G70

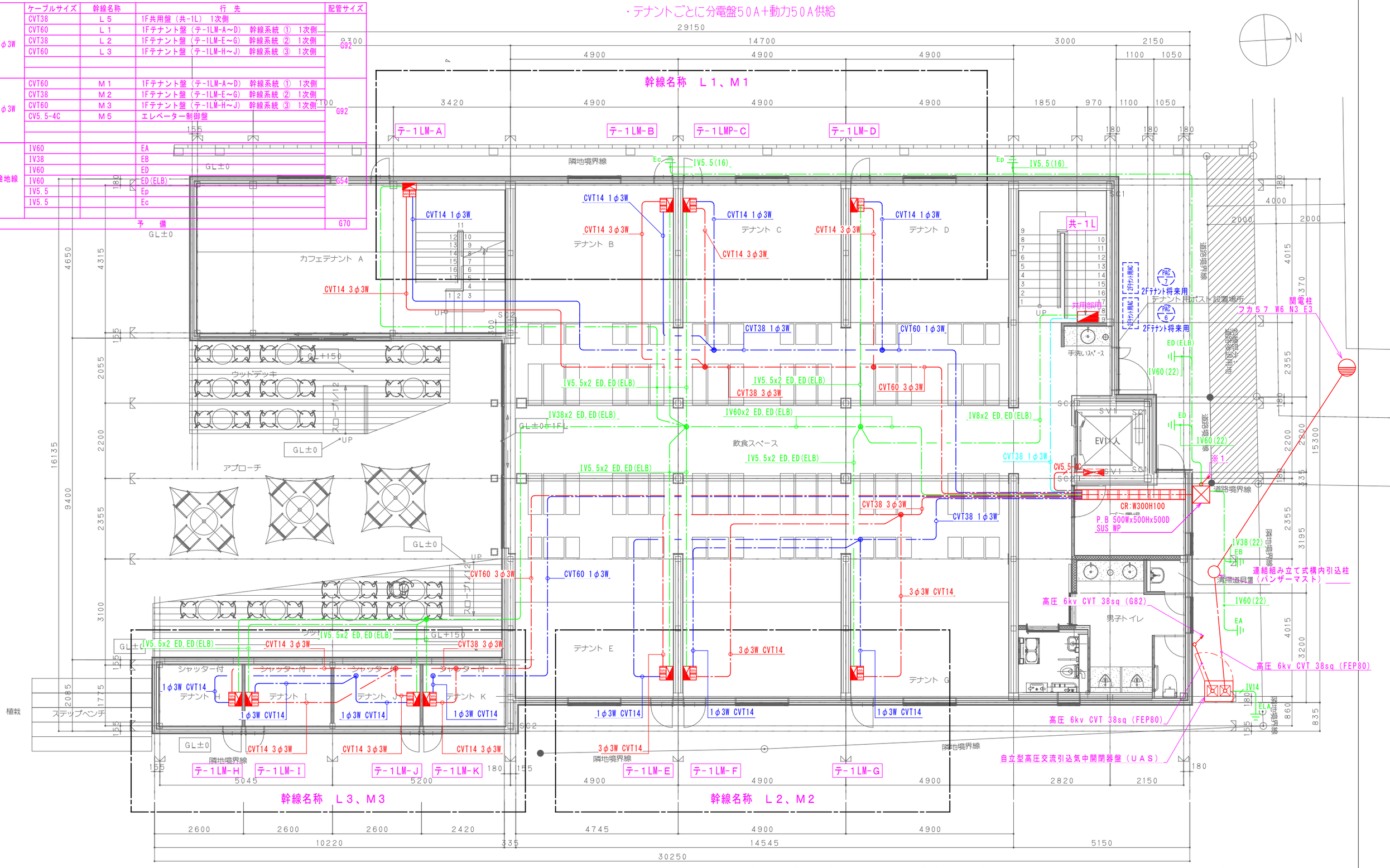

※ 幹線及び接地線の分岐は共用部にて行うこと。

●●● 幹線分岐

株式会社　engine　〒154-0001　東京都世田谷区池尻3-4-5　tel03-5431-3880　代表　轟貴弘

一級建築士事務所　吉デザイン設計事務所　〒305-0817　茨城県つくば市研究学園4-6-3　tel029-886-5682　一級建築士事務所茨城県知事登録　第A3343(3005)号　一級建築士大臣登録　第353023号　吉川直行

TITLE	TYPE OF DRAWING	SCALE	DRAWING BY	DATE	NO
伏見稲荷OICYビレッジ新築工事	1階受変電・幹線設備図	1/100		21.12.27	E-06

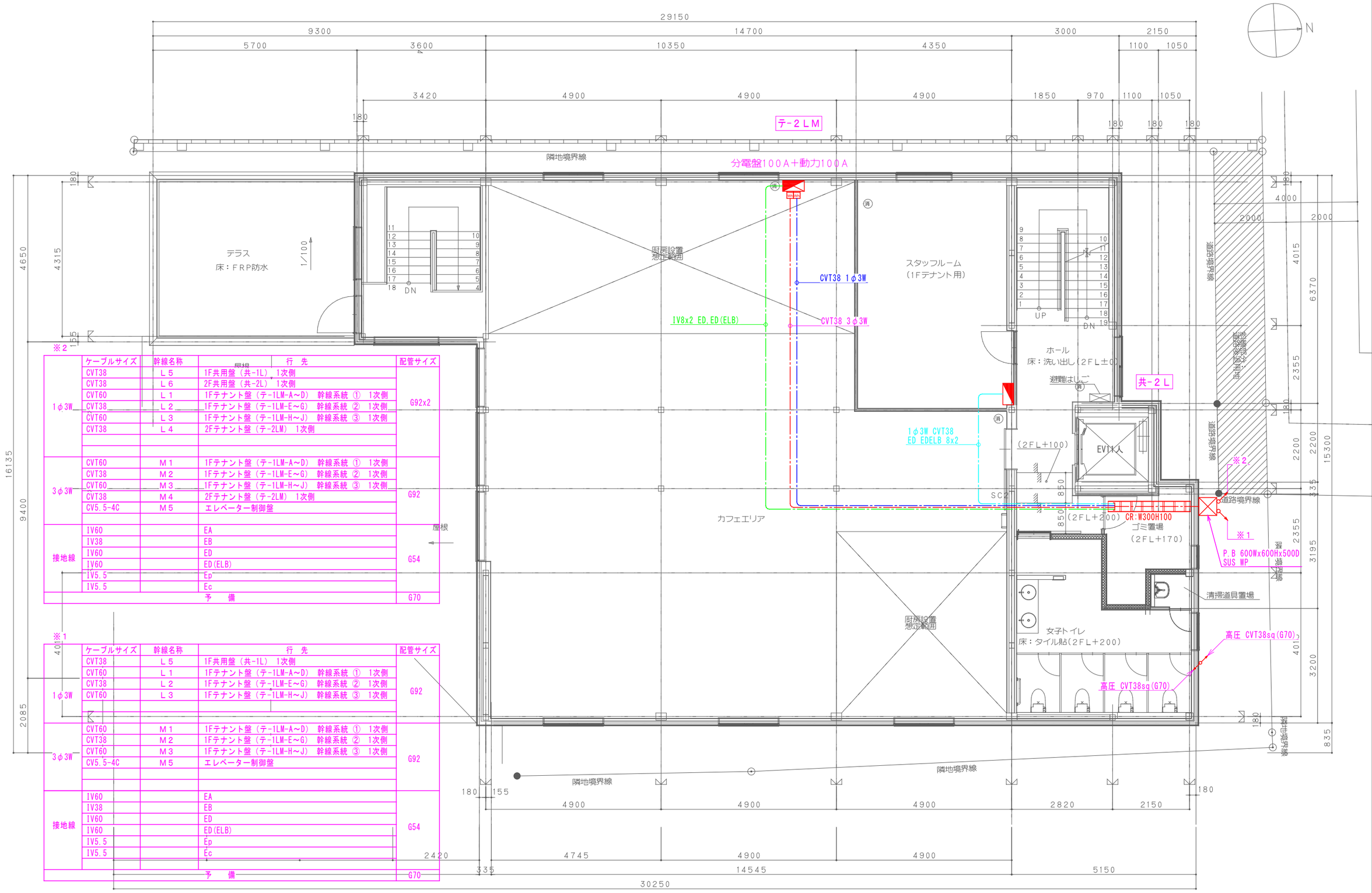

※２

ケーブルサイズ	幹線名称	行　先	配管サイズ
1φ3W	Ｌ５	1F共用盤（共-1L） 1次側	G92x2
	Ｌ６	2F共用盤（共-2L） 1次側	
CVT60	Ｌ１	1Fテナント盤（テ-1LM-A～D） 幹線系統 ① 1次側	
CVT38	Ｌ２	1Fテナント盤（テ-1LM-E～G） 幹線系統 ② 1次側	
CVT60	Ｌ３	1Fテナント盤（テ-1LM-H～J） 幹線系統 ③ 1次側	
CVT38	Ｌ４	2Fテナント盤（テ-2LM） 1次側	
3φ3W	Ｍ１	1Fテナント盤（テ-1LM-A～D） 幹線系統 ① 1次側	G92
CVT38	Ｍ２	1Fテナント盤（テ-1LM-E～G） 幹線系統 ② 1次側	
CVT60	Ｍ３	1Fテナント盤（テ-1LM-H～J） 幹線系統 ③ 1次側	
CVT38	Ｍ４	2Fテナント盤（テ-2LM） 1次側	
CV5.5-4C	Ｍ５	エレベーター制御盤	
接地線		EA	G54
IV60		EB	
IV38		ED	
IV60		ED(ELB)	
IV60		Ep	
IV5.5		Ec	
IV5.5		予　備	G70

※１

ケーブルサイズ	幹線名称	行　先	配管サイズ
1φ3W	Ｌ５	1F共用盤（共-1L） 1次側	G92
CVT60	Ｌ１	1Fテナント盤（テ-1LM-A～D） 幹線系統 ① 1次側	
CVT38	Ｌ２	1Fテナント盤（テ-1LM-E～G） 幹線系統 ② 1次側	
CVT60	Ｌ３	1Fテナント盤（テ-1LM-H～J） 幹線系統 ③ 1次側	
3φ3W	Ｍ１	1Fテナント盤（テ-1LM-A～D） 幹線系統 ① 1次側	G92
CVT38	Ｍ２	1Fテナント盤（テ-1LM-E～G） 幹線系統 ② 1次側	
CVT60	Ｍ３	1Fテナント盤（テ-1LM-H～J） 幹線系統 ③ 1次側	
CV5.5-4C	Ｍ５	エレベーター制御盤	
接地線		EA	G54
IV60		EB	
IV38		ED	
IV60		ED(ELB)	
IV60		Ep	
IV5.5		Ec	
IV5.5		予　備	G70

株式会社　ｅｎｇｉｎｅ　〒154-0001　東京都世田谷区池尻3-4-5　tel03-5431-3880　代表　鳥貴弘
一級建築士事務所　吉デザイン設計事務所　〒305-0817　茨城県つくば市研究学園4-6-3　tel029-886-5682　一級建築士事務所茨城県知事登録　第A3343(3005)号　一級建築士大臣登録　第353023号　吉川直行

TITLE 伏見稲荷ＯＩＣＹビレッジ新築工事

TYPE OF DRAWING ２階受変電・幹線設備図

SCALE 1/100

DRAWING BY

DATE 21.12.27

NO E-07

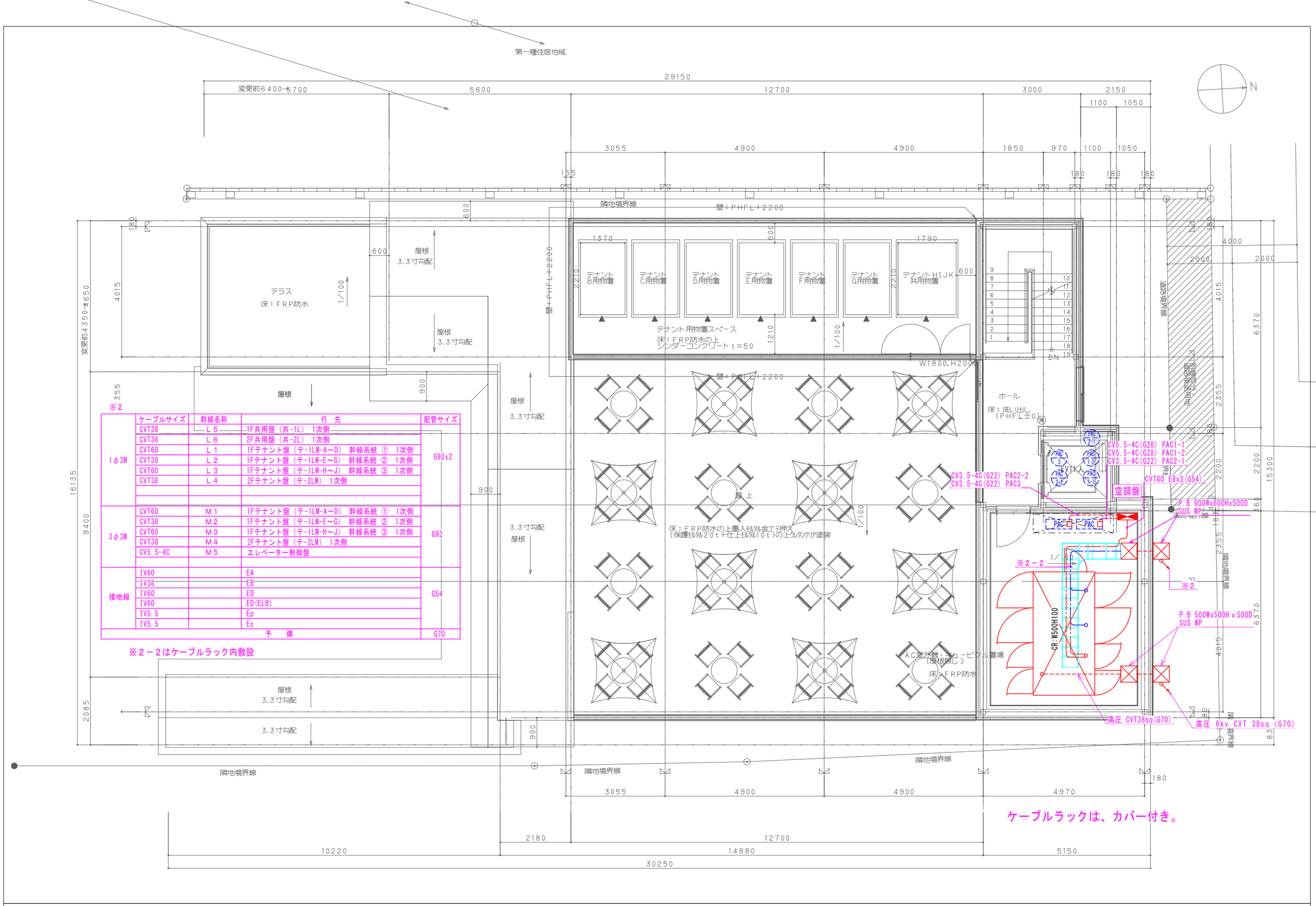

※2

	ケーブルサイズ	幹線名称	行　先	配管サイズ
1φ3W	CVT38	L5	1F共用盤（共-1L） 1次側	G92x2
	CVT38	L6	2F共用盤（共-2L） 1次側	
	CVT60	L1	1Fテナント盤（テ-1LM-A～D） 幹線系統 ① 1次側	
	CVT38	L2	1Fテナント盤（テ-1LM-E～G） 幹線系統 ② 1次側	
	CVT60	L3	1Fテナント盤（テ-1LM-H～J） 幹線系統 ③ 1次側	
	CVT38	L4	2Fテナント盤（テ-2LM） 1次側	
3φ3W	CVT60	M1	1Fテナント盤（テ-1LM-A～D） 幹線系統 ① 1次側	G92
	CVT38	M2	1Fテナント盤（テ-1LM-E～G） 幹線系統 ② 1次側	
	CVT60	M3	1Fテナント盤（テ-1LM-H～J） 幹線系統 ③ 1次側	
	CVT38	M4	2Fテナント盤（テ-2LM） 1次側	
	CV5.5-4C	M5	エレベーター制御盤	
接地線	IV60		EA	G54
	IV38		EB	
	IV60		ED	
	IV60		ED(ELB)	
	IV5.5		Ep	
	IV5.5		Ec	
予　備				G70

※2－2はケーブルラック内敷設

株式会社　engine　〒154-0001　東京都世田谷区池尻3-4-5　tel03-5431-3880　代表　轟貴弘
一級建築士事務所　吉デザイン設計事務所　〒305-0817　茨城県つくば市研究学園4-6-3　tel029-886-5682
一級建築士事務所茨城県知事登録　第A3343(3005)号
一級建築士大臣登録　第353023号　吉川直行

TITLE　伏見稲荷OICYビレッジ新築工事

TYPE OF DRAWING　PH階受変電・幹線設備図

SCALE　1/100　DRAWING BY　DATE 21.12.27　NO　E-08

D1 LEDダウンライト

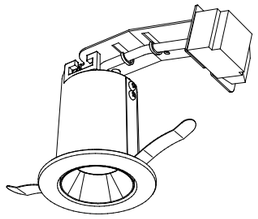

LED 4.8W 2700K
巾φ64 埋込穴φ50 埋込高80
調光　位相制御

OD361387

D2 LEDダウンライト

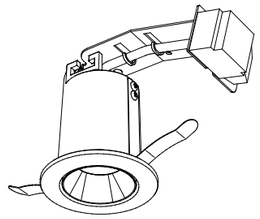

LED 4.8W 2700K
巾φ64 埋込穴φ50 埋込高80
調光　位相制御

OD361395

U1 LEDユニバーサルダウンライト

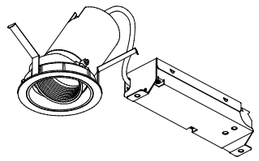

LED 12.4W 2700K
巾φ83 埋込穴φ75 埋込高110
ユニバーサル　調光　位相制御

XD603126HC

U2 LEDユニバーサルダウンライト

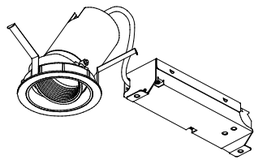

LED 12.4W 2700K
巾φ83 埋込穴φ75 埋込高110
ユニバーサル　調光　位相制御

XD603128HC

U3 LEDユニバーサルダウンライト

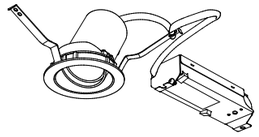

LED 12.4W 2700K
巾φ83 埋込穴φ75 埋込高95
高演色LED　ユニバーサル　調光　位相制御

XD603168HC

U4 LEDユニバーサルダウンライト

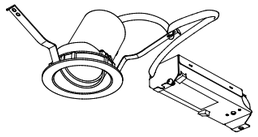

LED 12.4W 2700K
巾φ83 埋込穴φ75 埋込高95
高演色LED　ユニバーサル　調光　位相制御

XD603172HC

S1 LEDスポットライト

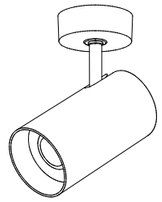

LED電球ダイクロハロゲン形φ70調光 10.5W
巾φ80 長150
ランプ別売　調光　位相制御

OS256388

BK1 LEDブラケット

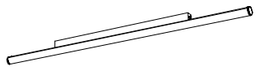

LED 8.5W 2700K
巾34 長1,180 高61
高演色LED　調光器不可

OL251874R

L1500 LED室内用間接照明

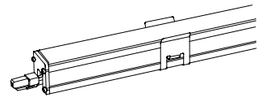

LED 13W 2700K
巾32 長1,500 高28
調光　位相制御

OL291528

L1200 LED室内用間接照明

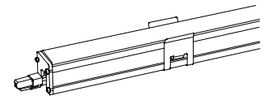

LED 10.4W 2700K
巾32 長1,200 高28
調光　位相制御

OL291532

B1 LEDベースライト



LEDユニット UN4404RD 31.8W 3500K
巾150 長1,250 高53
高演色LED　調光器不可

XL501002R4D

B2 LEDベースライト

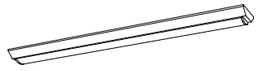

LEDユニット UN4403RD 16.4W 3500K
巾150 長1,250 高53
高演色LED　調光器不可

XL501002R3D

WS1 LEDエクステリアスポットライト

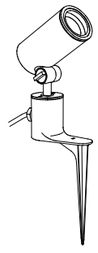

LED電球ダイクロハロゲン形φ50 4.5W 4.5W 2700K
巾φ78 長151
ランプ別売　防雨型

OG254371

WS2 LEDエクステリアスポットライト

屋外用スポットライト
LED（電球色） 15.0W

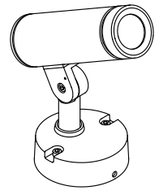

重さ：1.3kg
本体：アルミ（黒色塗装）
カバー：強化ガラス（クリア）
電源電圧：100V　電源内蔵
位相調光（1~100%）
被照射物近接限度0.2m
ミディアム配光：15°
電球色 3000K Ra83
防雨型
寸法：幅φ62・高187・長197mm

山田照明 AD-3134-L

WS3 LEDエクステリアスポットライト

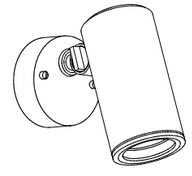

LED電球ダイクロハロゲン形φ50 4.5W 4.5W 2700K
巾φ78 長151
ランプ別売　防雨型

OG254369

株式会社 engine 〒154-0001 東京都世田谷区池尻3-4-5 tel03-5431-3880 代表 轟貴弘

一級建築士事務所　吉デザイン設計事務所

〒305-0817 茨城県つくば市研究学園4-6-3 tel029-886-5682
一級建築士事務所茨城県知事登録 第A3343(3005)号
一級建築士大臣登録 第353023号 吉川直行

TITLE 伏見稲荷OICYビレッジ新築工事

TYPE OF DRAWING 照明器具姿図－1

SCALE N/S

DRAWING BY

DATE 21.12.27

NO E-09

WS4 LEDエクステリアスポットライト

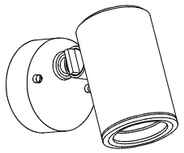

LED 5.9W 2700K
巾φ78 長151
防雨型　調光器不可

0G254354

WS5 LEDエクステリアスポットライト

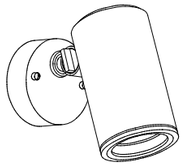

LED 11W 2700K
巾φ88 長152
防雨型　調光器不可

0G254344

ST1 LEDエクステリアスタンドライト

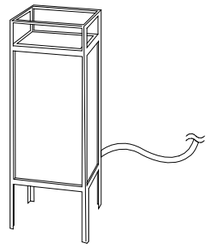

連

タカショー　HGB-D02K

WBK1 LEDポーチライト



LEDポーチライト　40形電球1灯器具相当
電球色（2700K）、Ra80
器具光束254lm、消費電力4．3W、電圧100V
防雨型、ツマミネジ方式
カバー：アクリル（乳白）
木製（桧）

パナソニック　LGW85083Z

FX3013 LEDエクステリアライン照明

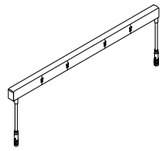

電球色（2900K）、Ra85
電源別置（別売）
入力電圧：DC24V
本体：ポリウレタン・白色／シリコン樹脂・半透明
LEDモジュール入力電力：34．6W
定格光束：2010lm
連結可（1系統9129mm以内）
1系統の総配線長は9m以内
光源寿命：30000時間
IP保護等級：IP67MP

FXE-LED3013L29-WP

AP LEDモジュール

LED1W/3000K

エーピージャパン　100V-12NSP-3000K

P1 提灯

P2 提灯

P1・・・提灯（大）

P2・・・提灯（小）

調光器

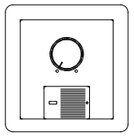

LC702
巾116 高120 出19

調光器

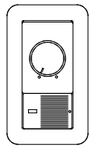

LC211
巾70 高120 出19

調光器

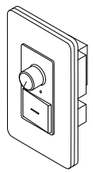

PDC1000
巾70 高120 出19

DNライティング

9W 非常灯

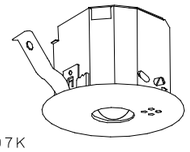

OR036307K
LED 0.9W 5000K
巾φ120 埋込穴φ100 埋込高74
非常灯
非常灯評定番号：LALE-004

保守率：0．92

器具取付高さ		2.1m	2.4m	2.6m	3.0m
単体配置	A1	3.8	4.0	4.0	2.8
直線配置	A2	8.5	9.4	9.9	10.1
四角配置	A4	6.9	7.6	8.1	8.9

9W 直付非常灯

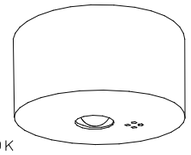

OR036309K
LED 0.9W 5000K
巾φ155 高75
非常灯
非常灯評定番号：LALE-004

保守率：0．92

器具取付高さ		2.1m	2.4m	2.6m	3.0m
単体配置	A1	3.8	4.0	4.0	2.8
直線配置	A2	8.5	9.4	9.9	10.1
四角配置	A4	6.9	7.6	8.1	8.9

13W 非常灯

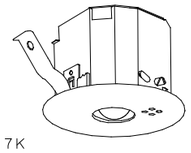

OR036317K
LED 1W 5000K
巾φ120 埋込穴φ100 埋込高74
非常灯
非常灯評定番号：LALE-004

保守率：0．92

器具取付高さ		2.1m	2.4m	2.6m	3.0m	4.0m
単体配置	A1	4.2	4.6	4.7	4.9	3.3
直線配置	A2	9.3	10.2	10.8	11.9	12.9
四角配置	A4	7.4	8.2	8.7	9.6	11.7

c1 誘導灯



LED 1.4W
誘導灯
誘導灯認定番号：1AS111-3172

OR037535

b1WP 誘導灯

LED　B級・BL型　防湿型防雨型避難口誘導灯片面型



LED誘導灯コンパクトスクエア
B級・BL型　片面型
壁直付型（防雨型）
一般型（20分間）
ニッケル水素蓄電池
リモコン自己点検機能付
型式認定番号：1AM111-3479

パナソニック　FW21337LE1+FK20000

株式会社　engine　〒154-0001　東京都世田谷区池尻3-4-5　tel03-5431-3880　代表　轟貴弘

一級建築士事務所　吉デザイン設計事務所

〒305-0817　茨城県つくば市研究学園4-6-3　tel029-886-5682
一級建築士事務所茨城県知事登録　第A3343(3005)号
一級建築士大臣登録　第353023号　吉川直行

TITLE　伏見稲荷OICYビレッジ新築工事

TYPE OF DRAWING　照明器具姿図－2

SCALE　N／S

DRAWING BY

DATE　21.12.27

NO　E-10

PDC1000 調光スイッチ配線図 （109, 110）

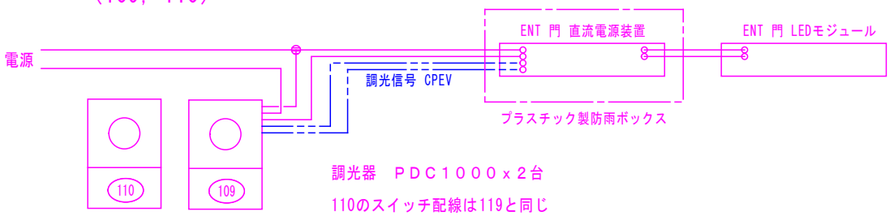

調光器　ＰＤＣ１０００ｘ２台

110のスイッチ配線は119と同じ

※１　スイッチ配列

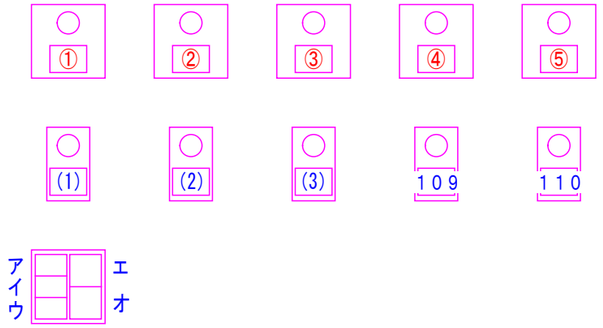

※１　スイッチ詳細

回路番号	スイッチNo.	スイッチタイプ	スイッチ名称	ケーブル種別
１０２	①	調光 / LC702	飲食スペース　ＤＬ	VVF1.6-2C
１０１	②	調光 / LC702	飲食スペース通路　ホール　ＤＬ	VVF1.6-2C
１０２	③	調光 / LC702	飲食スペース　ＤＬ	VVF1.6-2C
１０２	④	調光 / LC702	飲食スペース　間接照明	VVF1.6-2C
１０１	⑤	調光 / LC702	１Ｆ～ＰＨＦ　階段　ＤＬ	VVF1.6-2C
１０３	(1)	調光 / LC211	飲食スペーススポットライト	VVF1.6-2C
１０２	(2)	調光 / LC211	飲食スペース　ＤＬ	VVF1.6-2C
１０１	(3)	調光 / LC211	ＥＶ前　ＤＬ	VVF1.6-2C
１０９	１０９	調光 / PDC1000	ＥＮＴ門	VVF1.6-3C+CPEV1.2-1P
１１０	１１０	調光 / PDC1000	ＥＮＴ門	VVF1.6-3C+CPEV1.2-1P
１０３	ア	片切	飲食スペース提灯	VVF1.6-2C
１０５	イ	片切	屋外テラス提灯	VVF1.6-2C
１０７	ウ	片切	屋外テラス行燈	VVF1.6-2C
１０８	エ	片切	屋外テラスサイン照明	VVF1.6-2C
１１１	オ	片切	ＥＮＴ門　サイン照明	VVF1.6-2C

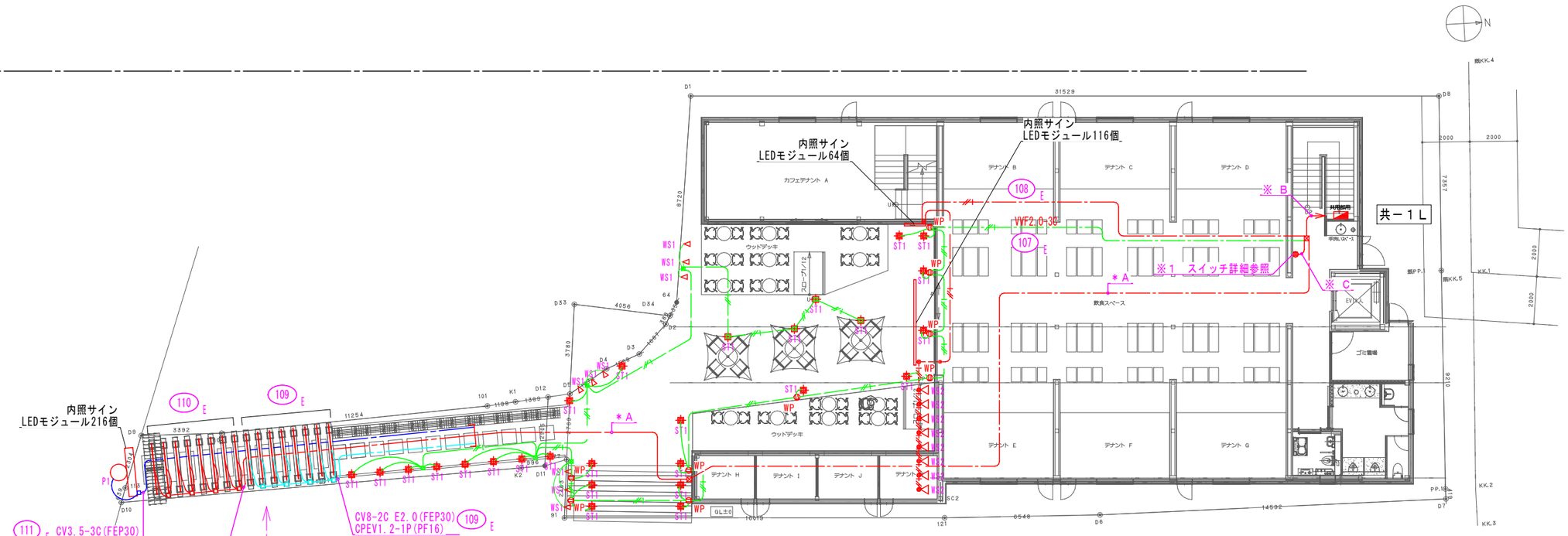

＊１　第1ボックス以降　CV2sq-3C(PF22)、CPEV1.2-1P(PF16)

＊２ □ 直流電源装置収納（プラスチック製防雨ボックス）

＊A

CV8sq-2C E2.0(FEP30) CPEV1.2-1P(PF16)	109 E
CV8sq-2C E2.0(FEP30) CPEV1.2-1P(PF16)	110 E
CV8sq-2C E2.0(FEP30)	111 E

天井内はコロガシ

＊B

回路番号	ケーブルサイズ	備　考
１０７	ＶＶＦ２．０－３Ｃ	
１０８	ＶＶＦ２．０－３Ｃ	
１０９	ＶＶＦ２．０－３Ｃ	
１１０	ＶＶＦ２．０－３Ｃ	
１１１	ＶＶＦ２．０－３Ｃ	

株式会社　ｅｎｇｉｎｅ　〒154－0001　東京都世田谷区池尻3－4－5　tel03－5431－3880　代表　畠貴弘

一級建築士事務所　吉デザイン設計事務所　〒305－0817　茨城県つくば市研究学園4－6－3　tel029－886－5682　一級建築士事務所茨城県知事登録　第Ａ3343(3005)号　一級建築士大臣登録　第353023号　吉川直行

TITLE　伏見稲荷ＯＩＣＹビレッジ新築工事

TYPE OF DRAWING　外構・電灯設備図

SCALE　1／100

DRAWING BY

DATE　21.12.27

NO　E－11

・テナントごとに分電盤５０Ａ＋動力５０Ａ供給

破線部：
竹穂垣：施設の軒の高さに合わせる

※１　スイッチ配列

※１　スイッチ詳細

回路番号	スイッチNo.	スイッチタイプ	スイッチ名称	ケーブル種別
１０２	①	調光 / LC702	飲食スペース ＤＬ	VVF1.6-2C
１０１	②	調光 / LC702	飲食スペース通路 ホール ＤＬ	VVF1.6-2C
１０２	③	調光 / LC702	飲食スペース ＤＬ	VVF1.6-2C
１０２	④	調光 / LC702	飲食スペース 間接照明	VVF1.6-2C
１０１	⑤	調光 / LC702	1F～PHF 階段 ＤＬ	VVF1.6-2C
１０３	(1)	調光 / LC211	飲食スペーススポットライト	VVF1.6-2C
１０２	(2)	調光 / LC211	飲食スペース ＤＬ	VVF1.6-2C
１０１	(3)	調光 / LC211	ＥＶ前 ＤＬ	VVF1.6-2C
１０９	１０９	調光 / PDC1000	ＥＮＴ門	VVF1.6-3C+CPEV1.2-1P
１１０	１１０	調光 / PDC1000	ＥＮＴ門	VVF1.6-3C+CPEV1.2-1P
１０３	ア	片切	飲食スペース提灯	VVF1.6-2C
１０５	イ	片切	屋外テラス提灯	VVF1.6-2C
１０７	ウ	片切	屋外テラス行燈	VVF1.6-2C
１０８	エ	片切	屋外テラスサイン照明	VVF1.6-2C
１１１	オ	片切	ＥＮＴ門 サイン照明	VVF1.6-2C

株式会社　engine　〒154-0001　東京都世田谷区池尻3-4-5　tel03-5431-3880　代表　鳥貴弘
一級建築士事務所　吉デザイン設計事務所　〒305-0817　茨城県つくば市研究学園4-6-3　tel029-886-5682
一級建築士事務所茨城県知事登録　第A3343(3005)号
一級建築士大臣登録　第353023号　吉川直行

TITLE　伏見稲荷ＯＩＣＹビレッジ新築工事
TYPE OF DRAWING　1階電灯設備図
SCALE　1/100
DRAWING BY
DATE　21.12.27
NO　E-12

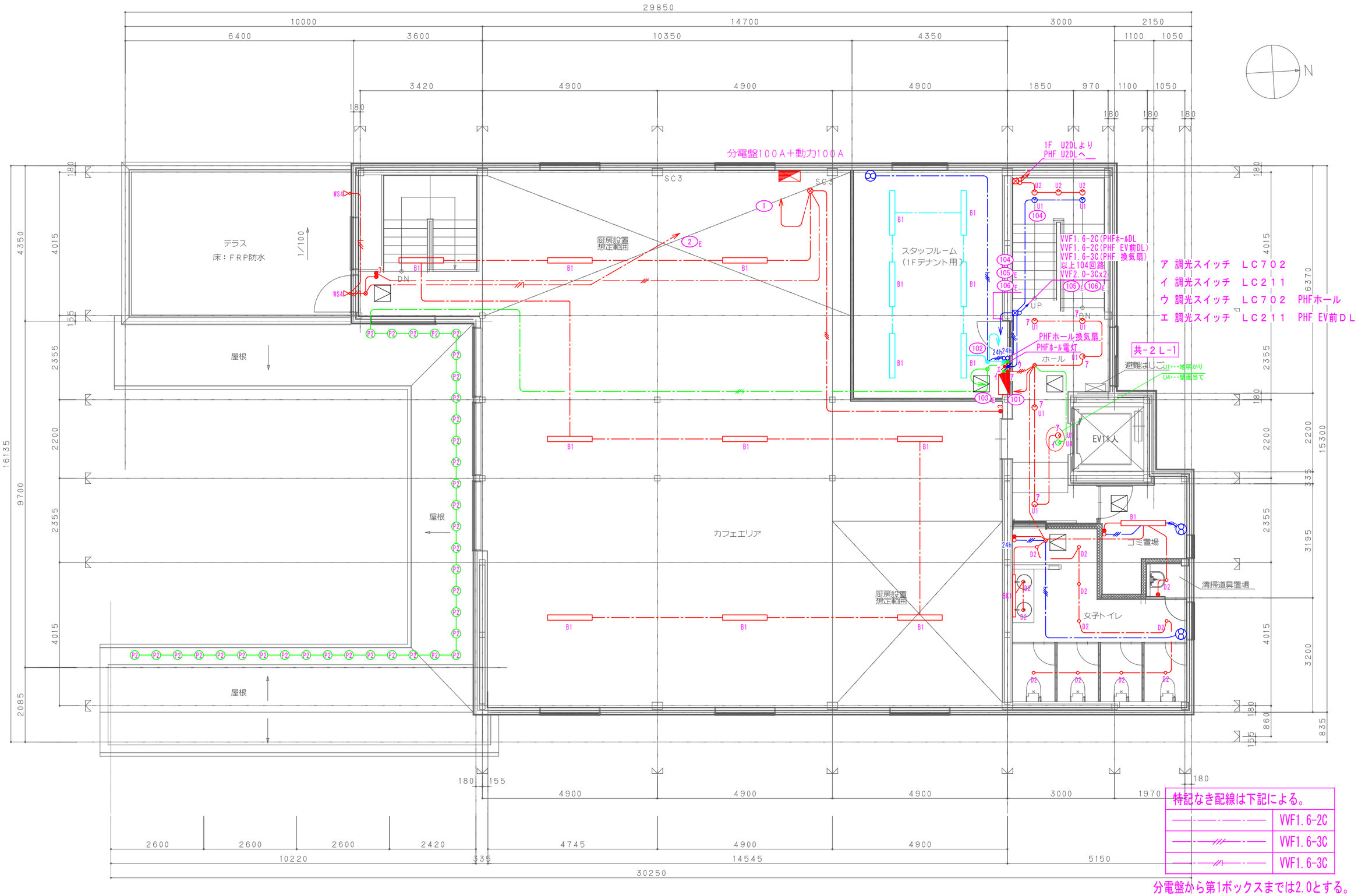

特記なき配線は下記による。

	VVF1.6-2C
	VVF1.6-3C
	VVF1.6-3C

分電盤から第1ボックスまでは2.0とする。

株式会社 engine 〒154-0001 東京都世田谷区池尻3-4-5 tel03-5431-3880 代表 轟貴弘

一級建築士事務所 吉デザイン設計事務所 〒305-0817 茨城県つくば市研究学園4-6-3 tel029-886-5682 一級建築士事務所茨城県知事登録 第A3343(3005)号 一級建築士大臣登録 第353023号 吉川直行

TITLE	TYPE OF DRAWING	SCALE	DRAWING BY	DATE	NO
伏見稲荷OICYビレッジ新築工事	2階電灯設備図	1/100		21.12.27	E-13

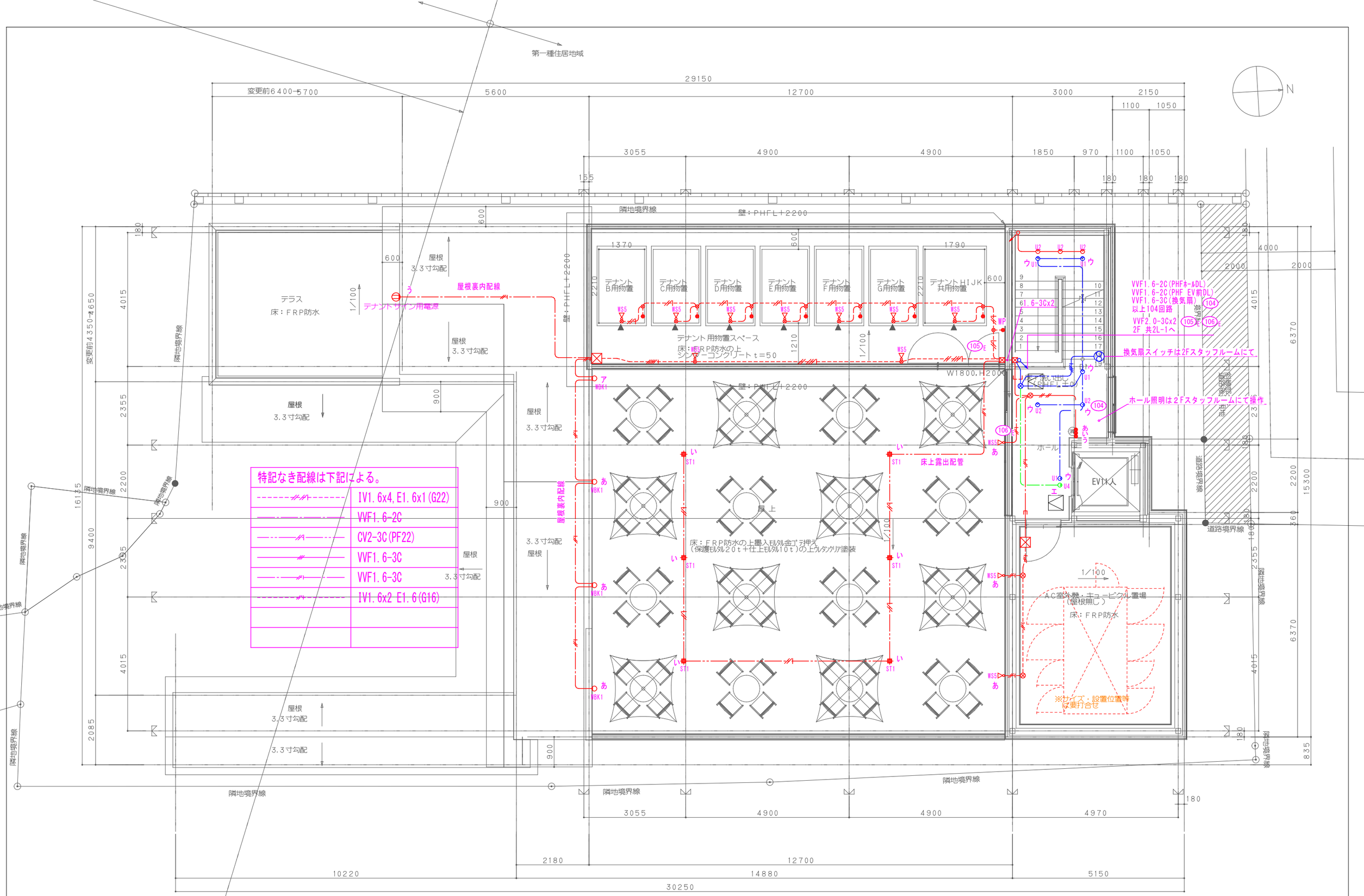

株式会社 engine 〒154-0001 東京都世田谷区池尻3-4-5 tel03-5431-3880 代表 轟貴弘	一級建築士事務所 吉デザイン設計事務所	〒305-0817 茨城県つくば市研究学園4-6-3 tel029-886-5682 一級建築士事務所茨城県知事登録 第A3343(3005)号 一級建築士大臣登録 第353023号 吉川直行	TITLE 伏見稲荷OICYビレッジ新築工事	TYPE OF DRAWING PH階電灯設備図	SCALE 1/100	DRAWING BY	DATE 21.12.27	NO E-14

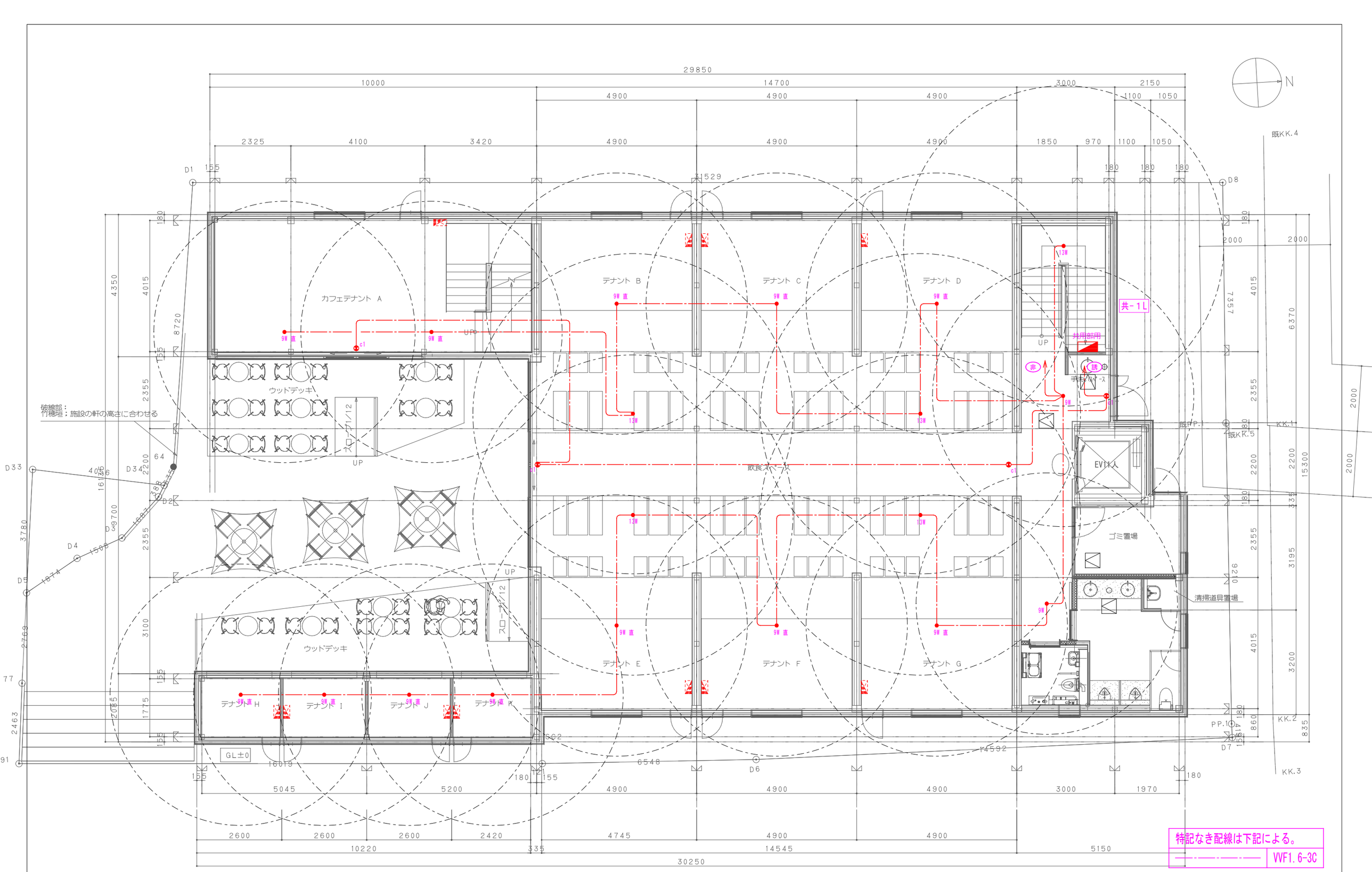

特記なき配線は下記による。

VVF1.6-3C

株式会社　engine　〒154-0001　東京都世田谷区池尻3-4-5　tel03-5431-3880　代表　鳥貴弘

一級建築士事務所　吉デザイン設計事務所

〒305-0817　茨城県つくば市研究学園4-6-3　tel029-886-5682
一級建築士事務所茨城県知事登録　第A3343(3005)号
一級建築士大臣登録　第353023号　吉川直行

TITLE　伏見稲荷OICYビレッジ新築工事

TYPE OF DRAWING　1階非常灯・誘導灯設備図

SCALE　1/100

DRAWING BY

DATE　21.12.27

NO　E-15

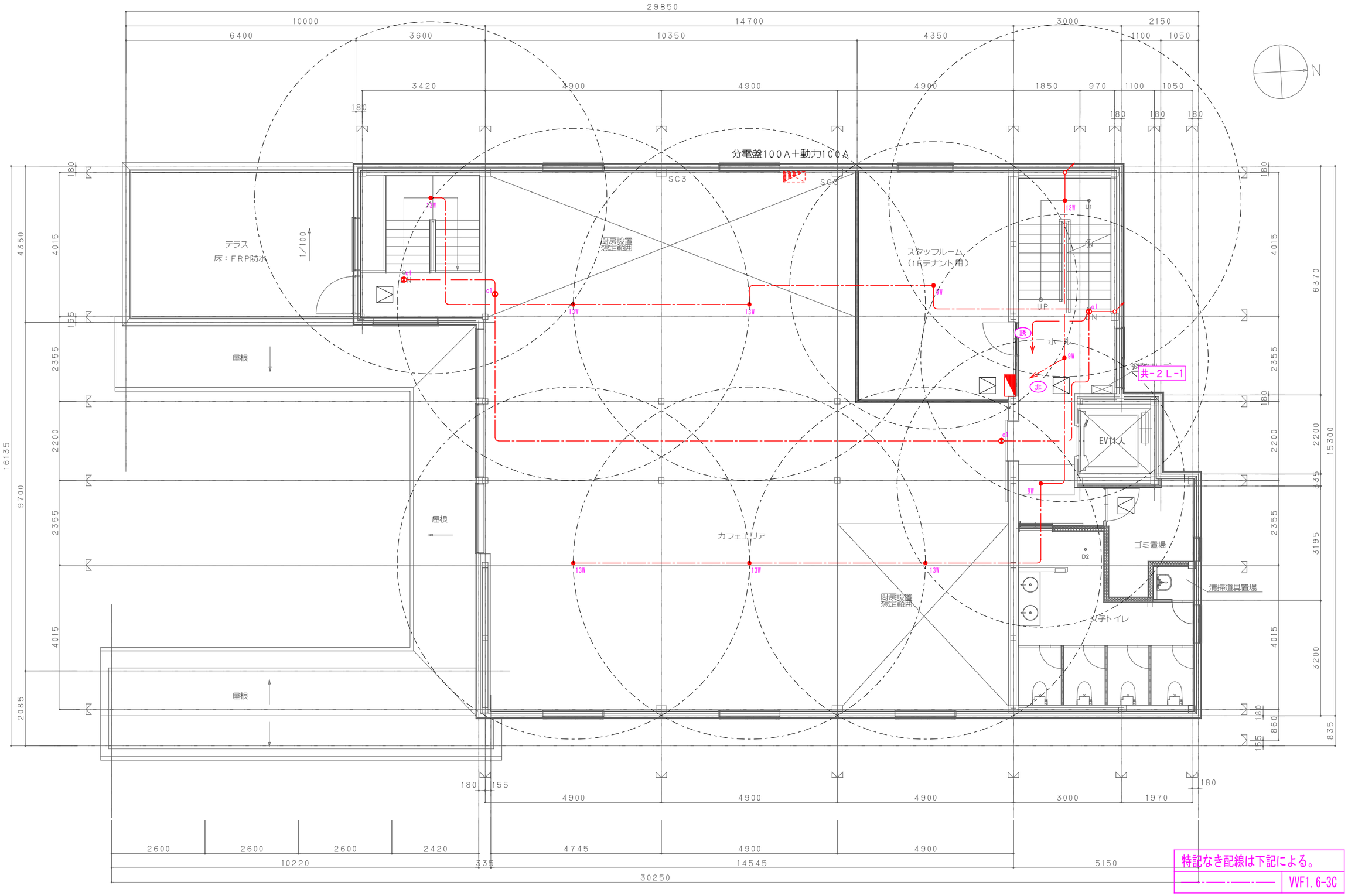

株式会社　engine　〒154-0001　東京都世田谷区池尻3-4-5　tel03-5431-3880　代表　鳥貴弘

一級建築士事務所　吉デザイン設計事務所

〒305-0817　茨城県つくば市研究学園4-6-3　tel029-886-5682
一級建築士事務所茨城県知事登録　第A3343(3005)号
一級建築士大臣登録　第353023号　吉川直行

TITLE　伏見稲荷ＯＩＣＹビレッジ新築工事

TYPE OF DRAWING　２階非常灯・誘導灯設備図

SCALE　1/100

DRAWING BY

DATE　21.12.27

NO　E-16

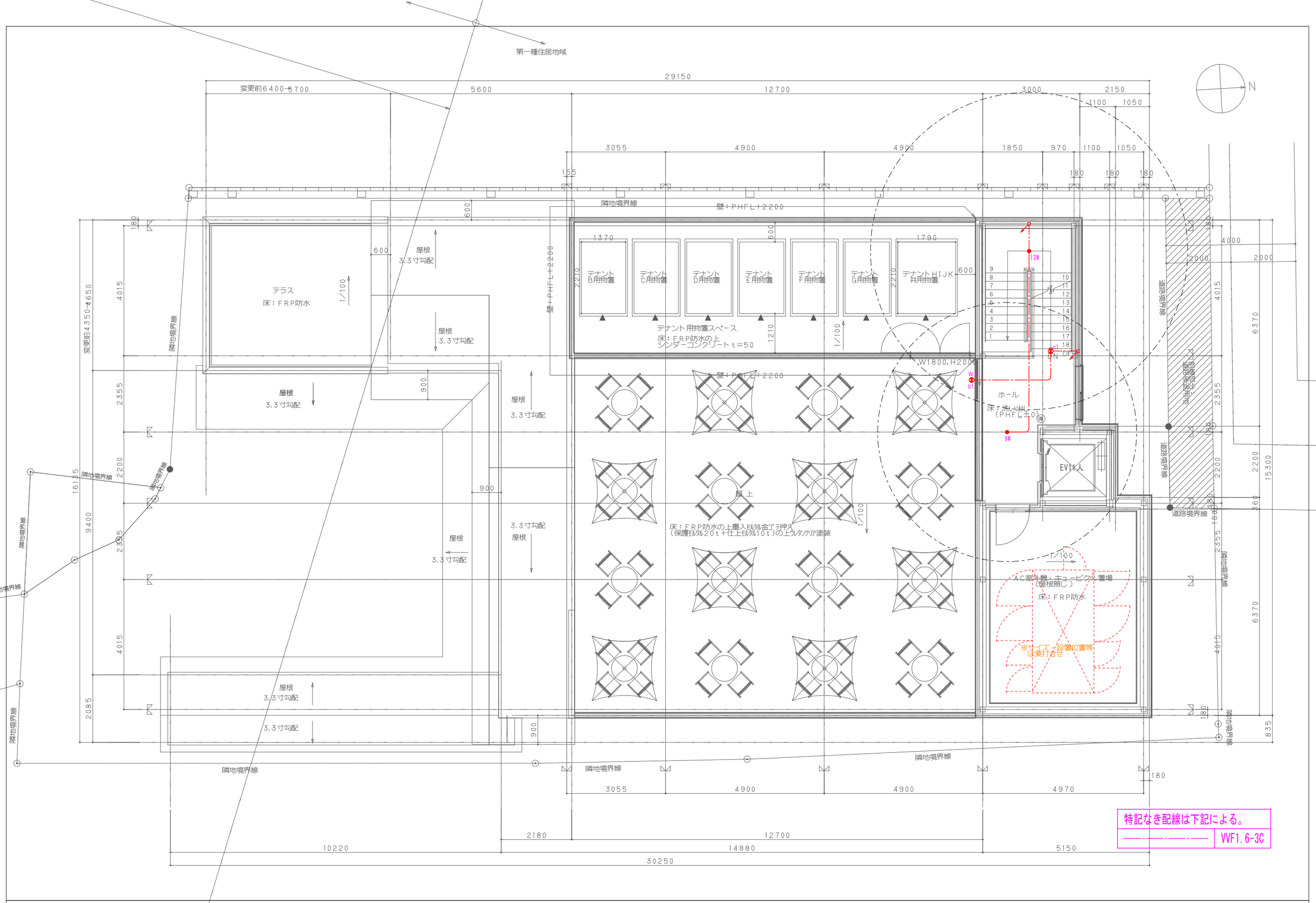

株式会社 engine 〒154-0001 東京都世田谷区池尻3-4-5 tel03-5431-3880 代表 轟貴弘	一級建築士事務所 吉デザイン設計事務所	〒305-0817 茨城県つくば市研究学園4-6-3 tel029-886-5682 一級建築士事務所茨城県知事登録 第A3343(3005)号 一級建築士大臣登録 第353023号 吉川直行	TITLE 伏見稲荷OICYビレッジ新築工事	TYPE OF DRAWING PH階非常灯・誘導灯設備図	SCALE 1/100	DRAWING BY	DATE 21.12.27	NO E-17

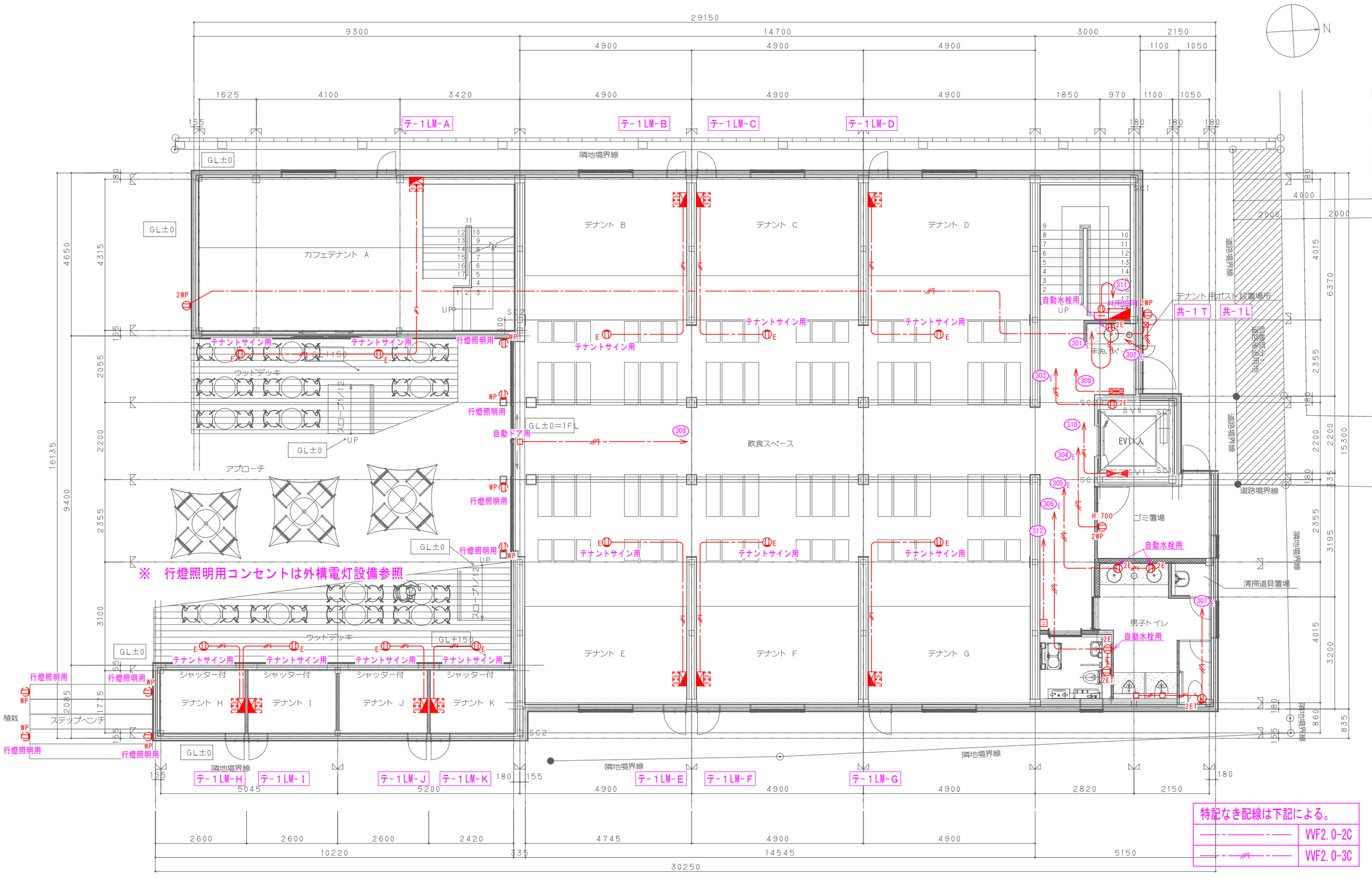

株式会社 engine 〒154-0001 東京都世田谷区池尻3-4-5 tel03-5431-3880 代表 轟貴弘

一級建築士事務所 吉デザイン設計事務所 〒305-0817 茨城県つくば市研究学園4-6-3 tel029-886-5682 一級建築士事務所茨城県知事登録 第A3343(3005)号 一級建築士大臣登録 第353023号 吉川直行

TITLE 伏見稲荷OICYビレッジ新築工事

TYPE OF DRAWING 1階コンセント設備図

SCALE 1/100

DRAWING BY

DATE 21.12.27

NO E-18

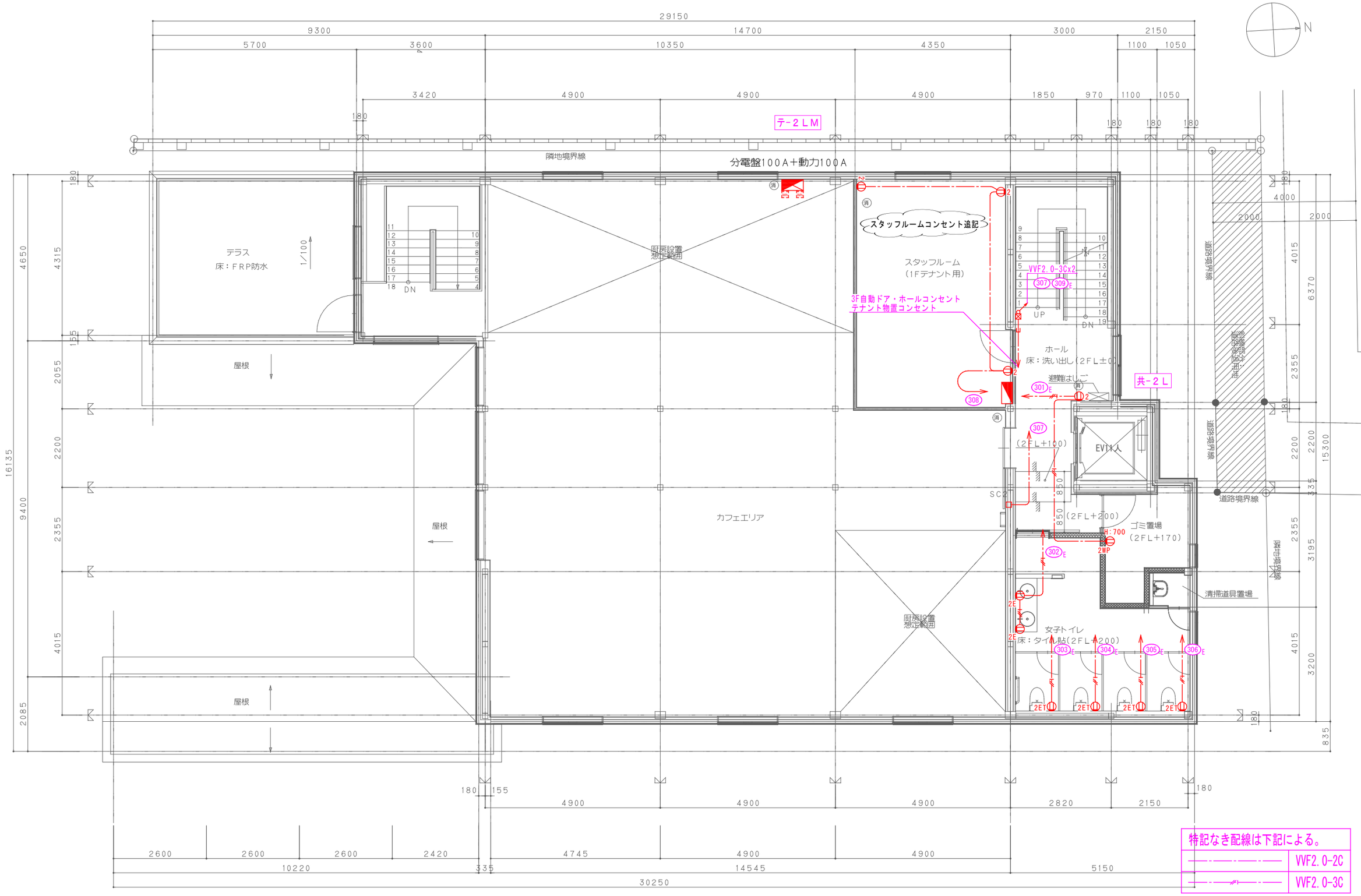

特記なき配線は下記による。

——·——·——	VVF2.0-2C
——//——·——	VVF2.0-3C

株式会社　engine　〒154-0001　東京都世田谷区池尻3-4-5　tel03-5431-3880　代表　鳥貴弘

一級建築士事務所　吉デザイン設計事務所

〒305-0817　茨城県つくば市研究学園4-6-3　tel029-886-5682
一級建築士事務所茨城県知事登録　第A3343(3005)号
一級建築士大臣登録　第353023号　吉川直行

TITLE　伏見稲荷OICYビレッジ新築工事

TYPE OF DRAWING　2階コンセント設備図

SCALE　1/100

DRAWING BY

DATE　21.12.27

NO　E-19

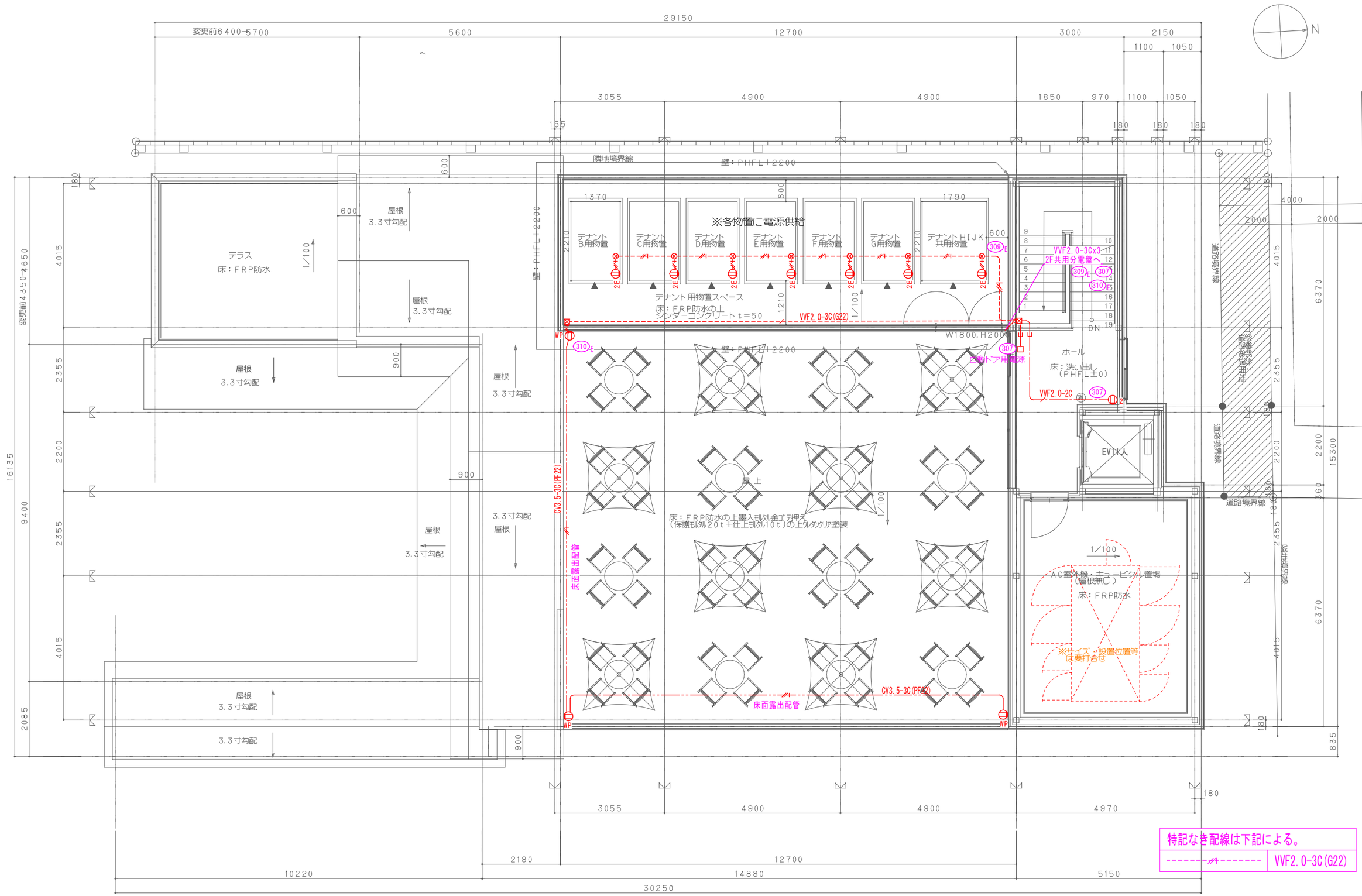

株式会社 engine 〒154-0001 東京都世田谷区池尻3-4-5 tel03-5431-3880 代表 蟲賣弘

一級建築士事務所 吉デザイン設計事務所

〒305-0817 茨城県つくば市研究学園4-6-3 tel029-886-5682
一級建築士事務所茨城県知事登録 第A3343(3005)号
一級建築士大臣登録 第353023号 吉川直行

TITLE 伏見稲荷OICYビレッジ新築工事

TYPE OF DRAWING PH階コンセント設備図

SCALE 1/100

DRAWING BY

DATE 21.12.27

NO E-20

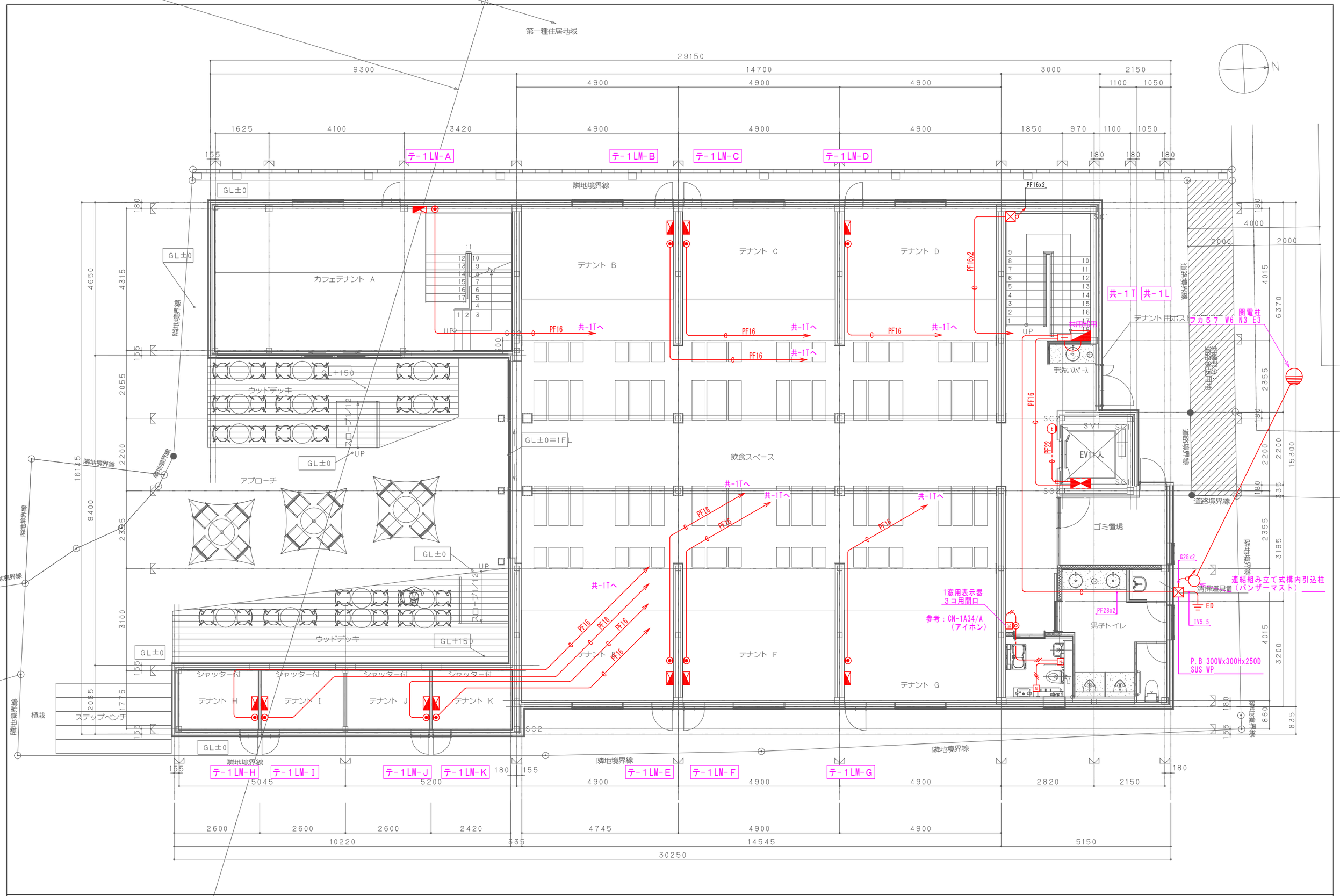

株式会社 engine 〒154-0001 東京都世田谷区池尻3-4-5 tel03-5431-3880 代表 轟貴弘	一級建築士事務所 吉デザイン設計事務所	〒305-0817 茨城県つくば市研究学園4-6-3 tel029-886-5682 一級建築士事務所茨城県知事登録 第A3343(3005)号 一級建築士大臣登録 第353023号 吉川直行	TITLE 伏見稲荷OICYビレッジ新築工事	TYPE OF DRAWING 1階電話・弱電設備図	SCALE 1/100	DRAWING BY	DATE 21.12.27	NO E-21

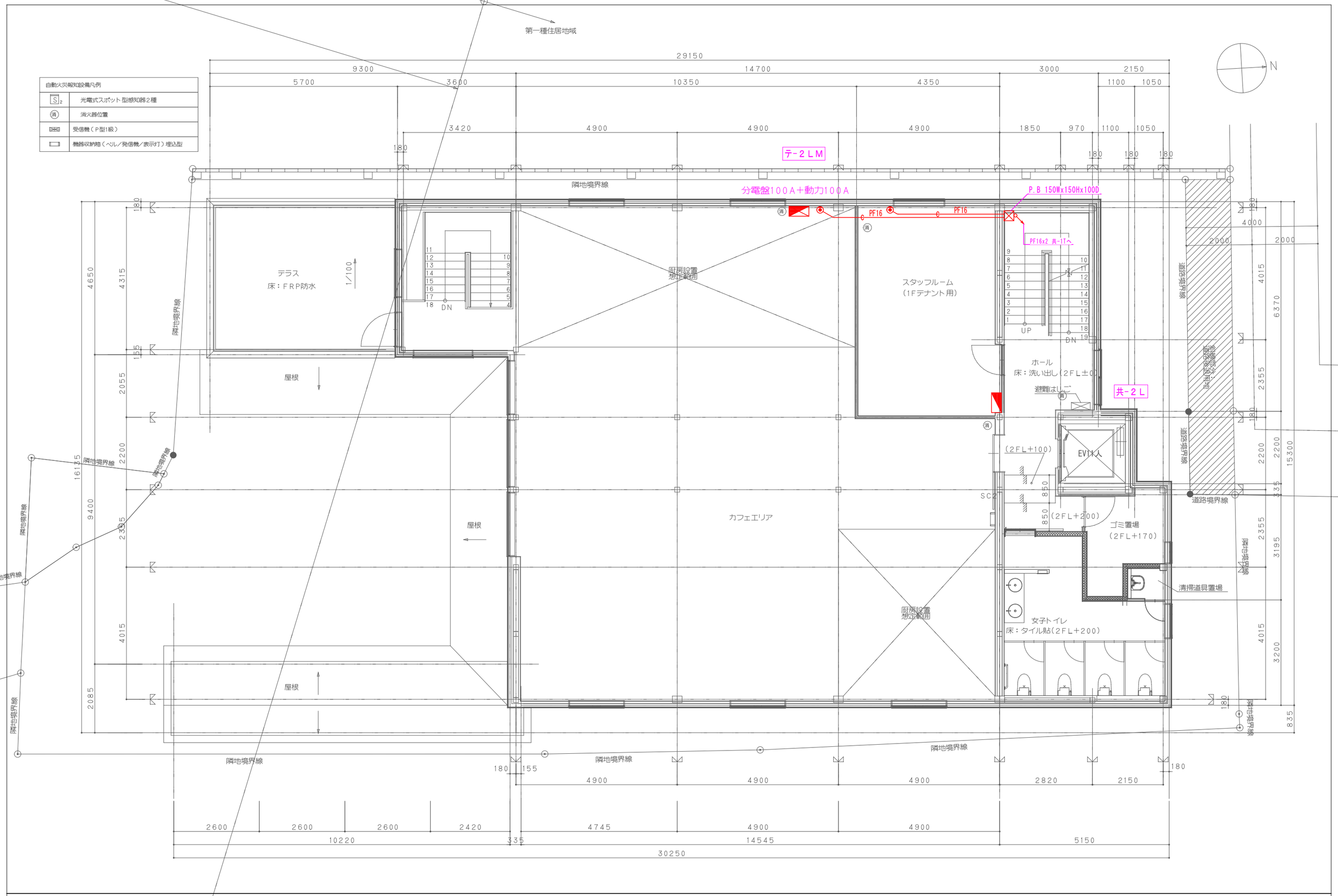

株式会社 engine 〒154-0001 東京都世田谷区池尻3-4-5 tel03-5431-3880 代表 轟貴弘	一級建築士事務所 吉デザイン設計事務所	〒305-0817 茨城県つくば市研究学園4-6-3 tel029-886-5682 一級建築士事務所茨城県知事登録 第A3343(3005)号 一級建築士大臣登録 第353023号 吉川直行	TITLE 伏見稲荷OICYビレッジ新築工事	TYPE OF DRAWING 2階電話・弱電設備図	SCALE 1/100	DRAWING BY	DATE 21.12.27	NO E-22

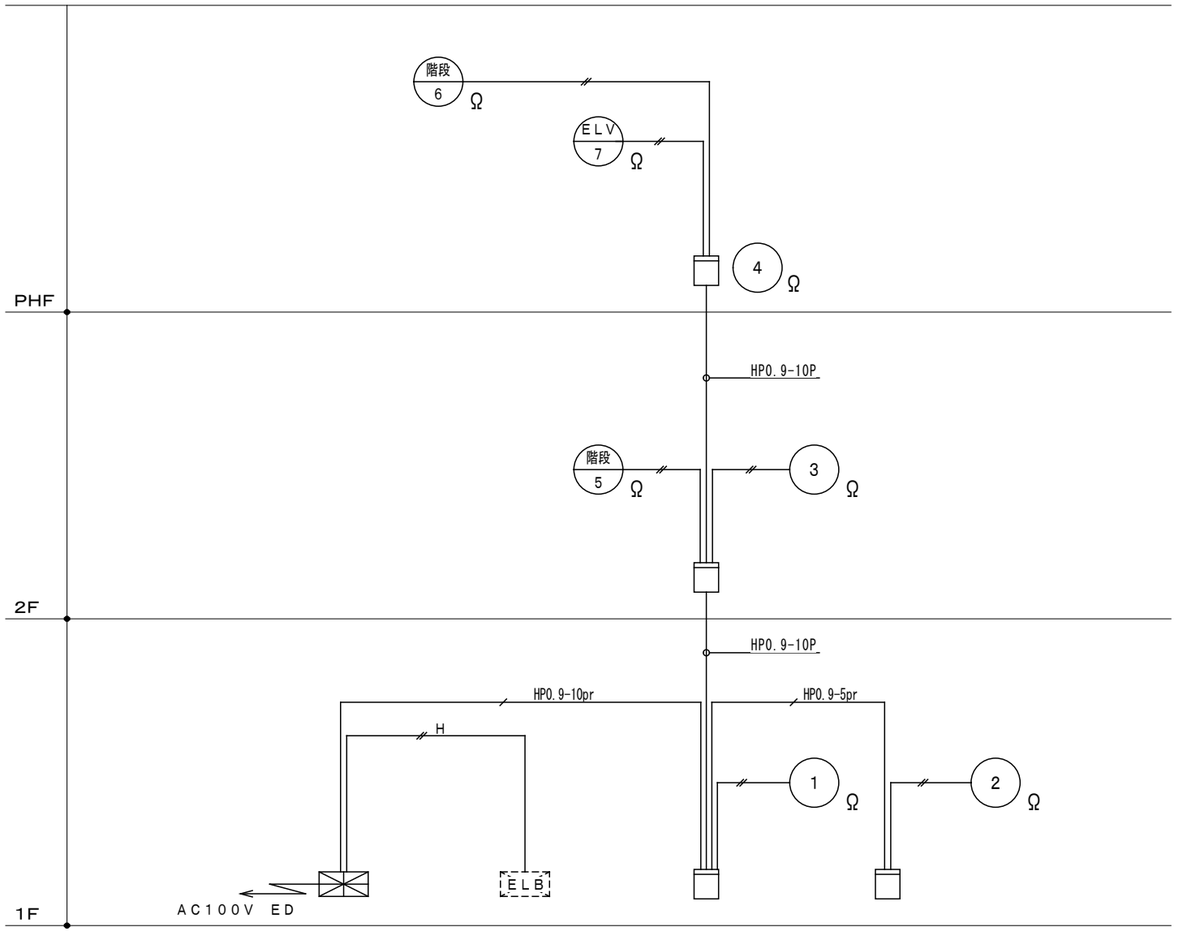

設　備　幹　線　系　統　図

凡　例

記　号	名　　称	記　　事
	火 災 受 信 盤	P型1級　　10回線　　壁掛型
	機 器 収 容 箱	埋込型　縦型　　P B 収容
P	発 信 機	P型1級　　フラット型表示灯付
B	地 区 音 響 装 置	DC24V　8mA
S	光電式スポット型感知器	2種　　P型自動試験機能付
S	光電式スポット型感知器	2種　側面点検BOX付　　P型自動試験機能付
	差動式スポット型感知器	2種　　P型自動試験機能付
	定温式スポット型感知器	1種　70℃　　P型自動試験機能付
	終 端 抵 抗	10K Ω
ELV	E L V 制 御 盤	ELV工事
	配 管 配 線	天井いんぺい
	配 管 配 線	立上り、引下げ、素通し
	警 戒 区 域 境 界 線	
NO	警 戒 区 域 番 号	No. 1 ～ 4

特　記

1）防災監視盤の仕様は下記の通り。
- ・主音響　　－音声案内機能付
- ・音声ガイダンス機能　　－操作手順ガイダンス
- ・カラーユニバーサルデザイン　－色弱者対応・高齢者対応（CUDO認定品）
- ・履歴機能　　－7セグメント表示
- ・自動試験機能　　－ランニングコスト低減可能
- ・部屋番号表示　　－7セグメント番号表示
- ・組込品
  - ・マルチ移報接点　　－無電圧a接点2点、c接点2点
- ・回線内訳

自火報	7L
予　備	3L
合　計	10L

2）地区警報は一斉鳴動方式とする。

3）火災受信盤より下記の設備盤へ移報（無電圧a接点）を行う。

設備盤名称	信号種別	点　数
ELV制御盤	火災一括信号	1

4）感知器取付け用吊り金具および金具取付工事までは別途電気工事とする。

5）煙感知器用点検ボックス（エレベータ昇降路用）の設置において、
以下の工事区分はエレベータ工事とする。
- ・エレベータ連動停止用スイッチ（スイッチ、取り付け、結線、試験）
- ・注意喚起シール（シール、貼り付け）

6）特記なき配管配線は下記の通りとする。

AE 0.9－ 2C	AE 0.9－ 2C(PF16)
AE 0.9－ 4C	AE 0.9－ 4C(PF16)
HP 0.9－ 2C	HP 0.9－ 2C(PF16)

HP 0.9－ 2C （PF16）
HP 0.9－ 4C （PF16）
HP 0.9－ 3P （PF16）
HP 0.9－ 5P （PF16）
HP 0.9－10P （PF22）
HP 0.9－15P （PF22）

AC100V, ED

株式会社　engine　〒154-0001　東京都世田谷区池尻3-4-5　tel03-5431-3880　代表　轟貴弘
一級建築士事務所　吉デザイン設計事務所　〒305-0817　茨城県つくば市研究学園4-6-3　tel029-886-5682
一級建築士事務所茨城県知事登録　第A3343(3005)号
一級建築士大臣登録　第353023号　吉川直行

TITLE　伏見稲荷OICYビレッジ新築工事

TYPE OF DRAWING　自動火災報知設備　凡例・系統図

SCALE　N／S

DRAWING BY

DATE　21.12.27

NO　E-23

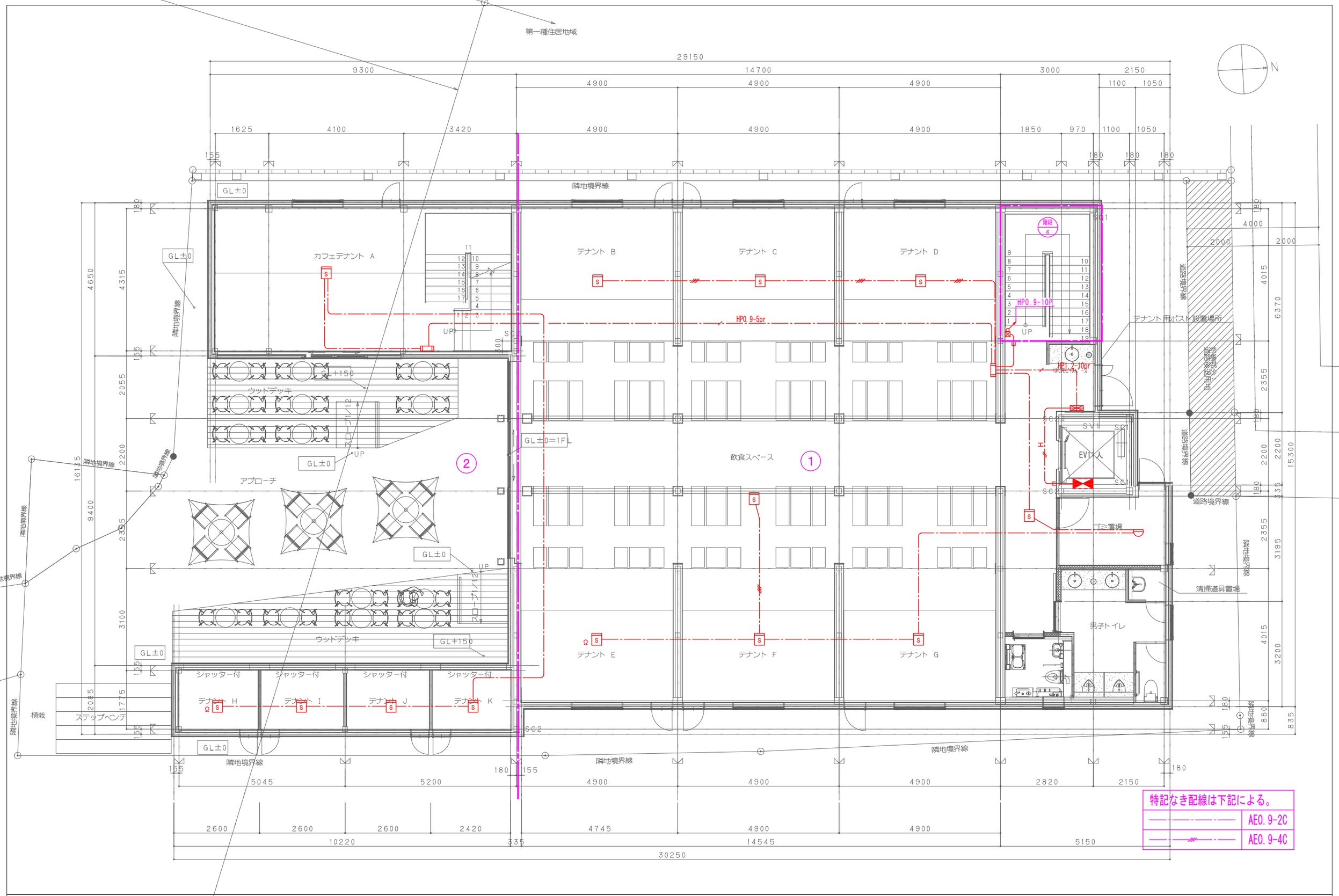

株式会社 engine 〒154-0001 東京都世田谷区池尻3-4-5 tel03-5431-3880 代表 轟貴弘	一級建築士事務所 吉デザイン設計事務所	〒305-0817 茨城県つくば市研究学園4-6-3 tel029-886-5682 一級建築士事務所茨城県知事登録 第A3343(3005)号 一級建築士大臣登録 第353023号 吉川直行	TITLE 伏見稲荷OICYビレッジ新築工事	TYPE OF DRAWING 1階自動火災報知設備図	SCALE 1/100	DRAWING BY	DATE 21.12.27	NO E-24

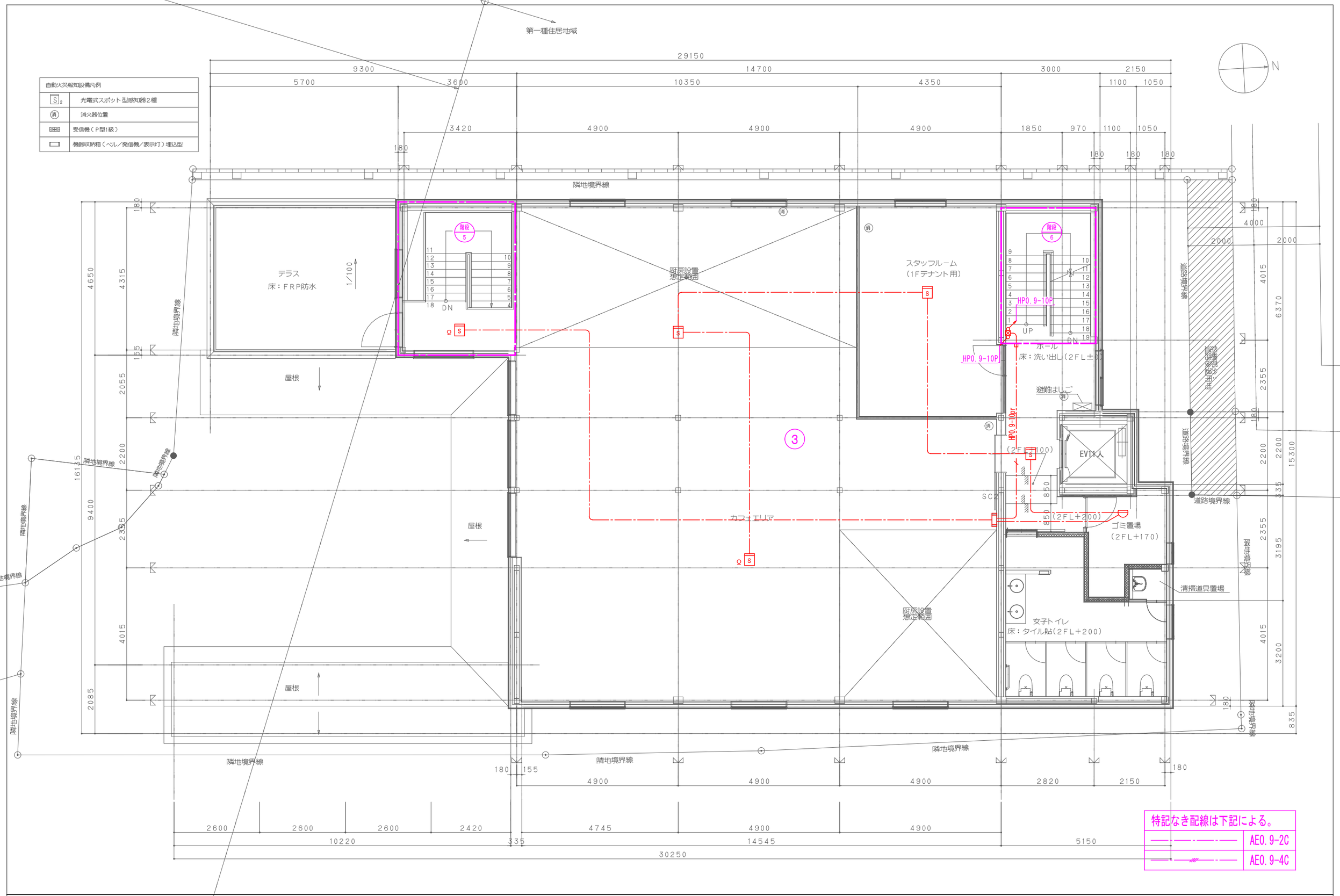

株式会社 engine 〒154-0001 東京都世田谷区池尻3-4-5 tel03-5431-3880 代表 轟貴弘	一級建築士事務所 吉デザイン設計事務所	〒305-0817 茨城県つくば市研究学園4-6-3 tel029-886-5682 一級建築士事務所茨城県知事登録 第A3343(3005)号 一級建築士大臣登録 第353023号 吉川直行	TITLE 伏見稲荷OICYビレッジ新築工事	TYPE OF DRAWING 2階自動火災報知設備図	SCALE 1/100	DRAWING BY	DATE 21.12.27	NO E-25

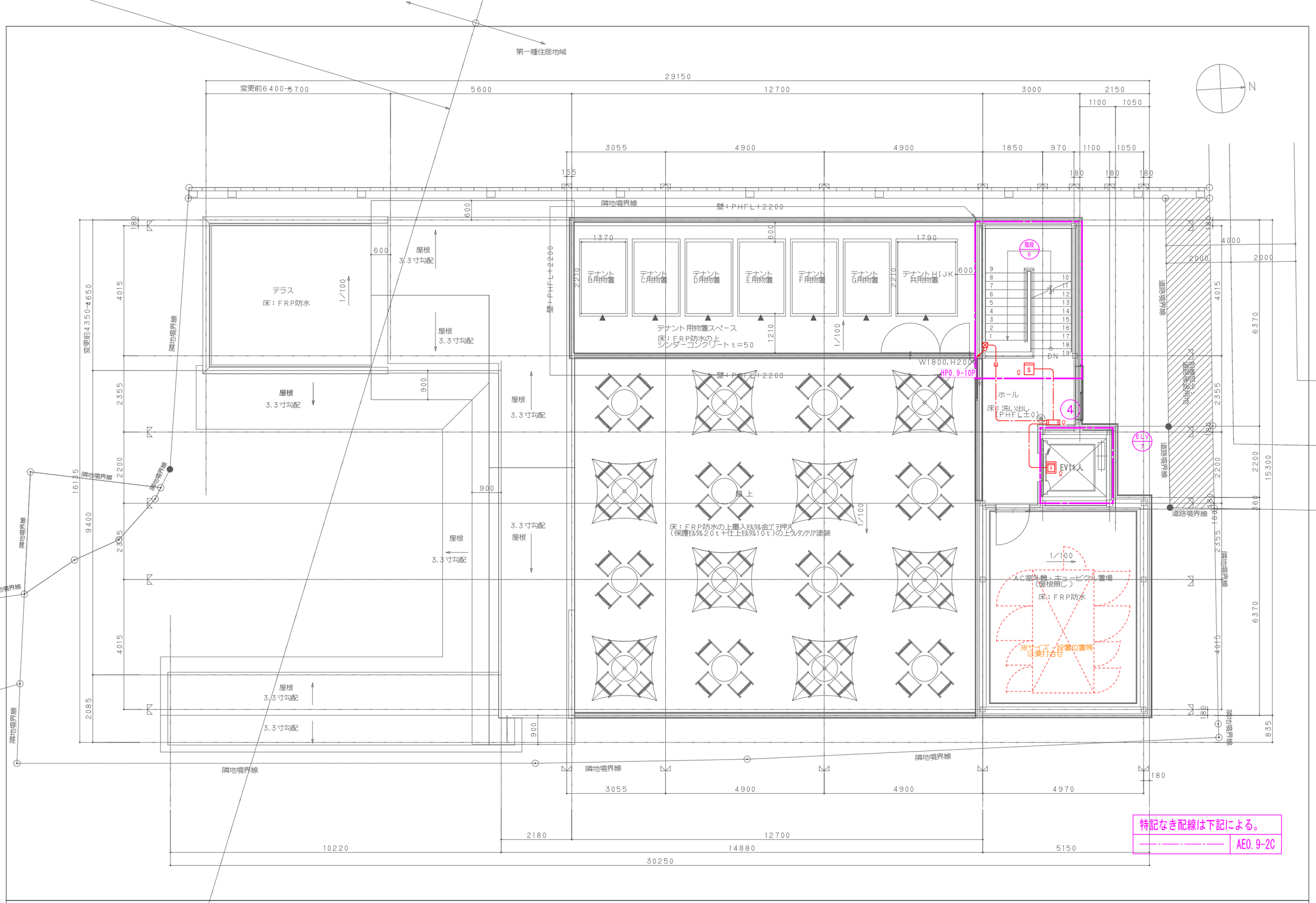

株式会社 engine 〒154-0001 東京都世田谷区池尻3-4-5 tel03-5431-3880 代表 轟貴弘	一級建築士事務所 吉デザイン設計事務所	〒305-0817 茨城県つくば市研究学園4-6-3 tel029-886-5682 一級建築士事務所茨城県知事登録 第A3343(3005)号 一級建築士大臣登録 第353023号 吉川直行	TITLE 伏見稲荷OICYビレッジ新築工事	TYPE OF DRAWING PH階自動火災報知設備図	SCALE 1/100	DRAWING BY	DATE 21.12.27	NO E-26

エレベーター仕様

基本仕様	号機名		NO.1
	型式		日立機械室レスアーバンエースHF P-11-C060
	用途		乗用兼車いす用
	定格積載質量/定員		750kg/11人乗
	定格速度		60m/min
	運転方式		乗合全自動方式（乗り捨て方式）
	制御方式		インバータ制御方式（マイコン制御、愛情アナウンス付）
	停止階		3箇所（1,2,PH階）
	かご寸法		間口1400mm 奥行1350mm 天井高さ2250mm
	出入口寸法		幅800mm 高さ2100mm
	戸型式		2枚戸中央開き
	電動機		AC 4.6kW
	動力用電源		AC 3φ 200V 60Hz
	照明用電源		AC 1φ 100V 60Hz
	連絡装置設置場所		同時通話式インターホン
	監視装置		リモートメンテナンスインターフェース付 （リモートメンテナンスを提供するためには、別途保守契約をしていただく必要があります）
管制運転	地震		有り（P波およびS波感知）（リスタート機能付）
	火災		無し
	停電		有り
	自家発		無し
標準装備			マルチビームドアセンサー付
			ケアフルセンサー付
乗場仕様	三方枠	1,2,PH階	大枠 ステンレスヘアライン仕上
	乗場戸	1,2,PH階	ステンレスヘアライン仕上
	幕板	1,2,PH階	無し
	敷居	1,2,PH階	硬質アルミ
	ホールランタン	1,2,PH階	無し
	インジケーター	1,2,PH階	縦型デジタル表示 カバー：樹脂成型品（黒）
	ホールボタン	1,2,PH階	抗菌凸文字ボタン（φ45）（SIAA認証） インジケーターに組込
かご仕様	天井		ベーシックタイプ（BS-01）（天井照明色：白色）
	前側板		化粧鋼板（グレイッシュホワイト）
	側板		化粧鋼板（グレイッシュホワイト）
	戸		化粧鋼板（グレイッシュホワイト）
	出入口上部		化粧鋼板（グレイッシュホワイト）
	床		樹脂タイル（2T）（ライトグレー（A-72））
	幅木		化粧鋼板（グレイッシュホワイト）
	敷居		硬質アルミ
	操作盤 ボタン		抗菌凸文字ボタン（φ33）（SIAA認証）
	操作盤 カバー		樹脂成型品（グレイッシュホワイト）
	インジケーター		カラー液晶表示（背景色：白）
	車いす用操作盤 ボタン		抗菌凸文字ボタン（φ33）（SIAA認証）
	車いす用操作盤 カバー		樹脂成型品（グレイッシュホワイト）
	気くばり操作盤 ボタン		無し
	気くばり操作盤 カバー		無し
	鏡		ガラス製
	ハンドレール		角形ハンドレール：アルミアルマイト仕上
監視盤			無し
耐震クラス			A14

特記仕様

NO.1
昇降機技術基準の解説 2016年版対応
かご内クリーン運転付
推奨デザイン：CLEAN P1
オーバーヘッド寸法短縮
音声案内装置付（日・英2ヵ国語、緊急時4ヵ国語）
点字注意銘板付（横型）
車いす仕様付
視覚障がい者仕様付（全ての操作盤と乗場ボタンに点字銘板付）
インターホン応答表示灯付
かご戸大型防犯窓付（段差なし あみ入り合わせガラス6.8T+3T）
乗場戸大型防犯窓付（段差なし あみ入り合わせガラス6.8T+3T）（1,2,PH階）
フェッシャプレート付
メンテナンスサービス提供用カメラ付
昇降路内同軸ケーブル付（昇降路外は電気工事）
車いす呼び戸開き時間延長
一般呼び戸開き時間延長
発音式ボタン（かご）
非常放送・一般放送用スピーカー付（かご天井上）
スピーカー用アッテネータをかご上に設置
かご内荷摺り（ステンレスヘアライン仕上，床からH=300mm）
自己保持形警報ブザーをかご上に取付
故障情報の無電圧接点支給付
非常ボタン連動 無電圧接点支給
煙感知器点検扉用ドアスイッチ付
レールサイズアップ
ピット冠水退避運転（基本仕様）
運転休止スイッチ（1階に取付）
壁埋込形インターホンボックス付（アルミヘアラインアルマイト仕上）（ 階）
-U-

設備まるごと監視サービス

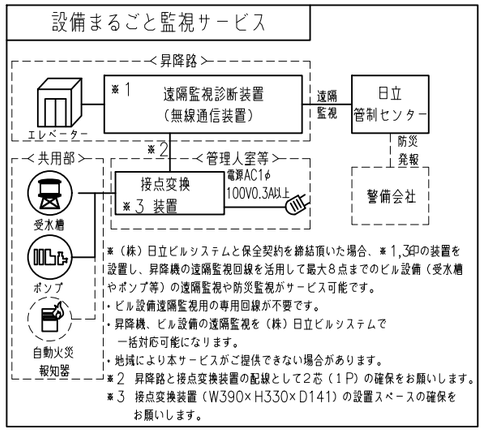

※（株）日立ビルシステムと保全契約を締結頂いた場合、※1,3印の装置を設置し、昇降機の遠隔監視回線を活用して最大8点までのビル設備（受水槽やポンプ等）の遠隔監視や防災監視がサービス可能です。
・ビル設備遠隔監視用の専用回線が不要です。
・昇降機、ビル設備の遠隔監視を（株）日立ビルシステムで一括対応可能になります。
・地域により本サービスがご提供できない場合があります。
※2 昇降路と接点変換装置の配線として2芯（1P）の確保をお願いします。
※3 接点変換装置（W390×H330×D141）の設置スペースの確保をお願いします。

工事区分

号機名		NO.1				
	項目	工事名	建築	電気	空衛	ELV
昇降路	1	昇降路の築造と誤差修正工事 1) 壁または囲いは隙間なきものとする 2) 昇降路の壁又は囲い及び出入口の戸は、任意の5cm²の面にこれと直角な方向の300Nの力が昇降路外から作用した場合において15mmを超える変形や塑性変形が発生しないこと 3) コンクリート厚さは150mm以上とする 4) コンクリート基準圧縮強度 21N/mm²以上とする	○			
	2	昇降路内鉄骨構造階の構造耐火処理工事および補修工事	○			
	3	各階出入口まわり壁の穴あけ工事 （出入口、ホールボタン、インジケータ、ホールモニターなど）	○			
	4	エレベーター据付後の出入口壁 および床その他建築仕上及び補修工事	○			
	5	三方枠、インジケータなどと壁囲の防火区画処理	○			
	6	三方枠、インジケータなどと壁囲のすきま塞ぎ工事 （ふさぎ板またはラス材）				○
	7	ピット内防水仕上工事（ピット仕上面の水平度は1/200以下）	○			
	8	並設されたエレベーターの最下階が異なる場合の ピット囲仕切り工事（H=1800以上）	○			
	9	オーバーヘッド・ピット寸法が図面と異なる場合の はつり・埋め戻し工事	○			
	10	ピット点検用タラップまたは梯子の設置工事				○
	11	ピット点検用コンセント設置工事（1ヶ/台）		○		
	12	インターホンならびにその他の機器（放送（一般・非常）・自家発商用電源識別接点・火災時管制用接点・防犯カメラ等）用配管、配線工事（配線サイズ、本数は電気設備欄による）		○		
	13	昇降路内の受電制御盤への動力電源、照明用電源およびアース線の引き込みならびにつなぎ込み工事 （配線サイズ、本数は電気設備欄による）		○		
	14	監視盤がある場合の監視盤用配管配線工事 （監視盤配置場所より昇降路最下階の制御盤位置まで引き込み）		○		
	15	昇降路頂部の煙感知器の設置工事（昇降路外部から保守点検可能な構造） （点検扉は、厚さ1.5mm以上の鉄板製）		○		
	16	昇降路頂部の煙感知器点検扉ELV連動停止スイッチ取付				○
	17	リモートメンテナンス用として電話中継盤から 昇降路までの配管（最小直径25mm）、配線工事 （配線サイズ、本数は電気設備欄による）		○		
	18	昇降路出入口側内壁（敷居下および出入口上部）とかご前端が125mm以上離れる場合のフェッシャプレート取付用下地設置工事	○			
	19	昇降路出入口側内壁（敷居下および出入口上部）とかご前端が125mm以上離れる場合のフェッシャプレート設置工事				○
	20	昇降路内配管工事に伴う区画貫通部の耐火処理工事		○		
	21	昇降路頂部への吊りビーム設置工事	○			
	22	昇降路内の中間ビーム及び立柱設置工事（鉄骨階）	○			
	23	レール・三方枠・敷居・ホールボタン・インジケータなどの固定用鋼材設置工事および誤差是正工事	○			
	24	不停止階の昇降路救出口扉の設置工事（施行令129条の7の1による）	○			
	25	かごドレン式クーラー設置時のピット排水管工事	○			
	26	昇降路内温度が40℃超過の場合のガラリ設置工事	○			
	27	昇降路内温度が40℃超過の場合の換気扇設置工事		○		
	28	昇降路内温度が5℃未満40℃超過の場合の空調設備設置工事			○	
その他	1	エレベーター部品搬入経路の確保 （必要に応じてコンクリートの穴あけおよび埋め戻し工事）	○			
	2	エレベーター重量部品搬入の際の仮設場重機の賃与	○			
	3	エレベーター据付工事員現場詰所および材料置場の確保	○			
	4	エレベーター据付工事用電力の供給（動力用および照明用電源）	○	○		
	5	エレベーター運転調整用電力の供給 （動力用および照明用電源ともに本設電源配管経路で引き込み）	○	○		
	6	医療機器、放送用機器、コンピューター機器などの電源とエレベーター動力用電源およびアース線の系統分離工事		○		
	7	昇降路と居室が隣接する場合の居室側防音および防振工事	○			
	8	昇降路内建築工事仮設床（水平養生）用の 金網・デッキプレートなどの撤去工事	○			
	9	エレベーター着工前の各階出入り口開口部の塞ぎ材支給および施工	○			
	10	出入口が直接外気と接する乗場における雨水よけ工事 （庇、水切り等）	○			
	11	昇降路内仮設足場の設置および解体工事	○			
	12	エレベーター承認図と躯体が異なる場合の手直し	○			
	13	昇降路がガラスの場合の養生施工および塗装工事	○			
	14	ALC縦目の補修、セパボルトの撤去	○			
	15	監視盤用電源の監視盤までの引き込み工事		○		

電気設備

号機名	NO.1			
動力用電源	AC 3φ 200V 60Hz 14mm²×1回路（CV）/台			
	線サイズ（mm²）	8	14	22
	最大引込距離（m）	64	111	170
	MCB容量	40A/台		
	トランス容量	5kVA/台		
	起動KVA	16kVA/台		
照明用電源	AC 1φ 100V 60Hz 5.5mm²×1回路/台			
アース線	3.5mm²（D線）/台			
インターホン用配管配線	FCPEV0.9-5P/台（300mまで）			
リモートメンテナンス用配管配線（電話線）	CPEV0.9-1P，配管サイズφ25/台（MDF~昇降路間）			
ピット点検用コンセント	AC100V 1.5kVA以上×1個/台 （最下階FL+200の出入口付近に設置）			
インターホン連動用の無電圧α接点支給及び配管配線	印加電圧DC48V 接点容量0.1A以下			
一般兼非常放送用スピーカー用配管配線	HP1.2-3P/台			
故障情報の無電圧α接点支給及び配管配線	印加電圧DC48V 接点容量0.1A以下/台			
防犯カメラ用配管配線（昇降路外）	同軸ケーブル 5C-2V/台			
注意事項	上記の配管配線はエレベーター制御盤から各設備ならびに機器の設置場所まで引込み 上記の配管配線はエレベーターの着工前までに本設配線で引込み			

労基法適用（本設用）： 有（設置届・設置報告）・ 無

標準型エレベーターの荷役制限について

・軽台車などで荷物を運搬する場合には、250kg以下/回。

メンテナンスサービス提供用カメラ

※ 標準型機械室レスエレベーター（型式：P,R,B）対応

① かご内カメラ

② かご内カメラ映像表示
（かご内液晶インジケータに表示）

③ かご内カメラ映像制御装置

※①かご内カメラ、②カメラ映像表示、③カメラ映像制御装置のご利用には（株）日立ビルシステムとの保全契約が必要となります。

株式会社 engine 〒154-0001 東京都世田谷区池尻3-4-5 tel03-5431-3880 代表 畠貴弘
一級建築士事務所 吉デザイン設計事務所 〒305-0817 茨城県つくば市研究学園 4-6-3 tel029-886-5682
一級建築士事務所茨城県知事登録 第A3343(3005) 号
一級建築士大臣登録 第353023 号 吉川直行

TITLE 伏見稲荷OICYビレッジ新築工事

TYPE OF DRAWING エレベーター詳細図－1

SCALE NTS

DRAWING BY

DATE 22.01.13

NO EV-1

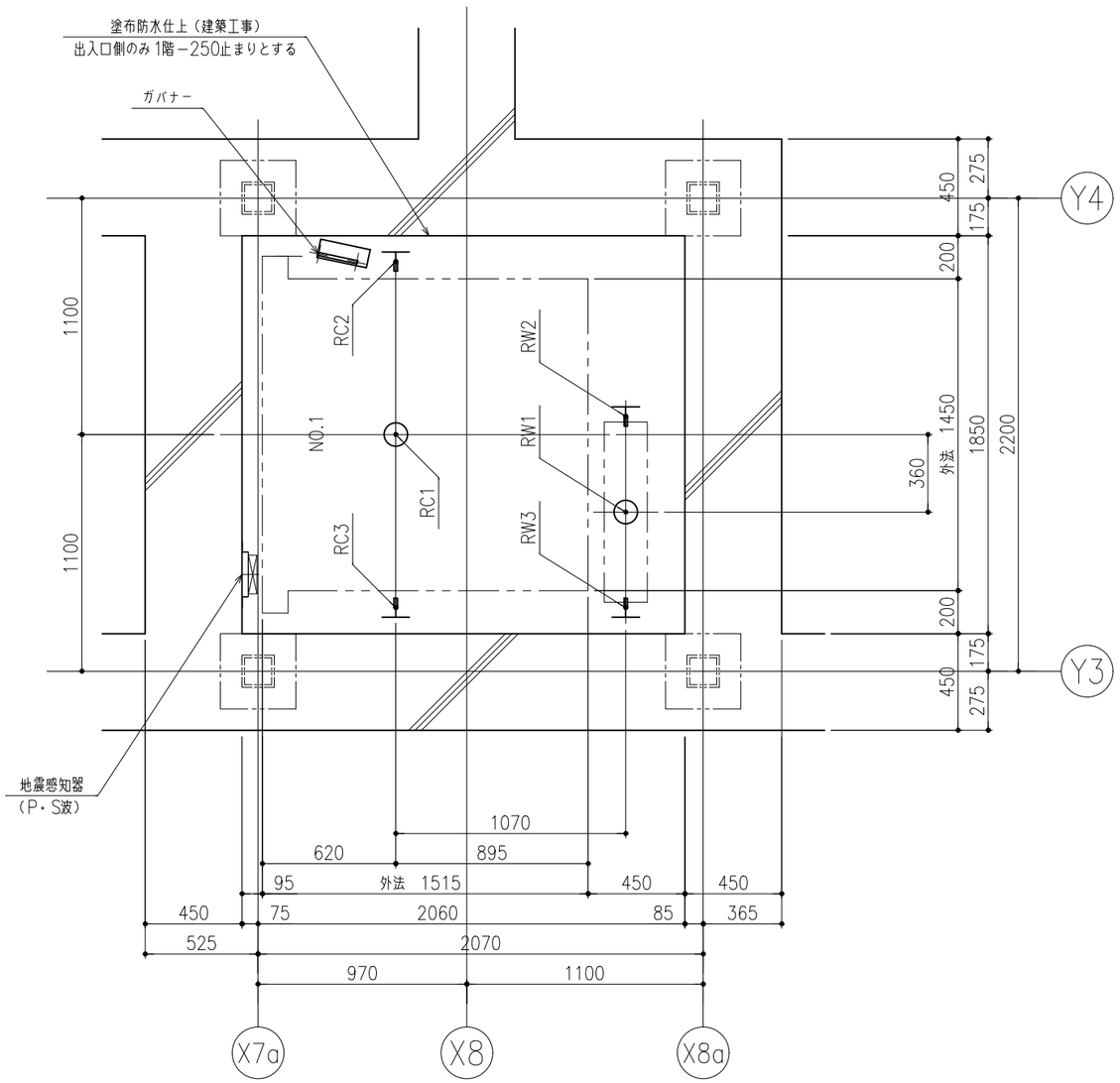

ピット反力値（N）

	短期荷重		長期荷重			
号機名	RC1	RW1	RC2	RC3	RW2	RW3
NO.1	82500	65500	22000	22000	42500	15500

コンクリート厚さは150mm以上とする
コンクリート基準圧縮強度21N/mm²以上とする

ピット平面図（1：20）

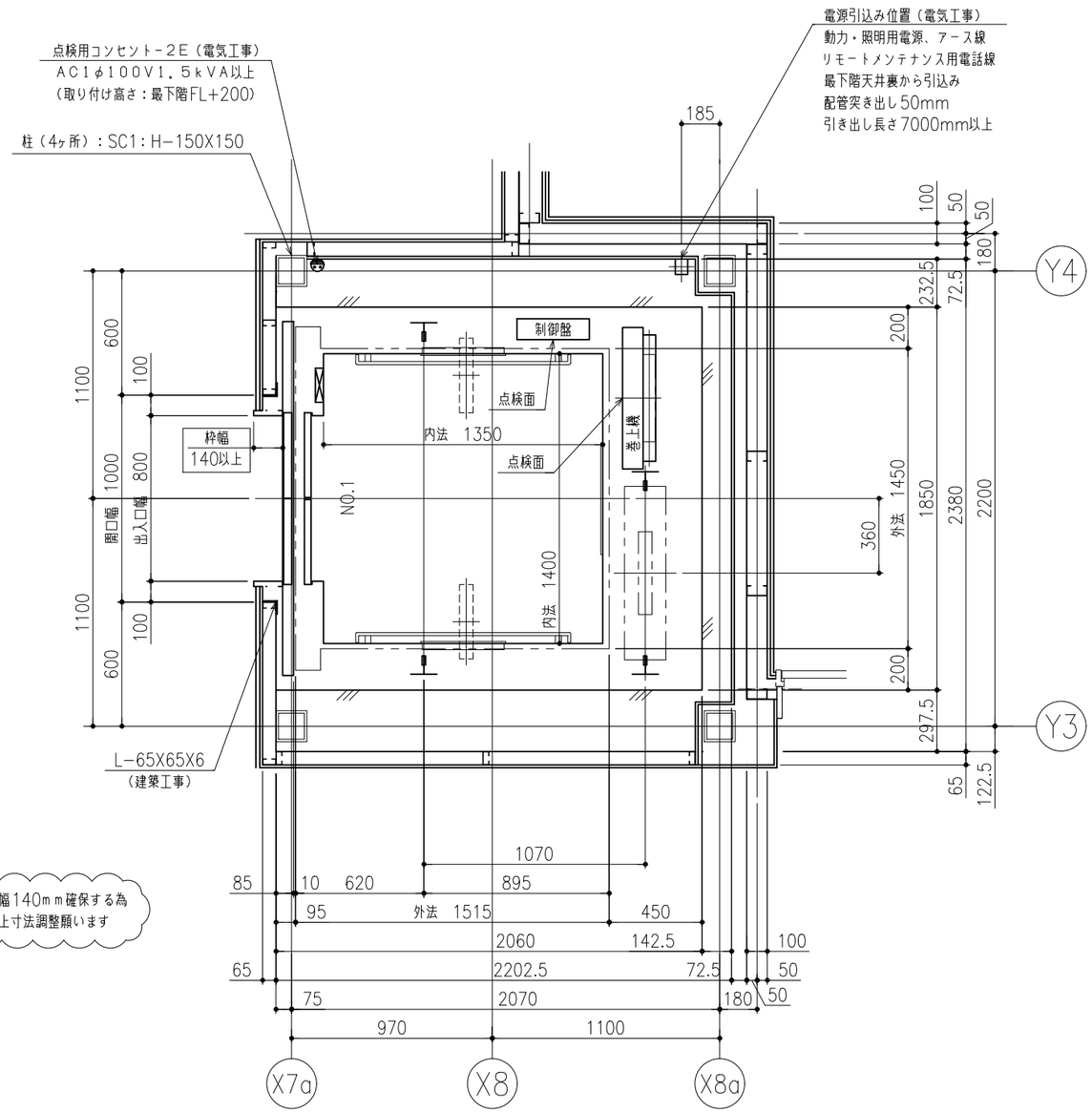

枠幅140ｍｍ確保する為
仕上寸法調整願います

1 階 昇降路平面図（1：20）

株式会社 engine 〒154-0001 東京都世田谷区池尻3-4-5 tel03-5431-3880 代表 畠貴弘
一級建築士事務所 吉デザイン設計事務所 〒305-0817 茨城県つくば市研究学園 4-6-3 tel029-886-5682
一級建築士事務所茨城県知事登録 第A3343(3005) 号
一級建築士大臣登録 第353023 号 吉川直行

TITLE 伏見稲荷OICYビレッジ新築工事
TYPE OF DRAWING エレベーター詳細図－2
SCALE 1/20
DRAWING BY
DATE 22.01.13
NO EV-2

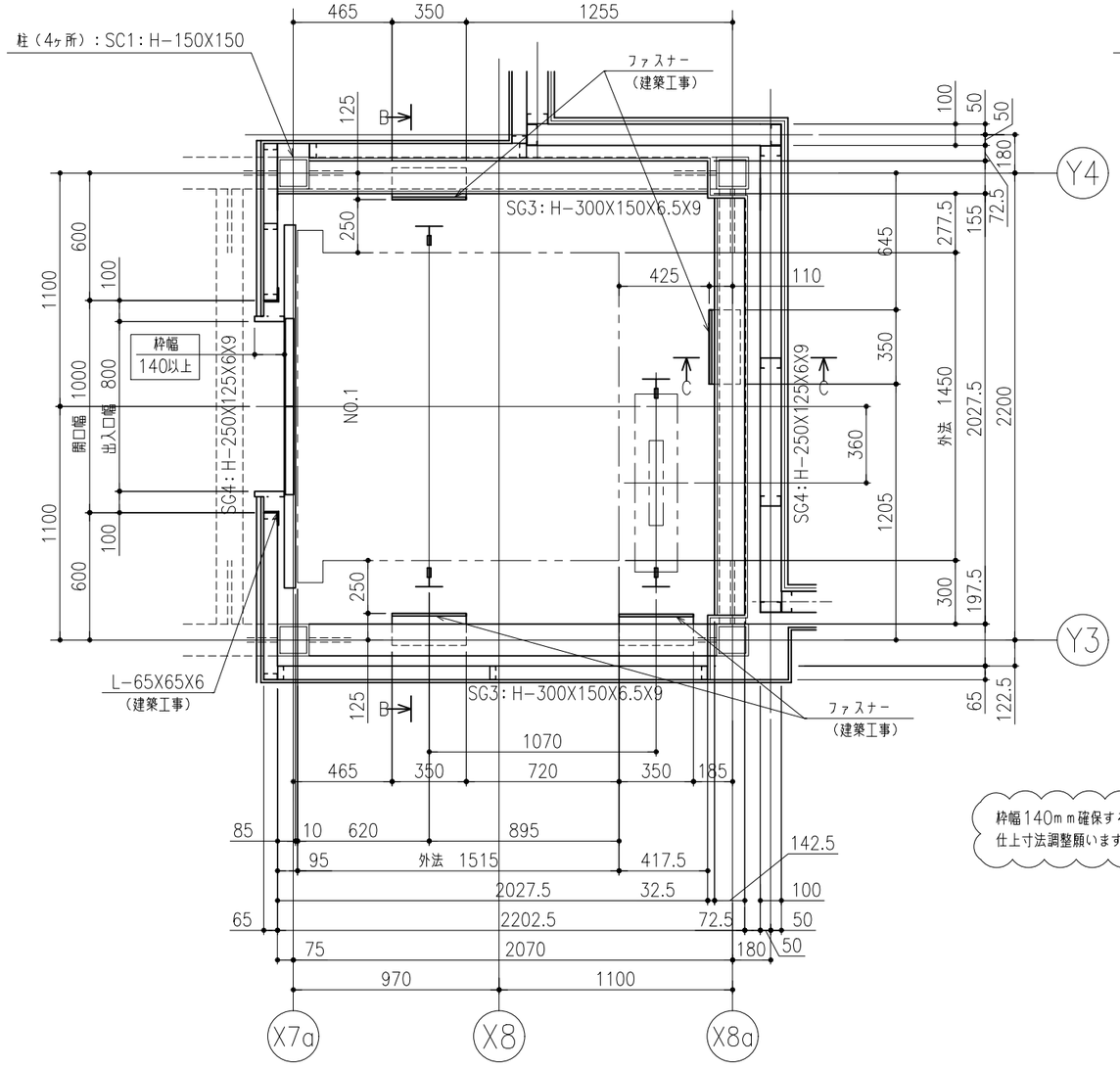

枠幅140ｍｍ確保する為
仕上寸法調整願います

2 階 昇降路平面図（1：20）

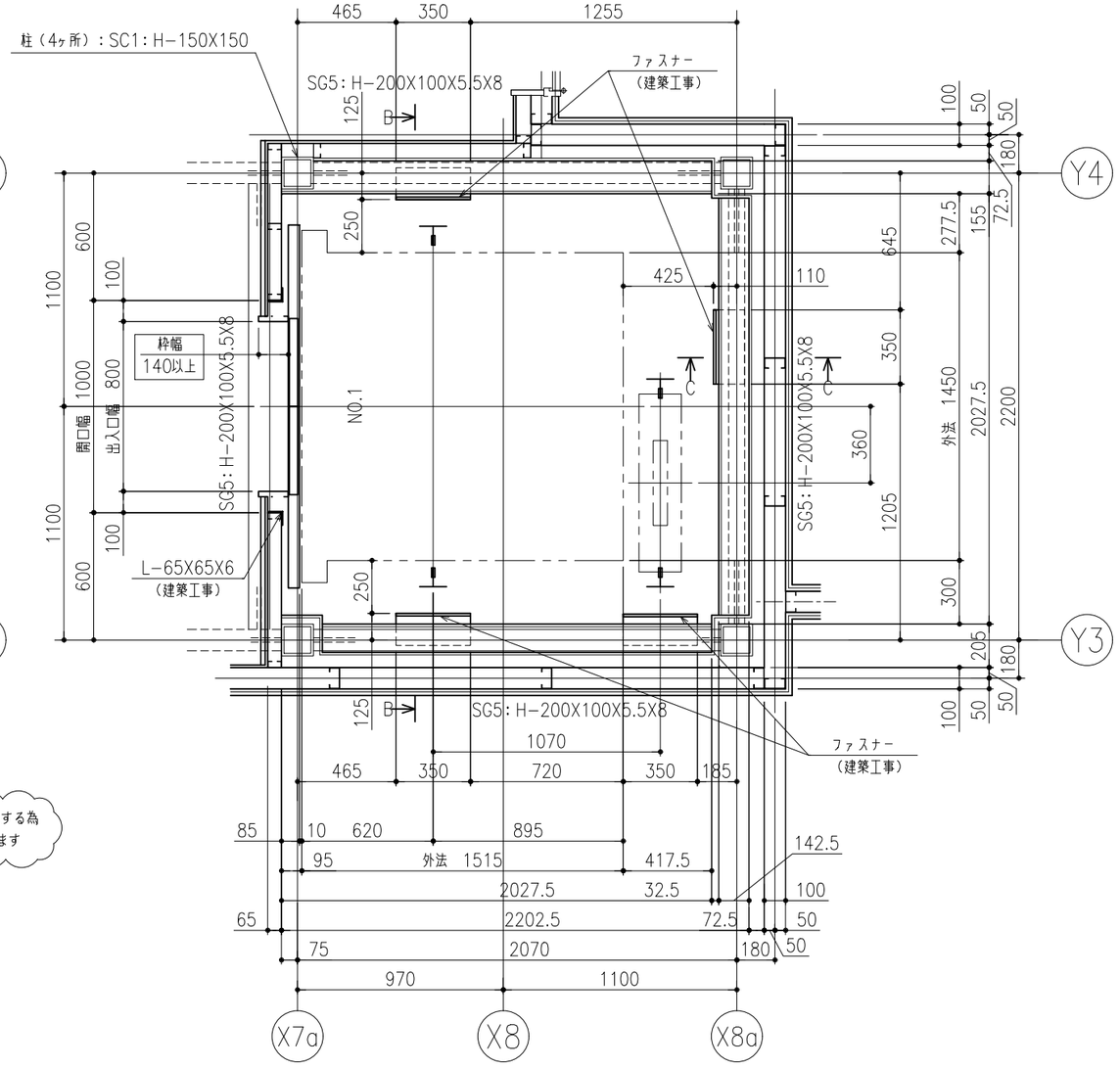

PH 階 昇降路平面図（1：20）

株式会社 engine 〒154-0001 東京都世田谷区池尻3-4-5 tel03-5431-3880 代表 轟貴弘
一級建築士事務所 吉デザイン設計事務所 〒305-0817 茨城県つくば市研究学園 4-6-3 tel029-886-5682
一級建築士事務所茨城県知事登録 第A3343(3005) 号
一級建築士大臣登録 第353023 号 吉川直行

TITLE 伏見稲荷OICYビレッジ新築工事

TYPE OF DRAWING エレベーター詳細図－3

SCALE 1/20

DRAWING BY

DATE 22.01.13

NO EV-3

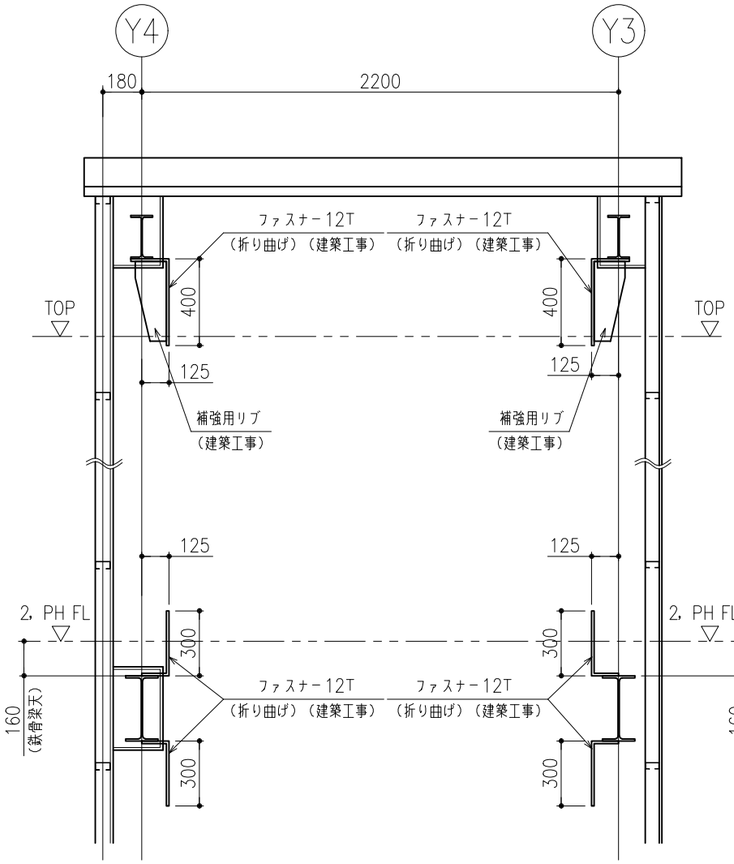

断面　ＢＢ　（鉄骨階昇降路平面図）

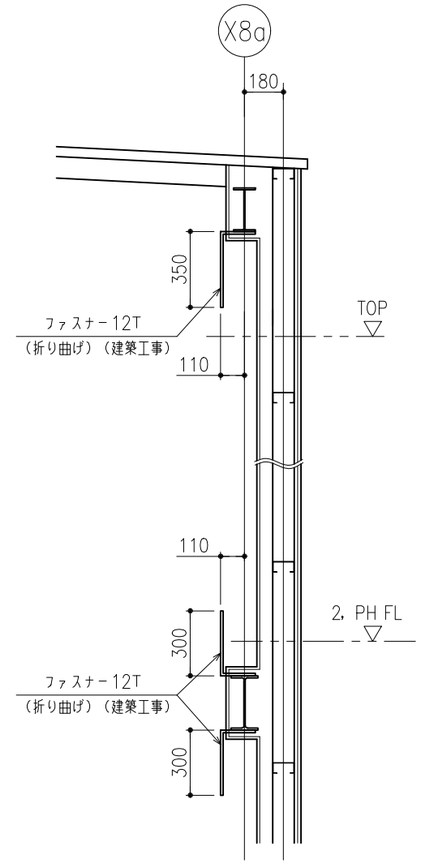

断面　ＣＣ　（鉄骨階昇降路平面図）

耐震クラス：Ａ１４



ガイドレール 部分荷重（N）	かご側		ウェート側	
	ＰＸ	ＰＹ	ＰＸ	ＰＹ
N0.1	4400	2500	6750	3400

注）　上記荷重により柱及びはりのたわみは
５ｍｍ以下になるよう部材を設計下さい

地震時建物に掛る荷重

株式会社　engine　〒154-0001　東京都世田谷区池尻3-4-5　tel03-5431-3880　代表　畠貴弘
一級建築士事務所　吉デザイン設計事務所　〒305-0817　茨城県つくば市研究学園 4-6-3 tel029-886-5682
一級建築士事務所茨城県知事登録　第A3343(3005)　号
一級建築士大臣登録　第353023　号　吉川直行

TITLE　伏見稲荷OICYビレッジ新築工事

TYPE OF DRAWING　エレベーター詳細図－４

SCALE　1/20

DRAWING BY

DATE　22.01.13

NO　**EV-4**

煙感知器施工例

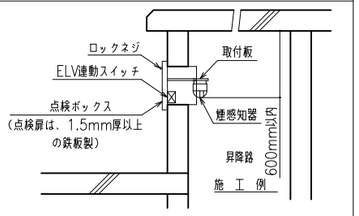

点検ボックスは下記エレベーター昇降路専用品としてください。
- ホーチキ　（KUS−1C）
- 能美防災　（FXS J001A−HU）
- ニッタン　（NID−T−G）
- パナソニック（BV95351+BV95381H）

（点検扉を開いた場合はエレベーターは停止します。）

- 煙感知器取付高さがかご天井高さ＋1700mmを超える場合は当社技術員にご相談ください。
- エレベーター出入口側に煙感知器を設置する場合はかご出入口機器と干渉する恐れがあるので事前にご相談ください。

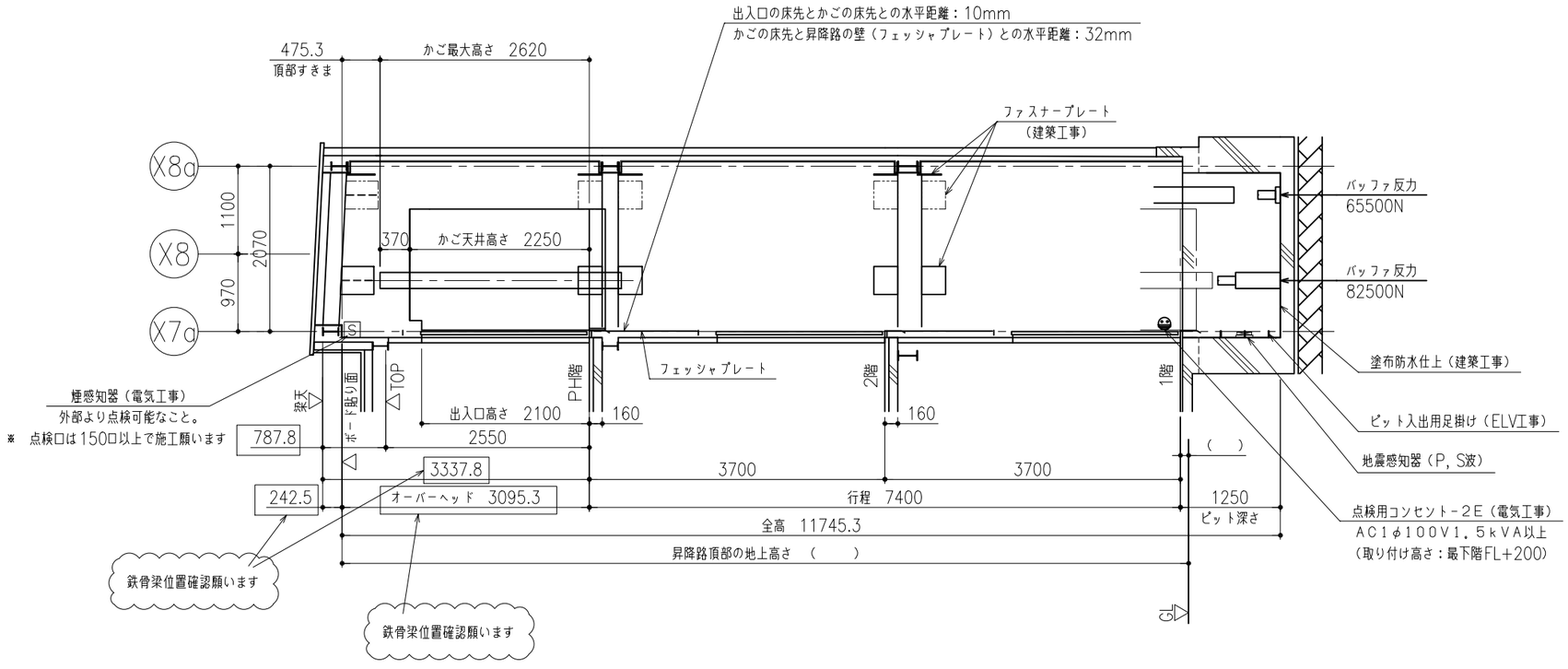

NO.1 昇降路断面図（1：50）

株式会社　engine　〒154-0001　東京都世田谷区池尻3-4-5　tel03-5431-3880　代表　轟貴弘
一級建築士事務所　吉デザイン設計事務所　〒305-0817　茨城県つくば市研究学園 4-6-3　tel029-886-5682
一級建築士事務所茨城県知事登録　第A3343(3005)　号
一級建築士大臣登録　第353023　号　吉川直行

TITLE	TYPE OF DRAWING	SCALE	DRAWING BY	DATE	NO
伏見稲荷OICYビレッジ新築工事	エレベーター詳細図−5	1/50		22.01.13	EV-5

枠幅140ｍｍ確保する為
仕上寸法調整願います

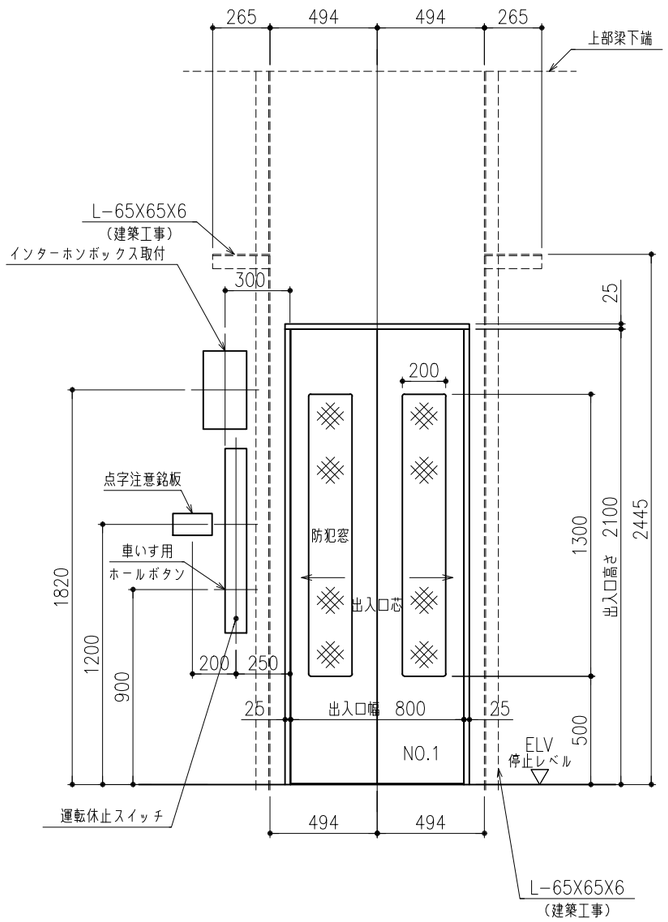

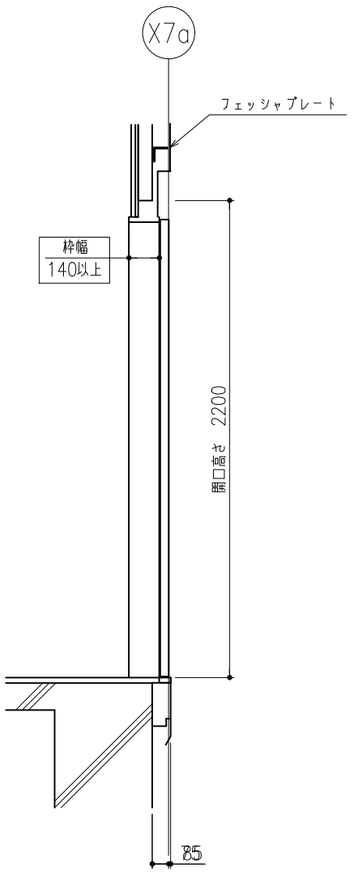

1階 出入口正面及断面図（1：20）

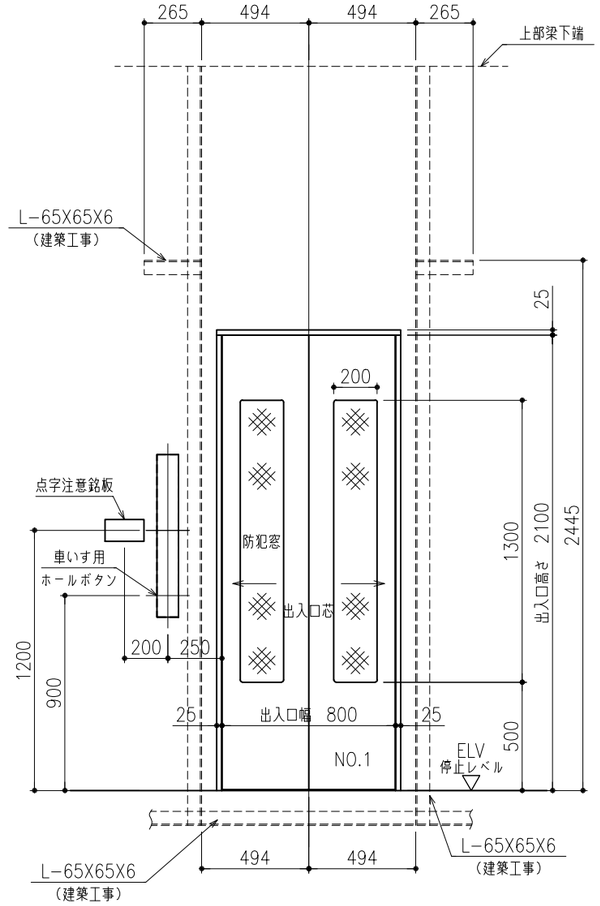

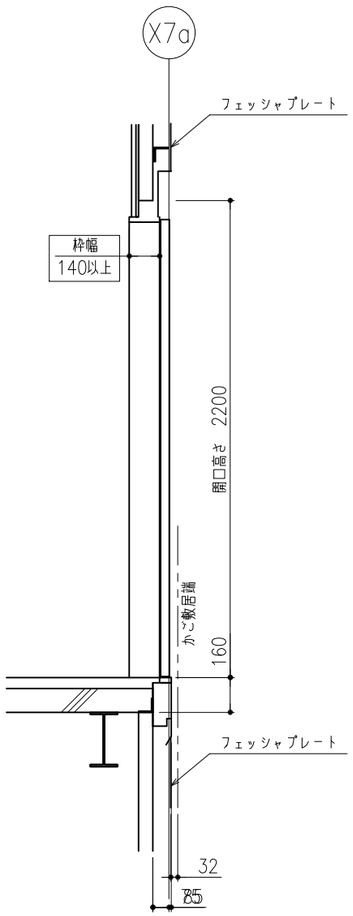

2，PH 階 出入口正面及断面図（1：20）

株式会社 engine 〒154-0001 東京都世田谷区池尻3-4-5 tel03-5431-3880 代表 畠貴弘
一級建築士事務所 吉デザイン設計事務所 〒305-0817 茨城県つくば市研究学園 4-6-3 tel029-886-5682
一級建築士事務所茨城県知事登録 第A3343(3005) 号
一級建築士大臣登録 第353023 号 吉川直行

TITLE 伏見稲荷OICYビレッジ新築工事

TYPE OF DRAWING エレベーター詳細図－6

SCALE 1/20

DRAWING BY

DATE 22.01.13

NO EV-6

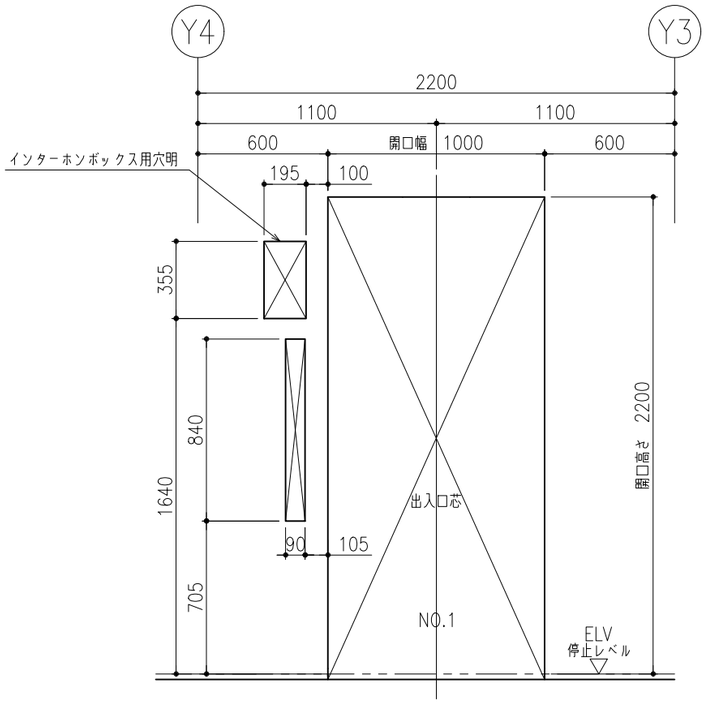

1 階 出入口穴明図（1：20）

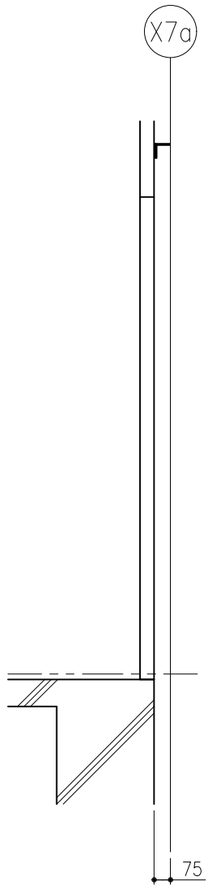

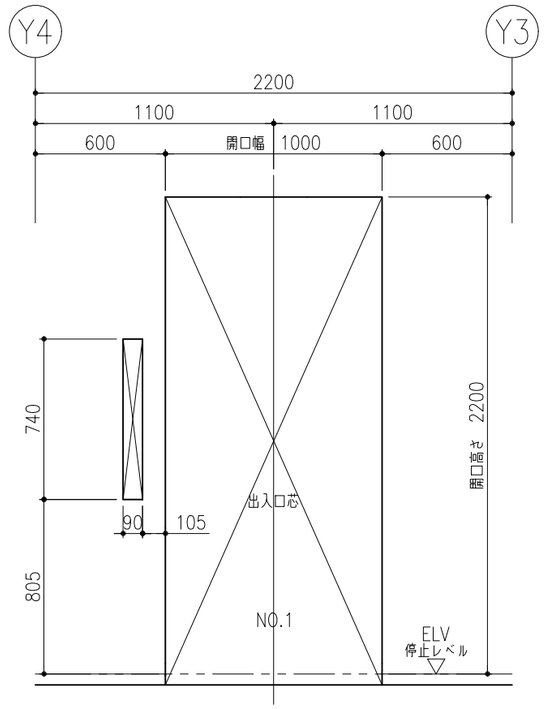

2，PH 階 出入口穴明図（1：20）

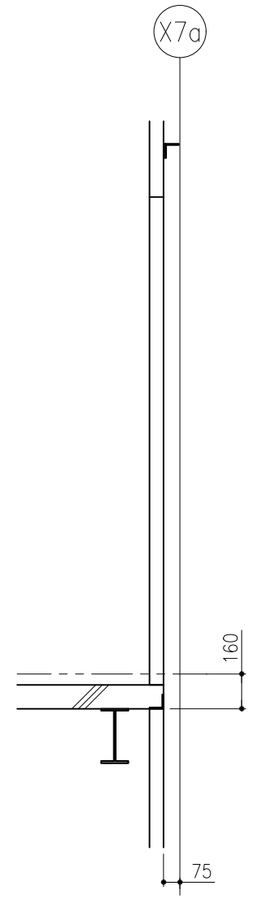

株式会社 engine 〒154-0001 東京都世田谷区池尻3-4-5 tel03-5431-3880 代表 畠貴弘
一級建築士事務所 吉デザイン設計事務所 〒305-0817 茨城県つくば市研究学園 4-6-3 tel029-886-5682
一級建築士事務所茨城県知事登録 第A3343(3005) 号
一級建築士大臣登録 第353023 号 吉川直行

TITLE 伏見稲荷OICYビレッジ新築工事

TYPE OF DRAWING エレベーター詳細図－7

SCALE 1/20

DRAWING BY

DATE 22.01.13

NO EV-7

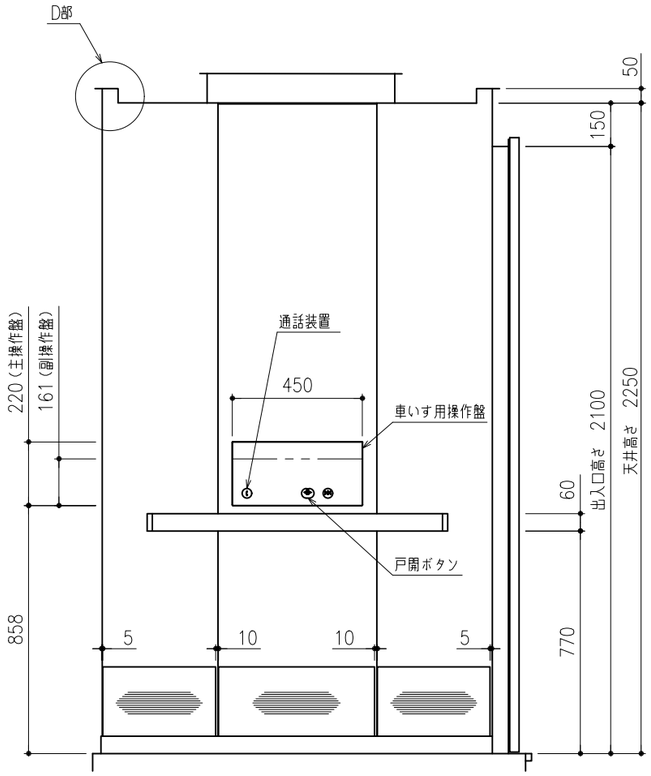

断面AA

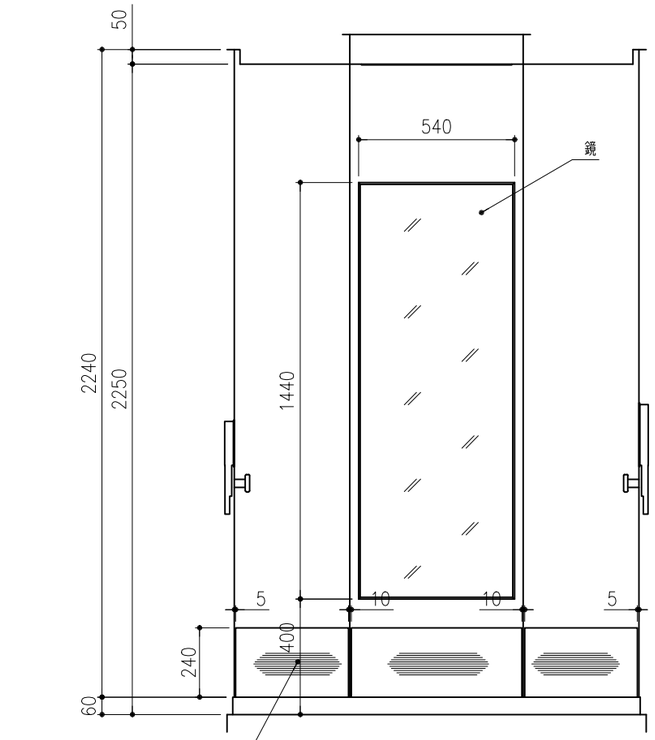

荷摺り：ステンレス ヘアライン仕上
4隅は全てC0.5仕上

断面BB

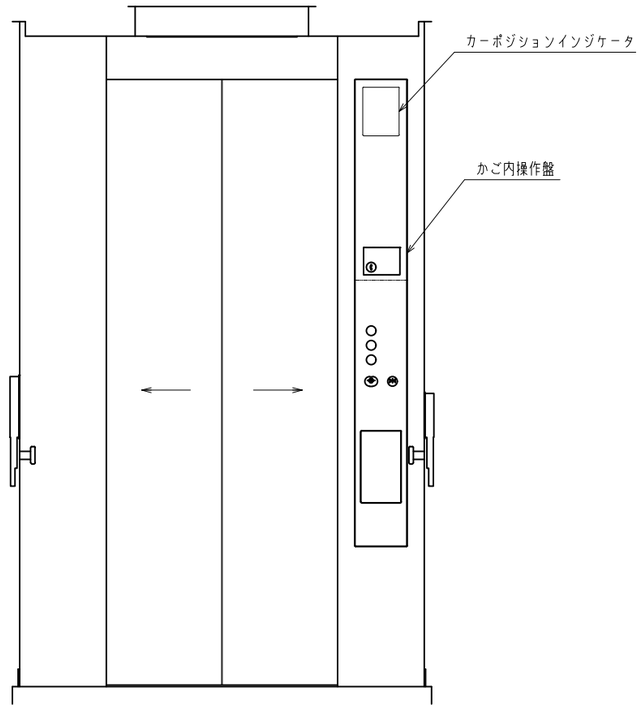

断面CC

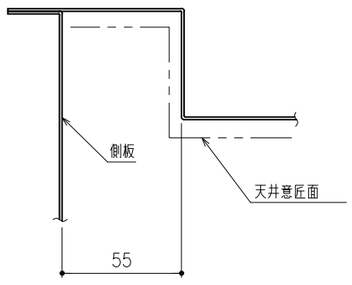

D部詳細 （1：2）

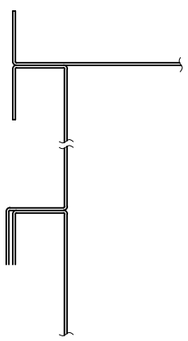

側板コーナー及び中間継目詳細 （1：2）

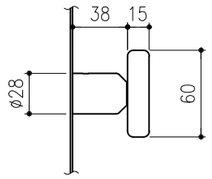

ハンドレール取付詳細図 （1：3）

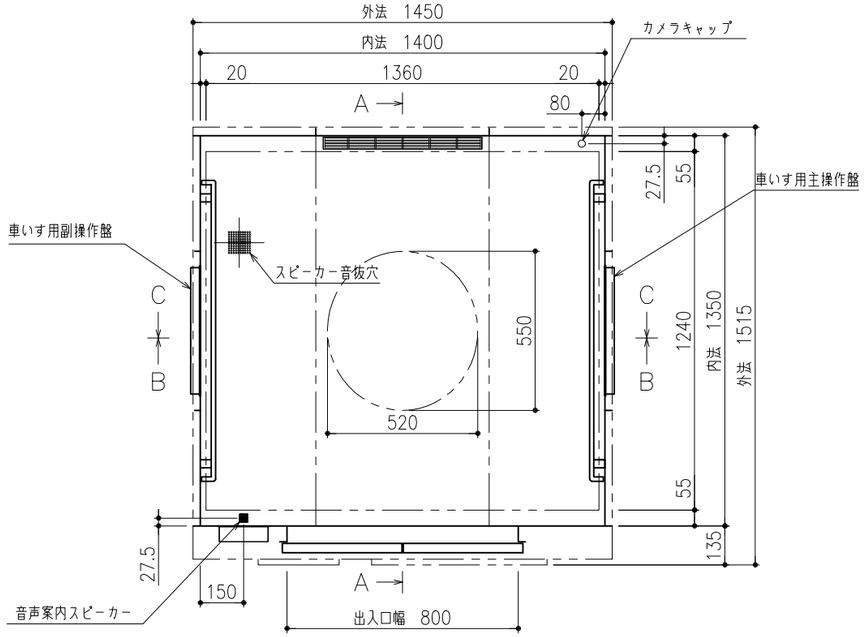

仕　　様	
前側板 出入口上部枠	化粧鋼板
幅　木	化粧鋼板
側板，戸	化粧鋼板
天　井	化粧鋼板
照　明	乳白色アクリルカバーLED照明
停電灯	LED
床張り	樹脂タイル（2T）
敷　居	硬質アルミ
天井換気ルーバー，カメラキャップ	ABS樹脂
鏡	額縁付ガラス製鏡
ハンドレール	アルミアルマイト仕上
光電装置	マルチビームセンサー
荷　摺　り	ステンレスヘアライン仕上

株式会社 engine 〒154-0001 東京都世田谷区池尻3-4-5 tel03-5431-3880 代表 轟貴弘
一級建築士事務所 吉デザイン設計事務所
〒305-0817 茨城県つくば市研究学園 4-6-3 tel029-886-5682
一級建築士事務所茨城県知事登録 第A3343(3005)号
一級建築士大臣登録 第353023号 吉川直行

TITLE 伏見稲荷OICYビレッジ新築工事

TYPE OF DRAWING エレベーター詳細図−8

SCALE 1/15 | DRAWING BY | DATE 22.01.13 | NO EV-8

機械設備工事 特記仕様書

1.建 築 概 要

工事名称	伏見稲荷OICYビレッジ　新築工事
工事場所	京都市伏見区深草一ノ坪町13番5他（地番）
工事期間	令和　年　月　　日　～　令和　年　月　　日（予定）
工事概要	建物構造　○ ＲＣ造　● Ｓ造　○ 木造２階建て ○ 準耐火構造　○ 準耐火構造　○ 防火構造 階数　地上　2階建+ペントハウス 敷地面積　637.31 ㎡　延床面積　684.17 ㎡ 建築面積　383.04 ㎡　最高高さ　10.9 ｍ 防火対象物 消防緩和適用　● 有り　○ 無し ○ 総務省令 第40号及び消防庁告示 第二～四号

工事項目	衛生設備工事	空調設備工事
	● 給水設備工事	● 冷暖房設備工事
	● 給湯設備工事	● 換気設備工事
	● 排水通気設備工事	○ 排煙設備工事
	● 衛生器具設備工事	○ 自動制御設備工事
	○ 消火設備工事	○
	● ガス設備工事	
	○ 排水処理設備工事	
	○	

2．一 般 共 通 事 項

〇項目中●印を本工事に適用する。但し●印のつかない場合は※印を適用する。

※（1）本工事は本特記仕様書、共通仕様書、設計図、工事請負契約書、並びに係員の指示に従い、
本工事に関係する法令・政令・条例・各地方公共団体の内規・基準・指針等に基づき施工する。

※（2）図面及び特記仕様書に記載なき事項は、
公益社団法人日本建築家協会監修「建築設備工事共通仕様書）（最新版）」
（以下、「標準仕様書」という）を適用する。

※（3）設計図書の優先順位は下記による。
1.現場説明事項（質疑応答書を含む）2.特記仕様書　3.設計図、4.標準仕様書

※（4）請負者は、関係官公署その他への申請手続きは遅滞なく行う。その場合の費用は請負者の負担とする。
（行政・各所組合等へ支払う分担金、部課金、市納金、予納金、事務監督費は別途とする）

※（5）発注者の指示により設計変更を生じた時には、原則として予め見積書を提出して承認された上で、
変更工事に着手すること。

（6）本設計図及び仕様書に明記なき事項でも、理論上、施工上、技術上当然必要と認められる事項及び
軽微な設計変更事項については、係員の指示どおりに施工するものとし、この場合において
請負金額は増減しない。

（7）工事施工に際し、遅滞なく工事に必要な施工計画書、施工要領書、施工図、総合図、納入仕様書等
を提出し係員の確認を受けること。

（8）各工事項目においてその機能を完全に発揮するように係員の指示に従い試験調整を行い報告書を作成
提出すること。また本検査に先立ち施工者による自主検査を実施すること。
各種検査に要する費用は請負者の負担とする。

（9）耐震基準は、「建築設備耐震設計・施工指針(日本建築センター編）（2014年版）」により施工する。
設計用耐震震度（〇耐震クラスＳ　〇耐震クラスＡ　※耐震クラスＢ）
重要機器は、給排水装置・防災設備・避難経路上の機器とする。
但し、100kg未満の軽量機器は設計用地震力に耐える方法とし、機器メーカーの指定する方法等
に基づいて確実に施工する。

（10）塩害対策
※非該当　〇該当（〇耐塩仕様　〇重耐塩仕様）

※（11）竣工図書類の提出（提出方法は、現場打合せにより決定する）(下記参考)

竣工図製本(黒文字入り)	竣工後００日以内
竣工図CADﾃﾞｰﾀ（JWW又はDXF）	竣工後００日以内（CD-R又はDVDにて提出）
機器仕様書	竣工時
取扱説明書・保証書	竣工時

3．工 事 項 目 ・ 工 事 概 要

衛 生 設 備 工 事

（1）給水設備工事
給水引込　● 新設（50Ａ）　○ 既設利用（　Ａ）　● 撤去（20Ａ）
給水方式　● 直結直圧方式　○ 直結増圧方式
○ 高架水槽方式　○ ポンプ直送方式（受水槽＋加圧給水ポンプ）
親メーター　● 市貸与品　○ 買取り
子メーター　● 私設/直読式　○ 遠隔式（集中検針方式）○ 水道局検針

（2）給湯設備工事
給湯方式　○ 中央給湯方式　● 局所給湯方式
熱　源　○ 電気　● ガス　○ 蒸気

（3）排水通気設備工事(汚水・雨水水)
排水方式（屋内）○ 合流式　● 分流式
（屋外）● 合流式　分流式
下水接続　○ 新設（○本工事　○ 別途）　● 既設取付管利用（150φ×１箇所）
○ 既設取付管撤去（150φ×０箇所）
雨水排水放流先　● 下水本管（合流）　○ 雨水本管　○ 道路側溝　○ 水路　○ 貯水池

（4）衛生器具設備工事
衛生陶器色　●メーカー標準色　○ 指定色（　　　）
器具仕様　●一般仕様　○ 防汚仕様

（5）消火設備工事
設置対象　○ 消火器（別途）○ 屋内消火栓（※易操作１号　〇１号　〇２号）
○ スプリンクラー設備（〇一般型　〇特定水道連結型　〇住戸用）
○ 粉末消火（移動式）　○ 泡消火　○ 不活性ガス消火
○ 連結送水管　○ フード消火

（6）ガス設備工事
種　類　● 都市ガス　○ 液化石油ガス
ガスの発熱量　● 13A(45,000kJ/m3)　○ 6B(　　kJ/m3)　○ LPG(　　kJ/kg)
ガス漏れ警報　○ 本工事　● 別途工事（〇電気工事、〇リース）　○ 無し

（7）排水処理設備工事
浄化槽設備工事　処理対象算定人員　　人槽　放流ＢＯＤ濃度　　ｐｐｍ
処理方式　※合併処理（躯体 ※本工事　〇建築工事）

空 調 設 備 工 事（お施主様工事範囲）

設計条件（機器容量算定上の目標値とする）

設 計 温 湿 度		夏 季 温度 (DB)	夏 季 湿度 (RH)	冬 季 温度 (DB)	冬 季 湿度 (RH)	備 考
外 気（大阪）		34.2℃	52.0%	1.8℃	51.7%	
室内	宿泊室・居室	26℃	成行	22℃	成行	
室内	居間食堂	26℃	成行	22℃	成行	
室内	一般諸室	26℃	成行	22℃	成行	
室内	脱衣室	26℃	成行	25℃	成行	
室内	厨房	28℃	成行	18℃	成行	スポット空調

（1）冷暖房設備工事
機　器　● 空冷ヒートポンプエアコン（●電気　〇ガス）
制　御　○ 原則ボディサーモとし高天井部分はリモコンサーモとする。

（2）換気設備工事
換気方式　○ 第一種換気(　　)　○ 第二種換気(　　)　● 第三種換気
ダクト　○ アングルフランジ工法　○ コーナーボルト工法　● スパイラルダクト
制気口類　○ アルミ製　○ ステンレス製　○ 鋼板製　● 樹脂製
○ 指定色焼付塗装　○ 防鳥網付　● 防虫網付
パイプフード　○ アルミ製　● ステンレス製
● 指定色焼付塗装　○ 防鳥網付　●防虫網付

（3）排煙設備工事
排煙方式　○ 自然排煙（建築工事）　○ 機械排煙（　　　）

4．特 記 事 項

（1）配管材料

用 途			
給水管	引込管	● 水道局指定材料	
給水管	地中埋設（一般）	● 水道用耐衝撃性硬質ポリ塩化ビニル管（HIVP）	JIS K 6742
給水管	地中埋設（散水）	● 水道用耐衝撃性硬質ポリ塩化ビニル管（HIVP）	JIS K 6742
給水管	一般部分	● 水道用耐衝撃性硬質ポリ塩化ビニル管（HIVP） ○ 水道用硬質塩化ビニルライニング鋼管（SGP-VA） ● ポリブデン管	JIS K 6742 JWWA K 116
給湯管	一般部分	● ポリブデン管 ○ ステンレス鋼管（拡管式継手）	JIS G 3448
排水管	地中埋設	● 硬質ポリ塩化ビニル管（VP、VU(注1)）	JIS K 6742
排水管	立管、横引管	● 硬質ポリ塩化ビニル管（VP、VU(注1)） ● 耐火VP管 ○ 耐火遮音カバー付塩化ビニル管（VP）	JIS K 6741
排水管	１階床下部分	○ 硬質ポリ塩化ビニル管（VP、VU(注1)） （耐火二層管の国土交通大臣認定工法の範囲外とする。）	JIS K 6742
排水管	耐熱配管（図示部分）	○ 耐熱性硬質ポリ塩化ビニル管（HTVP）	JIS K 6776
排水管	雨水排水（地中埋設）	● 硬質ポリ塩化ビニル管（VP、VU(注1)）	JIS K 6742
消火管（屋内消火栓）	一般部分	○ 配管用炭素鋼鋼管 白ガス管（SGP白）	
消火管（屋内消火栓）	地中埋設	○ 消火用硬質塩化ビニル外面被覆鋼管（SGP-VS）	
消火管（連結送水管）	一般部分	○ 圧力配管用炭素鋼鋼管（STPG Sch40）	
消火管（連結送水管）	地中埋設	○ 消火用硬質塩化ビニル外面被覆鋼管（STPG-VS）	
消火管（ｽﾌﾟﾘﾝｸﾗｰ）	一般部分	○ 耐衝撃性塩化ビニル管（HIVP）	
消火管（ｽﾌﾟﾘﾝｸﾗｰ）	屋内屋外露出部分	○ 塩ビライニング鋼管（SGP-VB）	
消火管（ｽﾌﾟﾘﾝｸﾗｰ）	地中埋設	○ 消火用硬質塩化ビニル外面被覆鋼管（SGP-VS）	
消火管（ｽﾌﾟﾘﾝｸﾗｰ）	巻出配管	○ 日本消防設備安全センター認定品（SUS）	
ガス管	都市ガス	● ガス会社指定材料 ● 配管用炭素鋼鋼管 白ガス管(SGP白)　埋設部は●ＰＥ　●ＰＬＰ	
冷媒管		● 冷媒用被覆銅管 （保温厚は10mm以上、但し配管ｻｲｽﾞ9.52mm以下は8mmとする。）	JIS H 3300
ﾄﾞﾚﾝ管		● 硬質ポリ塩化ビニル管（VP）	JIS K 6742
ダクト	火気使用部分	● 亜鉛鉄板　スパイラルダクト	
ダクト	一般部分、WC系統	● 亜鉛鉄板　スパイラルダクト （機器接続部分1m以内はアルミフレキ管とする。）	
ダクト	浴室	○ 耐火二層管(VU)＋硬質塩化ビニル管（注2） ○ スパイラルダクト　○ 塩ビコーティングダクト	
ダクト	屋外露出	○ ガルバリウム鋼板　※ ステンレス鋼板	

注1：　125φ以上に限る
注2：（階数3以上のとき）他室を経由せずに直接外気に開放される場合に適用する。

（2）メーカーリスト

機 材 名	（参 考）メ ー カ ー リ ス ト （同等品とする）		
衛 生 器 具	パナソニック	ＴＯＴＯ	ＬＩＸＩＬ
弁 類	大和バルブ	東洋バルブ	巴バルブ
グリーストラップ	ホーコス	下田エコテック	
マンホール類	福西鋳物	ダイドレ	前澤化成
伸 縮 継 手	トーフレ	東洋ゴム	フシマン
ガス給湯器	ノーリツ	パロマ	リンナイ
電 気 温 水 器	ＴＯＴＯ	ＬＩＸＩＬ	
空 調 機 器	パナソニック	三菱電機	ダイキン
換 気 扇	パナソニック	三菱電機	

機器及び材料の納入仕様は特記なき場合は、製造者標準仕様とする。

（3）保温仕様
〇 消火設備の防凍工事（〇 不要　〇 要（屋外露出配管））
● 以下の配管の保温は不要とする。
（〇 給水　● 排水通気　〇　　）
〇 以下のダクトの保温は不要とする。
（〇 還気　〇 外気取入　〇 全熱交換器系統　〇 一般排気）
● 屋外保温ラッキング材はカラー鋼板製とする。 ※仕上げ材の変更は打合せによる。
● 冷媒管の壁面露出部分は樹脂製化粧カバー仕上げとする。

（4）法規関連
● 1. 給水は水道法第１６条による。給水管の直圧部分の管材は水道事業者認定品とする。
● 2. 下水は下水道法第１０条第１項及び第３項並びに第３０項の１による。
○ 3. 給湯設備、圧力タンク等は逃がし弁・圧力調整装置など必要な安全装置付とする。
● 4. 給湯器の据付はＨ２４年告示第１４４７号に適合させること。
● 5. ガス設備は建設省告示第１０９９号及びガス事業法に遵守した施工を行うこと。
● 6. 建設省告示第１５９７号により、建築物に設ける飲料水の配管設備及び排水のための配管設備の構造方法に遵守した施工を行うこと。
○ 7. 管の伸縮その他変形により当該管に損傷が生じる恐れがある場合において、伸縮継手又は可とう継手を設ける等有効な損傷防止のための措置を講ずること。
○ 8. 管を支持し固定する場合においては、つり金物又は防振ゴムを用いる等有効な地震その他振動及び衝撃の緩和のための措置を講ずること。
● 9. 防火ダンパーに必要な点検口サイズは４５０角以上とする。（建築工事）
○ 10. 壁・床・柱・梁・基礎立上り部を貫通する以外は、コンクリートに埋設しないこと。
● 11. 排水管（継手・ヘッダー含む）の内面に、清掃に支障を及ぼす凸凹は無いこと。
● 12. 清掃に支障をきたす様なたわみ・抜け・変形が生じないような措置が有ること。
● 13. 排水負荷単位法及び市基準により、排水管の管径・排水量の算定並びに勾配を決定すること。
● 14. テナント部分の建築設備が決定した段階において、必要な行政手続きを行なうこと。

（5）その他
○ 1. ライニング鋼管継手は、コア内蔵形とし、バルブは防食コア内蔵品を使用する。
○ 2. 管径５０A以下は砲金製・６５A以上は鋳鉄製ライニング弁とする。
● 3. 水道本管直圧部・ポンプ圧送管の弁はＪＩＳ１.０MPa、その他はＪＩＳ０.５MPaとする。
○ 4. 連結送水管の弁はＪＩＳ１．６MPaとし、範囲は送水口から消火補給水槽逆止弁までとする。
● 5. 排水継手類は大曲り継手、４５°継手を使用する。流し接続部には掃除口を取り付ける事。
○ 6. 耐火(繊維モルタル)二層管を、竪管に使用する場合は、各階毎に伸縮継手を設ける。
● 7. 通気管は外壁より１ｍまでの屋内は保温を行う。
○ 8. 多湿室(厨房,浴室等)の給水管の防露は屋外仕様とする。
○ 9. 配管が配管以外の物と接触する箇所は、緩衝材(ゴムシート等)を巻く事。
○ 10. 床スラブ上転し配管の給水管,給湯管の防露断熱被覆は不要とする。
○ 11. 住戸ＰＳ内の排水管(共用竪管)は遮音対策（ＧＷ＋鉛シート０．５ｔ巻き仕上げ）を施すこと。
○ 12. さや管工法の接合方式は、融着接合方式とする。
● 13. 異種金属管接続部は絶縁継手を使用する事。又埋設部、外壁貫通部分等の電触腐蝕に対処すること。
○ 14. 鋼管・スパイラルダクトのＲＣ部貫通・支持金物部分は防食粘着テープ巻きとする.
○ 15. 給水管の支持金物は、防振措置対策品を使用し、必要に応じて振れ止め支持を行う。
● 16. 屋外、地中埋設、多湿室の支持金物はＳＵＳ製とする。
● 17. 振動発生源(ポンプ、ファン、室外機等）となる機器は、接続部も含めて防振装置を行う.
● 18. 地下・地下ピット外壁貫通部は、ツバ付スリーブ等を使用し、止水対策を行う事。
○ 19. 土間コンクリート埋設配管は、原則として不可とする。
● 20. 一般部排気ダクト（スパイラルダクト）は外壁貫通部より１ｍはＧＷ２５ｔ巻きとする。
○ 21. 住戸以外の厨房用排気ダクトにおいて、ダクトが可燃物より10cmの離隔を確保できない場合全長を不燃材厚さ５０ｔ以上のもので覆うこととする。
● 22. 外気(ＯＡ)給気ダクトは、ＧＷ２５ｔ巻きとする。
○ 23. 全熱交換器の一次側ダクト,ＳＡダクトは、ＧＷ２５ｔ巻きとする。
○ 24. 空調用のフレキシブルダクトは保温付のこと。
○ 25. フレキダクト材の使用は、機器との接続長は１ｍ以内とし９０度ベンド１ヶ所までとする。
● 26. フレキダクト材は、タルミがないように支持金物で支持すること。
○ 27. 排気フードはステンレス鋼板製　板厚１ｍｍ以上　溶接継ぎとする。
○ 28. 給湯器の排気筒はＳＵＳ製とし、天井内は断熱材ＲＷ２０ｔ巻きとする。
○ 29. ダクトと天井下地材との接触は不可とし、やむを得ず接触する箇所は緩衝材を施すこと。
● 30. 全てのバルブに開閉札を取り付ける。
○ 31. 要所において、配管・ダクト類には流体名・行先・方向等の表示を行う。
○ 32. 主要機器には、名称・機器番号を表示する。
● 33. 吊りボルト長さが1m以上となる場合は、十分な振れ止め対策を講じる。
● 34. 振れ止め支持は、形鋼もしくは棒鋼を使用する。
○ 35 屋外機器据付用の架台・チャンネルベースは溶融亜鉛めっきとしボルトナット類はＳＵＳ製とする。
○ 36. 屋外設置ダクトの上部は雨水が溜まらないよう傾斜を設けること。
● 37. ウォーターハンマー防止対策として、配管の固定を適正に行うこと。
● 38. 屋外設置ダクトの上部は雨水が溜まらないよう傾斜を設けること。

（6）凡例

記 号	名 称	記 号	名 称
—— - ——	給 水 管	⋈	仕 切 弁
——I——	給 湯 管	⋈	逆 止 弁
————	排 水 管	—⊗—	仕 切 弁（埋設ＢＯＸ共）
- - - - - - - - -	通 気 管	—Ⓜ—	水 道 メ ー タ ー
¤	給 水 栓	—M—	水 道 メ ー タ ー（埋設ＢＯＸ共）
¤	給 湯 栓	⊗	汚 水 ・ 雑 排 水 会 所
¤	混 合 水 栓	☒	雨 水 会 所
○+	ガ ス コ ッ ク		

器具リスト

記号	器具名称	器具内容	1階	2階	PH階	1階屋外		合計
C－1	洋風便器	便器部BC-G20S,機能部DV-G218-R,ペーパーホルダーR1505	1	4				5
U－1	床置小便器	床置床排水小便器UFH508CR,小便器自動フラッシュバルブ(乾電池式)TEA62ADS	2					2
SK－1	多目的流し	小形多目的流しS-17,横水栓LF-7R-13,排水金具SF-25PA,バックハンガーSF-10E,取付ねじKF-30DN	1	1				2
TP－1	多機能トイレパック	トイレパックPTWC-GC101R1A1AWWW,専用曲管CF-11B,シャワートイレCW-PC12-CK－UR－TU	1					1
		(オストメイト(電気温水器付 1φ100V700W)/洗面器(右勝手,電気温水器付 1φ100V350W)/手洗器/リモコン開口/背もたれ)						
		※化粧鏡 及び 荷物掛けは建築工事						
	おむつ交換台	OK21W	1					1
L－1	手面器	手洗器493-049-CR(亜麻),混合水栓183-285-BP,ストレート形止水栓709-611 ,丸鉢つきSトラップ433-315-25,化粧キャップ433-114	1					1
		ダストシューターAD-DH015-HL,ペーパータオルホルダーR-1010S ※カウンター 及び 化粧鏡は建築工事	1					1
L－2	手面器	手洗器493-049-GR(青竹),混合水栓183-285-BP,ストレート形止水栓709-611 ,丸鉢つきSトラップ433-315-25,化粧キャップ433-114	2					2
		ダストシューターAD-DH015-HL,ペーパータオルホルダーR-1010S ※カウンター 及び 化粧鏡は建築工事	1					1
L－3	手面器	手洗器493-049-BR(飴),混合水栓183-285-BP,ストレート形止水栓709-611 ,丸鉢つきSトラップ433-315-25,化粧キャップ433-114		2				2
		ペーパータオルホルダーB-36903 ※カウンター 及び 化粧鏡は建築工事	1					1
T－1	横水栓	ユーティリティ用水栓LF-7RE-13			2			2
T－2	立水栓	散水栓(キー式)LF-13G-13-CV(逆止弁付き),散水栓ボックス626-101				2		2
EH－1	電気温水器	床置式電気温水器(1φ200V/2KW/温度可変/オートウィークリータイマー/12L)EHPS-CB12ECV4,排水金具EFH-6,床給水止水栓LF-3SV(255)K	3	2				5
GH－1	ガス給湯器	給湯専用機16号(都市ガス/給湯管20A)RUX-A1605W,配管カバーUOP-Y101(K),メインリモコンMC-135	1					1

株式会社 engine

〒154-0001 東京都世田谷区池尻3-4-5 tel03-5431-3880
代表 **森貴弘**

一級建築士事務所 吉デザイン設計事務所

〒305-0817 茨城県つくば市研究学園4-6-3 tel029-886-5682
一級建築士事務所茨城県知事登録 第A3343(3005)号
一級建築士大臣登録 第353023号 吉川直行

TITLE 伏見稲荷OICYビレッジ新築工事

TYPE OF DRAWING 衛生設備 機器リスト

SCALE N.S.

DRAWING BY

DATE 22.03.31

NO M-02

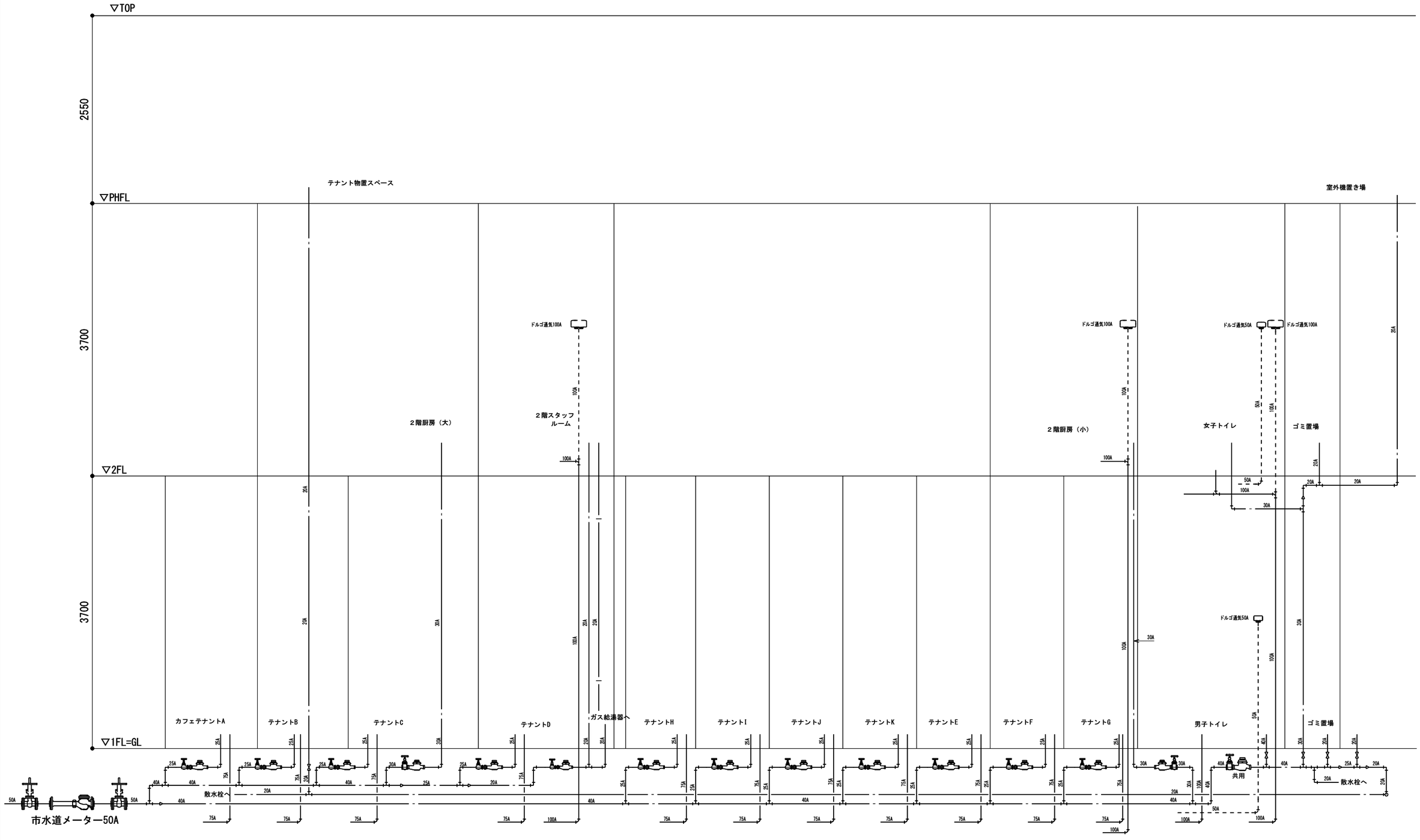

株式会社　engine

〒154-0001　東京都世田谷区池尻3-4-5　tel03-5431-3880
代表　**畠貴弘**

一級建築士事務所　吉デザイン設計事務所

〒305-0817　茨城県つくば市研究学園4-6-3　tel029-886-5682
一級建築士事務所茨城県知事登録　第A3343(3005)号
一級建築士大臣登録　第353023号　吉川直行

TITLE
伏見稲荷OICYビレッジ新築工事

TYPE OF DRAWING
衛生設備　系統図

SCALE N.S.

DRAWING BY

DATE 22.02.12

NO M-03

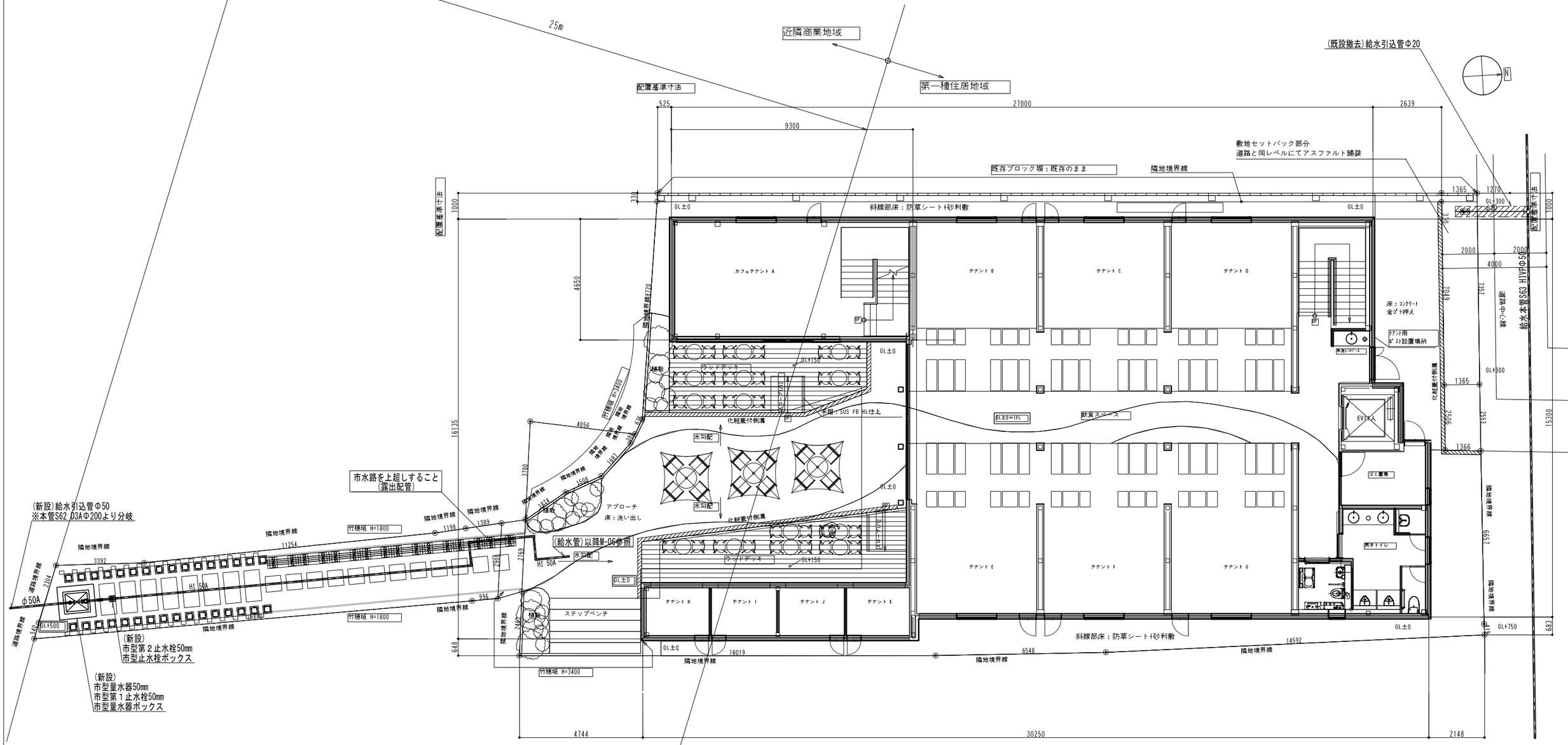

株式会社　engine
〒154-0001　東京都世田谷区池尻3-4-5　tel03-5431-3880
代表　畠貴弘

一級建築士事務所　吉デザイン設計事務所
〒305-0817　茨城県つくば市研究学園4-6-3　tel029-886-5682
一級建築士事務所茨城県知事登録　第A3343(3005)号
一級建築士大臣登録　第353023号　吉川直行

TITLE　伏見稲荷OICYビレッジ新築工事

TYPE OF DRAWING　給水設備　屋外配置図

SCALE　1/150

DRAWING BY

DATE　22.02.17

NO　M-04

第一種住居地域

変更前10000→

29150

9300 | 14700 | 3000 | 2150

4900 | 4900 | 4900 | 1100 | 1050

1625 | 4100 | 3420 | 4900 | 4900 | 4900 | 4900 | 1850 | 970 | 1100 | 1050

量水器25A 止水栓25A・BOX共
量水器25A 止水栓25A・BOX共
量水器25A 止水栓25A・BOX共
量水器32A 止水栓32A・BOX共
量水器25A 止水栓25A・BOX共
量水器20A 止水栓20A・BOX共

既存ブロック塀：既存のまま

隣地境界線

20A | 20A | 20A | 20A | 20A | 20A | 20A

40A | 40A | 40A | 40A | 40A | 30A | 20A

GV20A

GL±0

GL-300

25Aキャップ止め SL+150

カフェテナント A

テナント B

テナント C

テナント D

ガス検知器

電気温水器

手洗いｽﾍﾟｰｽ

化粧蓋付側溝(建築工事)

変更前(450)→ 4650

4315

2055

2200

3100

1625

180 | 150 | 180 | 180 | 180

4015 | 2355 | 2200 | 15300

6370

GL+150

ウッドデッキ

GL±0

手摺：SUS FB HL仕上

GL±0=1FL

飲食スペース

EV1人

ゴミ置場

散水栓

GV20A

GV32A

GV40A

男子トイレ

車椅子トイレ

PS

量水器40A 止水栓40A・BOX共

GL+300

GL+750

2355 | 3195 | 4015 | 3200 | 835

860

植栽

アプローチ

(給水管)以降M-04参照

H1 50A

ステップ

ベンチ

隣地境界線

テナント H | テナント I | テナント J | テナント K

25Aキャップ止め

量水器25A FL+1000 止水栓25A

テナント E | テナント F | テナント G

量水器25A 止水栓25A・BOX共

量水器32A 止水栓32A・BOX共

(土留)型枠ブロック+グリッドフェンスH=1000

5045 | 5200 | 4900 | 4900 | 4900 | 2820 | 2150

2600 | 2600 | 2600 | 2420 | 4745 | 4900 | 4900

10220 | 335 | 14545 | 5150

30250

株式会社 engine

〒154-0001 東京都世田谷区池尻3-4-5 tel03-5431-3880
代表 森貴弘

一級建築士事務所 吉デザイン設計事務所

〒305-0817 茨城県つくば市研究学園4-6-3 tel029-886-5682
一級建築士事務所茨城県知事登録 第A3343(3005)号
一級建築士大臣登録 第353023号 吉川直行

TITLE: 伏見稲荷OICYビレッジ新築工事

TYPE OF DRAWING: 給水設備 1階平面図

SCALE: 1/100

DRAWING BY:

DATE: 22.02.17

NO: M-05

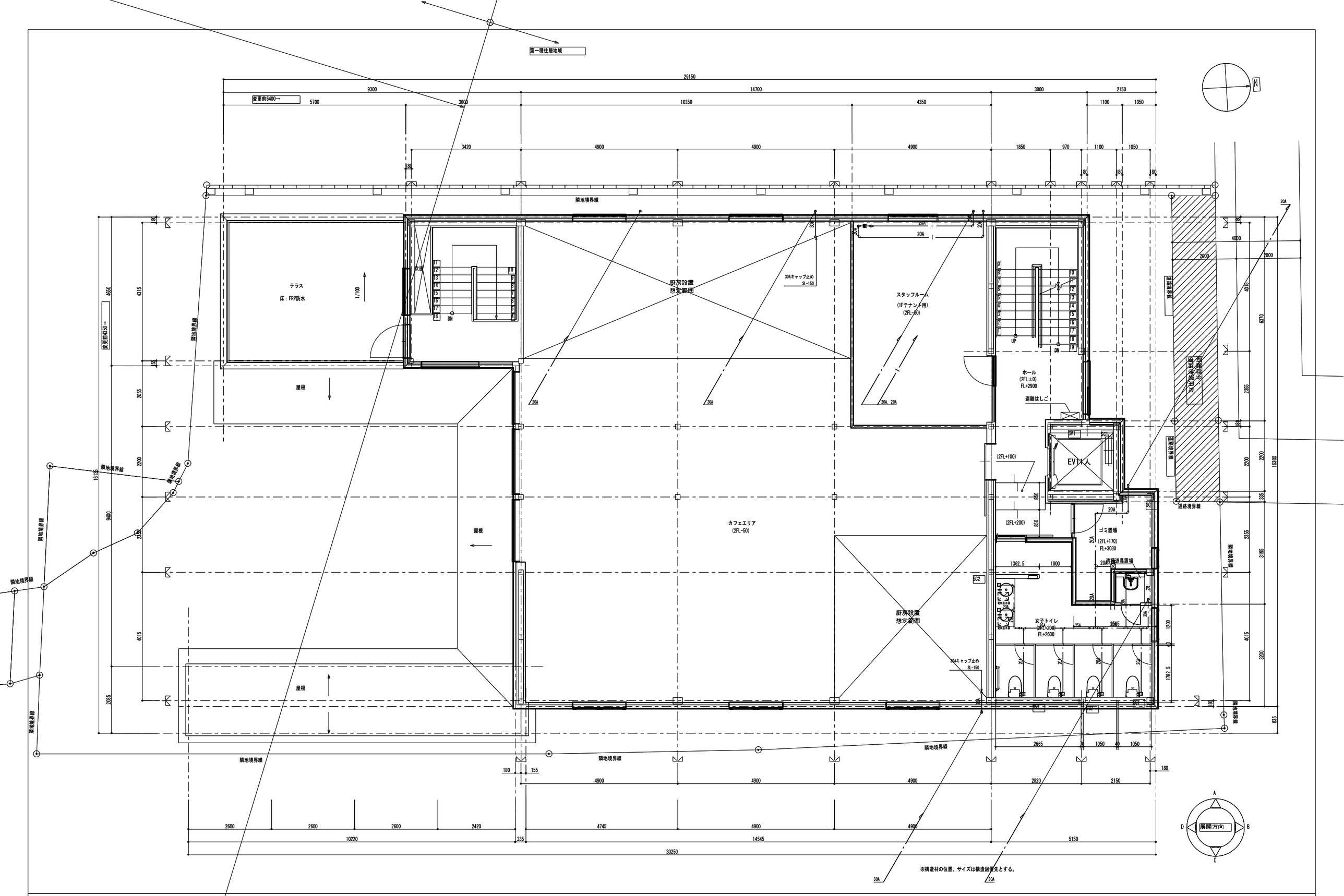

株式会社 engine	〒154-0001 東京都世田谷区池尻3-4-5 tel03-5431-3880 代表 轟貴弘	一級建築士事務所 吉デザイン設計事務所	〒305-0817 茨城県つくば市研究学園4-6-3 tel029-886-5682 一級建築士事務所茨城県知事登録 第A3343(3005)号 一級建築士大臣登録 第353023号 吉川直行	TITLE 伏見稲荷OICYビレッジ新築工事	TYPE OF DRAWING 給水設備 2階平面図	SCALE 1/100	DRAWING BY	DATE 22.02.17	NO M-06

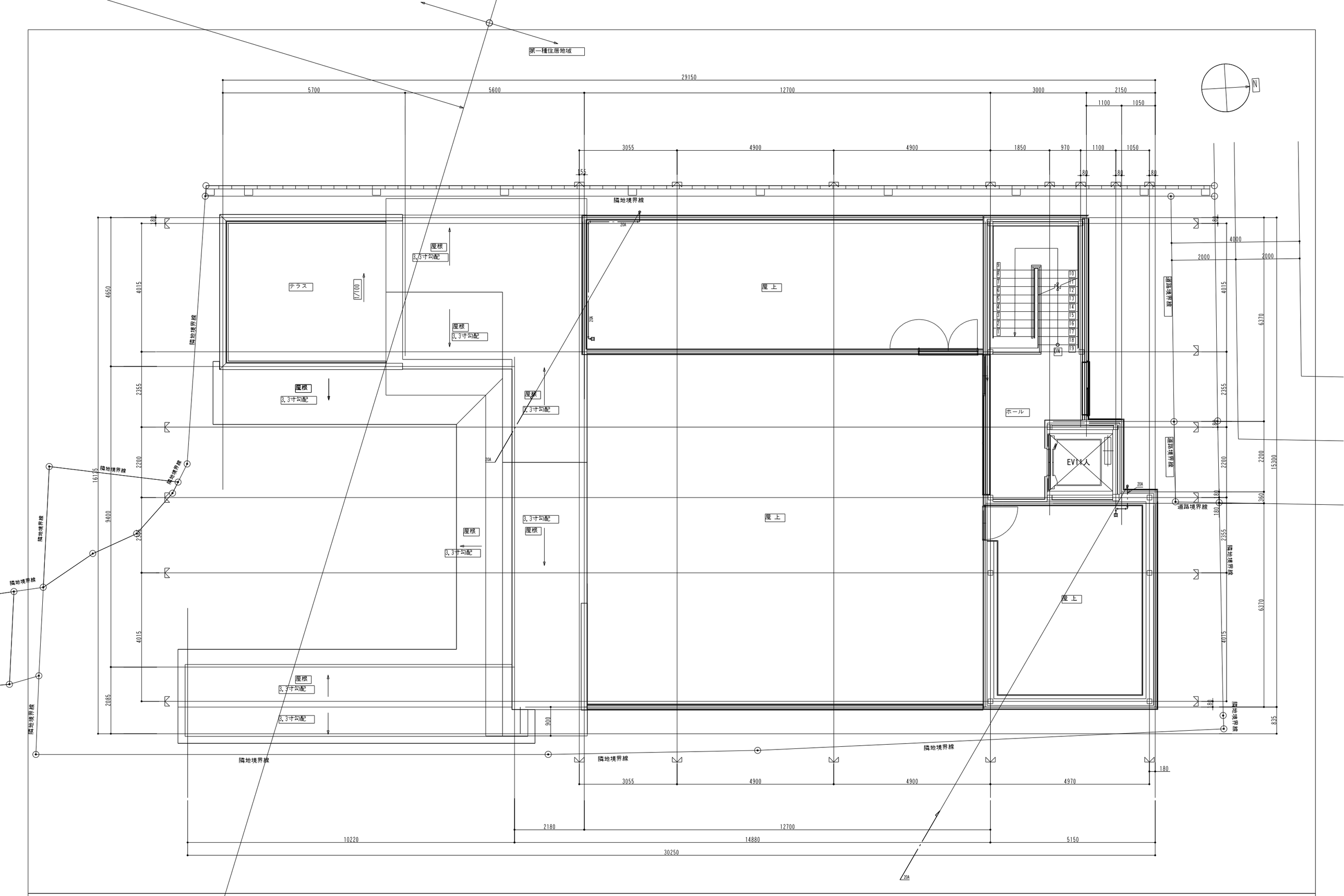

株式会社 engine	〒154-0001 東京都世田谷区池尻3-4-5 tel03-5431-3880 代表 轟貴弘	一級建築士事務所 吉デザイン設計事務所	〒305-0817 茨城県つくば市研究学園4-6-3 tel029-886-5682 一級建築士事務所茨城県知事登録 第A3343(3005)号 一級建築士大臣登録 第353023号 吉川直行	TITLE 伏見稲荷OICYビレッジ新築工事	TYPE OF DRAWING 給水設備 ＰＨ階平面図	SCALE 1/100	DRAWING BY	DATE 22.02.17	NO M-07

(汚水雑排水)会所リスト　　※　会所レベルはGL－とする。

番号	会　　所	深　　さ	マンホール	備　　考
1	小口径 200φ	-415	塩ビ蓋	
2	〃	-430	〃	
3	〃	-450	〃	
4	〃	-470	〃	
5	〃	-485	〃	
6	〃	-510	〃	トラップ桝
7	〃	-515	〃	
8	〃	-520	〃	
9	〃	-525	〃	
10	〃	-540	〃	トラップ桝
11	〃	-545	〃	
12	〃	-550	〃	
13	〃	-565	〃	
14	〃	-600	〃	
15	〃	-610	〃	
16	〃	-620	〃	トラップ桝
17	〃	-670	〃	
18	〃	-675	〃	トラップ桝
19	〃	-685	〃	
20	〃	-695	〃	
21	〃	-710	〃	
22	〃	-715	〃	
23	〃	-720	〃	
24	〃	-725	〃	トラップ桝
25	〃	-730	〃	
26	〃	-735	〃	
27	〃	-750	〃	トラップ桝

(汚水雑排水)会所リスト　　※　会所レベルはGL－とする。

番号	会　　所	深　　さ	マンホール	備　　考
28	小口径 200φ	-760	塩ビ蓋	
29	〃	-530	〃	
30	〃	-625	〃	
31	〃	-675	〃	
32	〃	-725	〃	
33	〃	-790	〃	
34	〃	-800	〃	
35	300□	-500	鋼製格子蓋	トラップ桝
36				
37				
38				

(雨水)会所リスト　　※　会所レベルはGL－とする。

番号	会　　所	深　　さ	マンホール	備　　考
A	300□	-395	格子蓋	
B	小口径 200φ	-430	塩ビ格子蓋	
C	〃	-500	〃	
D	〃	-605	〃	
E	〃	-635	〃	
F	〃	-690	〃	
G	〃	-740	〃	
H	〃	-770	〃	
I	〃	-785	〃	トラップ桝
J	〃	-400	〃	
K	300□	-340	鋼製格子蓋	
L	〃	-395	〃	トラップ桝
M	〃	-300	〃	トラップ桝

株式会社　engine
〒154-0001　東京都世田谷区池尻3-4-5　tel03-5431-3880
代表　番貴弘
一級建築士事務所　吉デザイン設計事務所
〒305-0817　茨城県つくば市研究学園4-6-3　tel029-886-5682
一級建築士事務所茨城県知事登録　第A3343(3005)号
一級建築士大臣登録　第353023号　吉川直行

TITLE　伏見稲荷OICYビレッジ新築工事

TYPE OF DRAWING　排水設備　会所桝リスト

SCALE　N.S.

DRAWING BY

DATE　22.02.12

NO　M-08

第一種住居地域

真北

変更前10000→

29150

9300 14700 3000 2150

4900 4900 4900 1100 1050

547

1625 4100 3420 4900 4900 4900 4900 1850 970 1100 1050

C D E F G H I

55 建物配置は変わりません

隣地境界線

既存ブロック塀：既存のまま

隣地境界線

30536

670

180

GL±0

100A

75Aキャップ止め 29

75Aキャップ止め 30

75Aキャップ止め 31

75Aキャップ止め 32

カフェテナント A

テナント B

テナント C

テナント D

25A

30A

4650

変更前4450→

4315

152

B

2055

隣地境界線

1389

GL-150

GL±0

ウッドデッキ

100

植栽

A

2200

1613.5

1400

隣地境界線

隣地境界線(建築工事)

635

隣地境界線

1607

1508

2469

隣地境界線

隣地境界線

1474

植栽

927

隣地境界線

化粧蓋付側溝(建築工事)

ルーフドレン

UP

手摺：SUS FB HL仕上

GL±0=1FL

飲食スペース

30A

D

30A

40A

D

40A

GL±0

手摺：SUS FB HL仕上

化粧蓋付側溝(建築工事)

アプローチ

K

(建築工事)

3100

GL-150

ウッドデッキ

GL±0

L

155

1/125

テナント H

テナント I

テナント J

テナント K

75Aキャップ止め

75Aキャップ止め

75Aキャップ止め

75Aキャップ止め

植栽

ステップ&ベンチ

1775

2462

125A

155

GL±0

125A

FL-413

隣地境界線

1691.9

1 2 3 4 5

5045 5200

2600 2600 2600 2420

10220

335

6 7 8 9 10 11 12 13 14 15 16 17

4900 4900 4900 4900 2820 2150

4745 4900 4900 5150

14545

30250

テナント E

テナント F

テナント G

75Aキャップ止め

75Aキャップ止め

75Aキャップ止め

100A

150A

1/125

GL±0

6548

隣地境界線

14532

隣地境界線

電気温水器

COB 100

男子トイレ

車椅子トイレ

T5850

PS

50A

40A

75A

ゴミ置場 35

EV1人

40A

D

40A

D

40A

100A

150A

化粧蓋付側溝(建築工事)

1/125

100A

ガス総道器

125A

150A

GL±0

100A

125A

150A

100A

125A

150A

100A

125A

150A

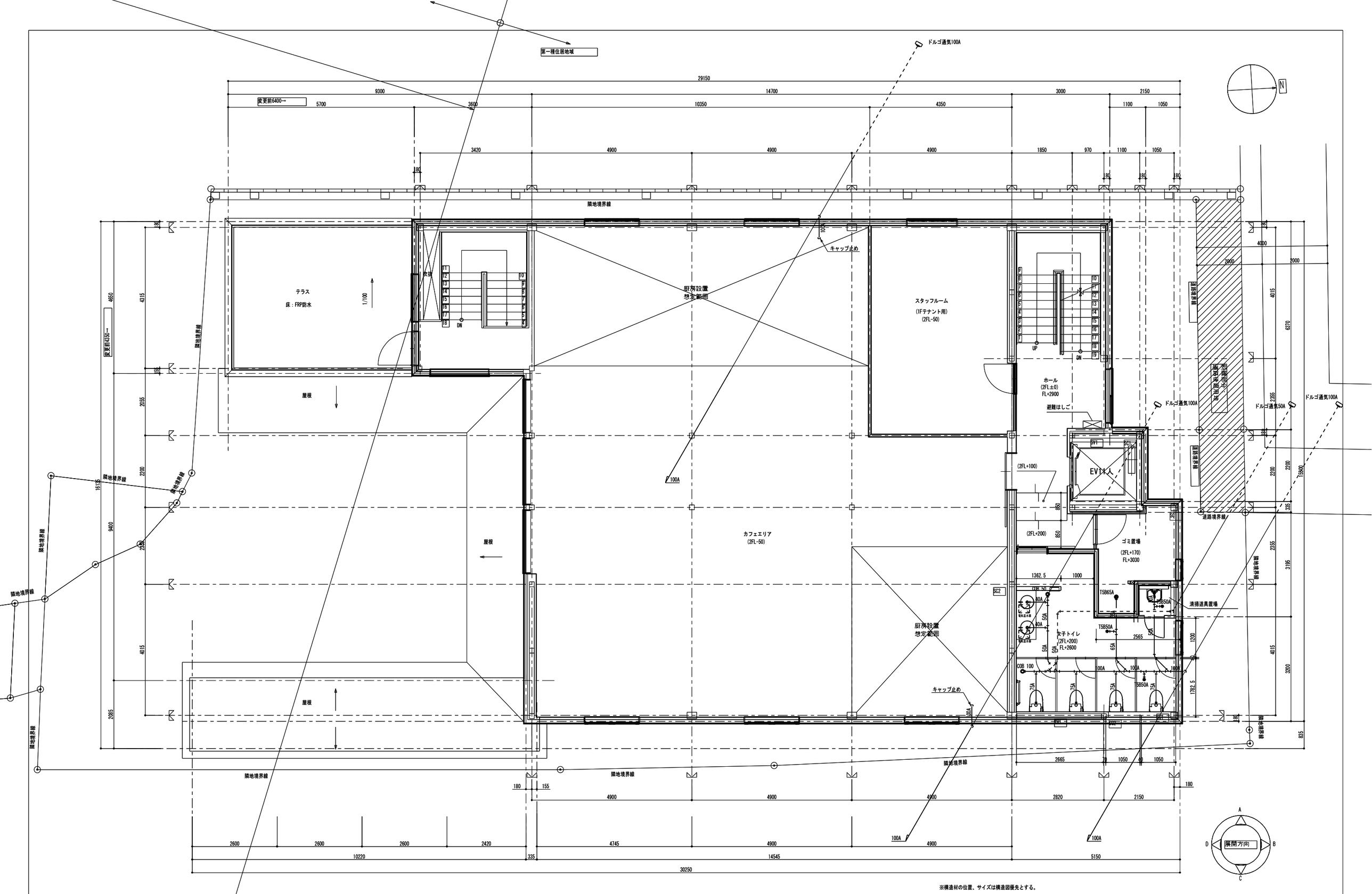

※構造材の位置、サイズは構造図優先とする。

株式会社 engine	〒154-0001 東京都世田谷区池尻3-4-5 tel03-5431-3880 代表 轟貴弘	一級建築士事務所 吉デザイン設計事務所	〒305-0817 茨城県つくば市研究学園4-6-3 tel029-886-5682 一級建築士事務所茨城県知事登録 第A3343(3005)号 一級建築士大臣登録 第353023号 吉川直行	TITLE 伏見稲荷OICYビレッジ新築工事	TYPE OF DRAWING 排水設備 2階平面図	SCALE 1/100	DRAWING BY	DATE 22.02.12	NO M-10

機器リスト

記号	機器名称	機器仕様	台数	電動機 φ−V	電動機 W	設置階	備考
							（参考品番）
EF 1	換気扇	型式 天井埋込形換気扇 低騒音形（２４時間換気機能付）	4	1-100	9.3	1階テナント	三菱電機
		100φ × 180口 × 75 m3/H × 20 Pa				H・I・J・K	VD-10ZLC12-S
		付属品 コントロールスイッチ/P-04SWLB5、天吊り金具、その他付属品１式					
EF 2	パイプファン	型式 パイプ用ファン 角形格子タイプ 連結端子接続（２４時間換気機能付）	9	1-100	2.0	1,2階トイレ	三菱電機
		100 φ x 75 m3/H x 6 Pa				1,PH階ホール	V-08PLD7
		付属品 ダイレクトコンセントプラグ変換コード/P-01DC、その他付属品１式				スタッフルーム	
						カフェテナントA	
						カフェテリア	
EF 3	パイプファン	型式 パイプ用ファン 角形格子タイプ コンセントプラグ接続	2	1-100	2.0	1,2階ゴミ置場	三菱電機
		100 φ x 75 m3/H x 6 Pa					V-08P7
		付属品 その他付属品１式					
OA 1	自然給気ユニット	型式 壁付 角型レジスター 開閉ツマミ付	9			各階テナント	ユニックス
		100φ				2階ホール	PRG100BWF
		付属品 メッシュフィルター付				スタッフルーム	
OA 2	〃	型式 壁付 角型レジスター 開閉ツマミ付	13			各階テナント	ユニックス
		150φ					PRG150BWF
		付属品 メッシュフィルター付					
OA 3	〃	型式 天井 給排気グリル 風量調整板付	2			飲食スペース	三菱電機
		150φ					P-18GLF6
		付属品 メッシュフィルター付					

株式会社 engine
〒154-0001 東京都世田谷区池尻3-4-5 tel03-5431-3880
代表 畠貴弘
一級建築士事務所 吉デザイン設計事務所
〒305-0817 茨城県つくば市研究学園4-6-3 tel029-886-5682
一級建築士事務所茨城県知事登録 第A3343(3005)号
一級建築士大臣登録 第353023号 吉川直行

TITLE 伏見稲荷OICYビレッジ新築工事

TYPE OF DRAWING 換気設備 機器リスト

SCALE N.S.

DRAWING BY

DATE 22.02.12

NO M-11

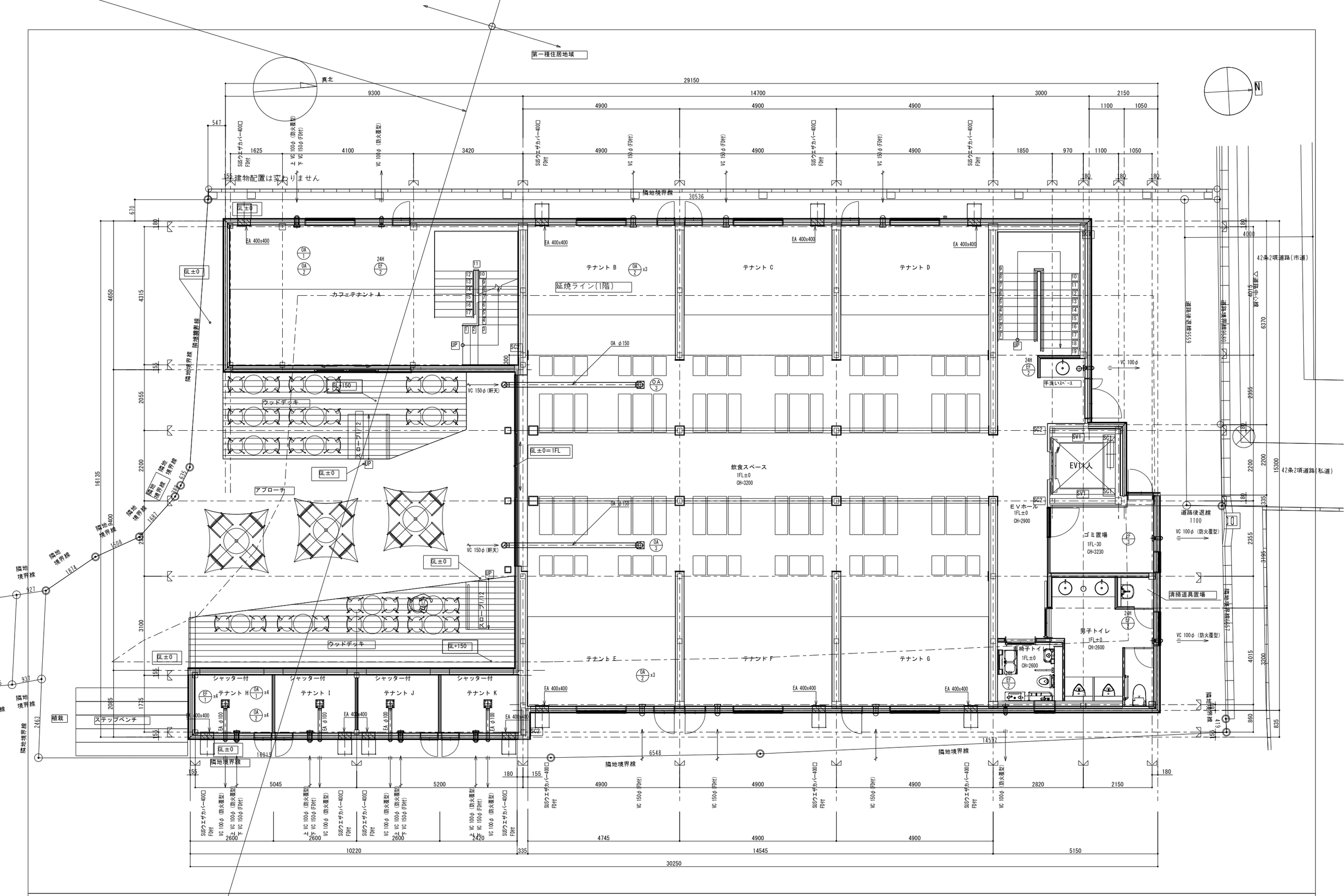

株式会社 engine	〒154-0001 東京都世田谷区池尻3-4-5 tel03-5431-3880 代表 轟貴弘	一級建築士事務所 吉デザイン設計事務所	〒305-0817 茨城県つくば市研究学園4-6-3 tel029-886-5682 一級建築士事務所茨城県知事登録 第A3343(3005)号 一級建築士大臣登録 第353023号 吉川直行	TITLE 伏見稲荷OICYビレッジ新築工事	TYPE OF DRAWING 換気設備 1階平面図	SCALE 1/100	DRAWING BY	DATE 22.03.31	NO M-12

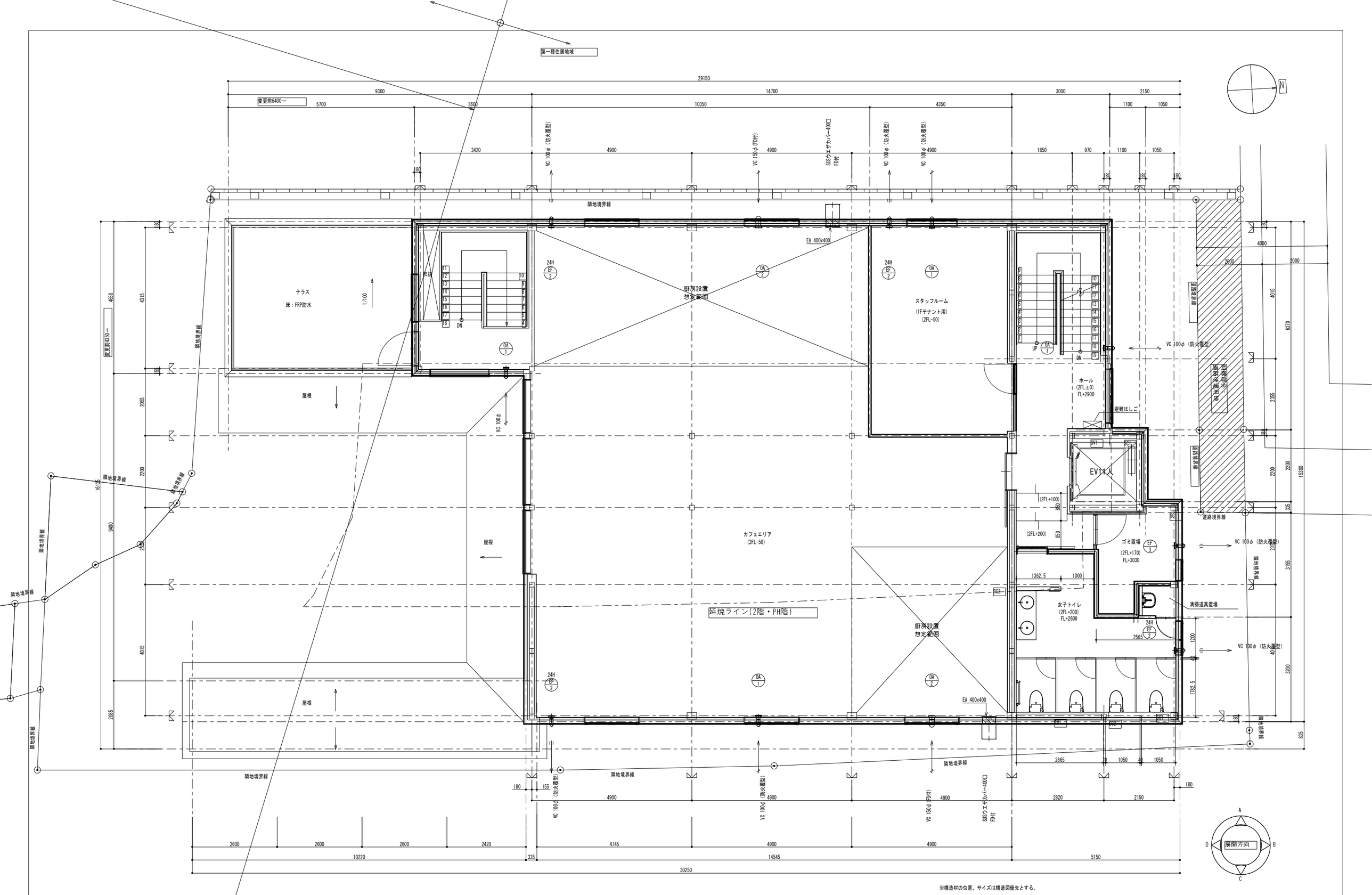

株式会社 engine	〒154-0001 東京都世田谷区池尻3-4-5 tel03-5431-3880 代表 轟貴弘	一級建築士事務所 吉デザイン設計事務所	〒305-0817 茨城県つくば市研究学園4-6-3 tel029-886-5682 一級建築士事務所茨城県知事登録 第A3343(3005)号 一級建築士大臣登録 第353023号 吉川直行	TITLE 伏見稲荷OICYビレッジ新築工事	TYPE OF DRAWING 換気設備 2階平面図	SCALE 1/100	DRAWING BY	DATE 22.03.31	NO M-13

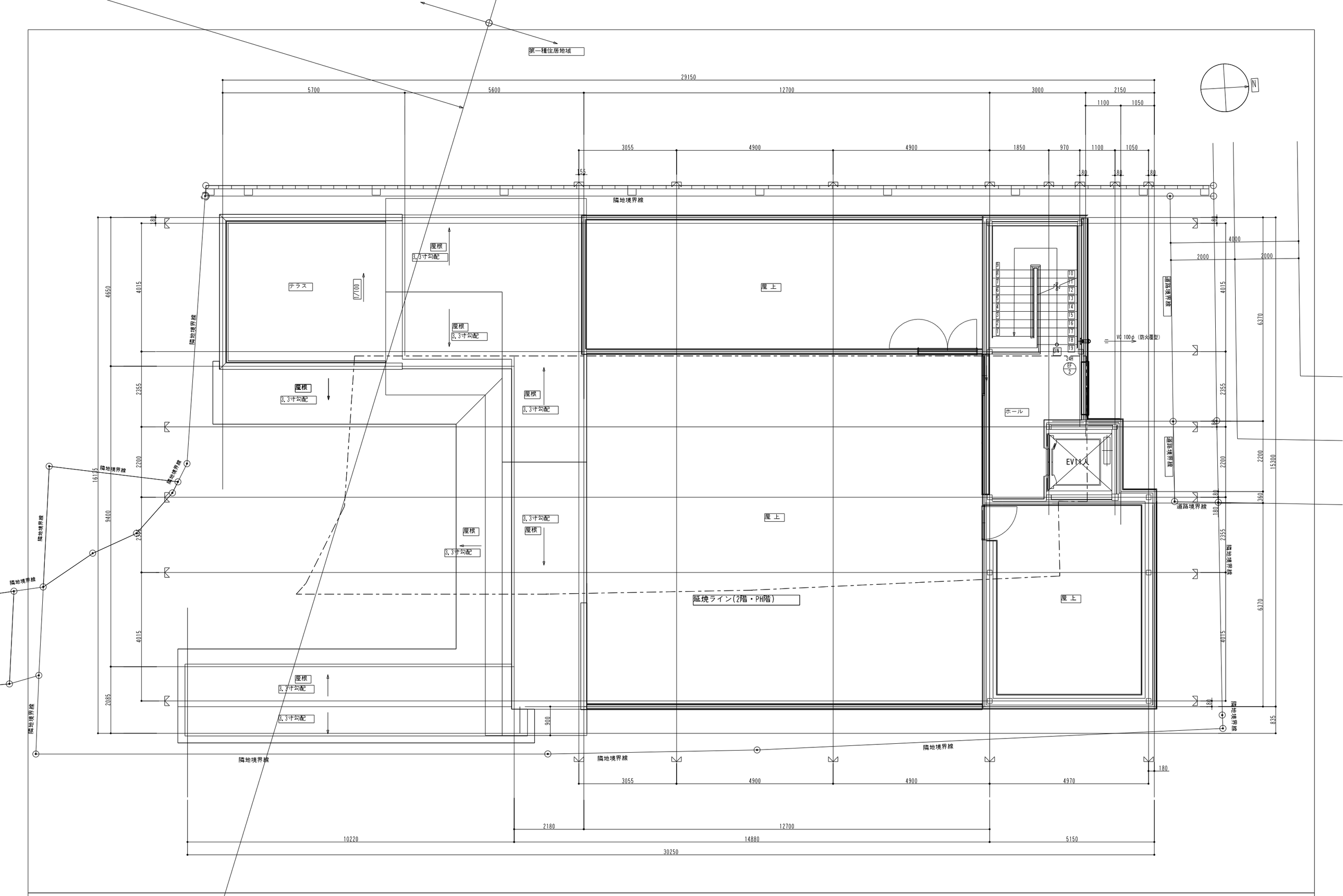

株式会社 engine	〒154-0001 東京都世田谷区池尻3-4-5 tel03-5431-3880 代表 轟貴弘	一級建築士事務所 吉デザイン設計事務所	〒305-0817 茨城県つくば市研究学園4-6-3 tel029-886-5682 一級建築士事務所茨城県知事登録 第A3343(3005)号 一級建築士大臣登録 第353023号 吉川直行	TITLE 伏見稲荷OICYビレッジ新築工事	TYPE OF DRAWING 換気設備 ＰＨ階平面図	SCALE 1/100	DRAWING BY	DATE 22.03.31	NO M-14

空　調　機　器　表

※上部が居室の天井吊室内機は、スプリング防振吊金具を取付ける。

記　号	名　称　及　び　仕　様	電　源	電　動　機	設　置　場　所	台数	備　　考
ＰＡＣ－１	空冷ヒートポンプエアコン	３φ２００Ｖ	圧縮機	屋上	２	コンクリート基礎：建築工事
	型　　式：天井カセット４方向形		３．０８ｋｗ	１階　飲食スペース		ダイキン工業
	冷房　能力：１４．０（３．５～１６．０）ｋｗ		送風機			ＳＺＲＣ１６０ＢＪ
	暖房　能力：１６．０（４．０～２０．０）ｋｗ		（内）０．１０６ｋｗ			消費電力：最大６．２０ｋｗ
	付　属　品：標準パネル、液晶リモコン、その他付属品１式		（外）０．１８６ｋｗ			
ＰＡＣ－２	空冷ヒートポンプエアコン	３φ２００Ｖ	圧縮機	屋上	２	コンクリート基礎：建築工事
	型　　式：天井埋込カセット形：ビルトインＨｉタイプ		１．７０ｋｗ	１・２階　ホール		ダイキン工業
	冷房　能力：７．１（３．２～８．０）ｋｗ		送風機			ＳＺＲＢ８０ＢＪＴ
	暖房　能力：８．０（３．６～１０．０）ｋｗ		（内）０．２３０ｋｗ			消費電力：最大２．４９ｋｗ
	風　　量：１、１４０ｍ３／ｈ		（外）０．０７ｋｗ			
	付　属　品：吸込ハーフパネル、パネル用キャンパス、液晶リモコン					
	その他付属品１式					
ＰＡＣ－３	空冷ヒートポンプエアコン	３φ２００Ｖ	圧縮機	屋上	１	コンクリート基礎：建築工事
	型　　式：天井カセット１方向形		０．６５ｋｗ	３階　ホール		ダイキン工業
	冷房　能力：３．６（１．７～４．０）ｋｗ		送風機			ＳＺＲＫ４０ＢＪＴ
	暖房　能力：４．０（１．８～５．３）ｋｗ		（内）０．０７８ｋｗ			消費電力：最大１．５５ｋｗ
	付　属　品：標準パネル、液晶リモコン、その他付属品１式		（外）０．０７ｋｗ			

株式会社　engine

〒154-0001　東京都世田谷区池尻3-4-5　tel03-5431-3880
代表　森貴弘

一級建築士事務所　吉デザイン設計事務所

〒305-0817　茨城県つくば市研究学園4-6-3　tel029-886-5682
一級建築士事務所茨城県知事登録　第A3343(3005)号
一級建築士大臣登録　第353023号　吉川直行

TITLE　伏見稲荷OICYビレッジ新築工事

TYPE OF DRAWING　空調設備　機器リスト(実施)

SCALE　1/100

DRAWING BY

DATE　22.03.15

NO　M-15

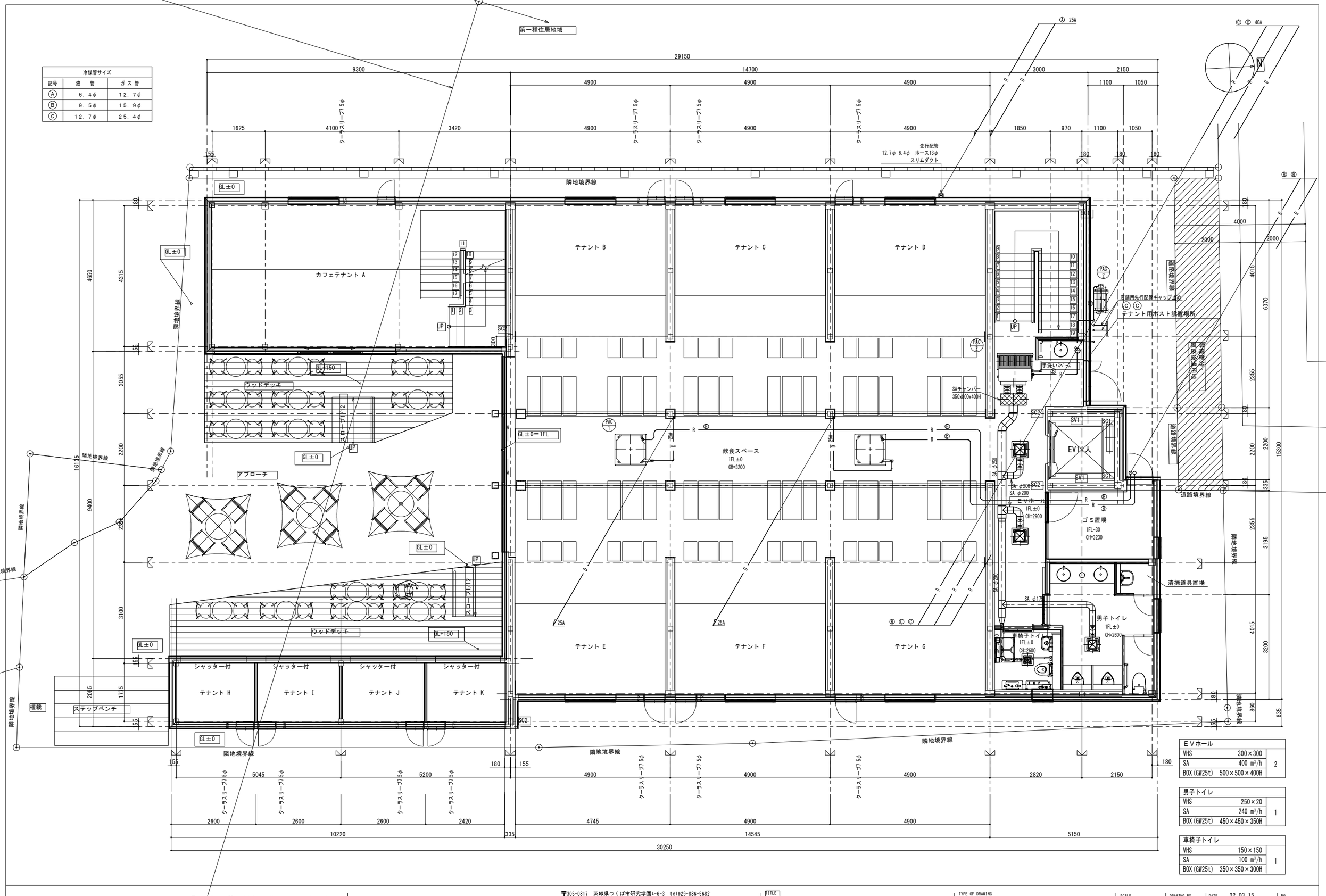

冷媒管サイズ		
記号	液　管	ガス管
Ⓐ	6.4φ	12.7φ
Ⓑ	9.5φ	15.9φ
Ⓒ	12.7φ	25.4φ

EVホール		
VHS	300×300	2
SA	400 m³/h	
BOX(GW25t)	500×500×400H	

男子トイレ		
VHS	250×20	1
SA	240 m³/h	
BOX(GW25t)	450×450×350H	

車椅子トイレ		
VHS	150×150	1
SA	100 m³/h	
BOX(GW25t)	350×350×300H	

株式会社　engine

〒154-0001　東京都世田谷区池尻3-4-5　tel03-5431-3880
代表　轟貴弘

一級建築士事務所　吉デザイン設計事務所

〒305-0817　茨城県つくば市研究学園4-6-3　tel029-886-5682
一級建築士事務所茨城県知事登録　第A3343(3005)号
一級建築士大臣登録　第353023号　吉川直行

TITLE　伏見稲荷OICYビレッジ新築工事

TYPE OF DRAWING　空調設備　1階平面図(実施)

SCALE　1/100

DRAWING BY

DATE　22.03.15

NO　M-16

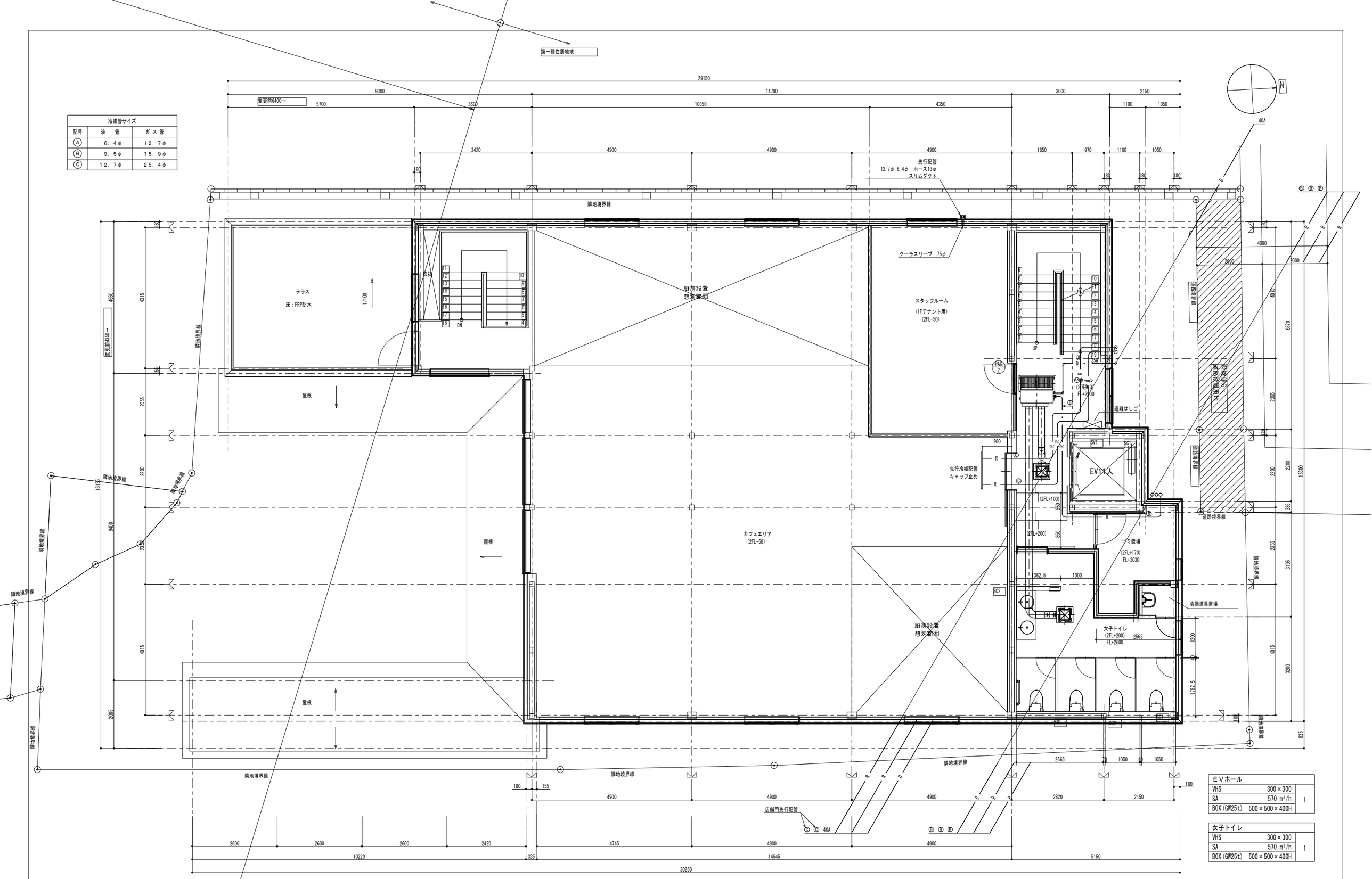

冷媒管サイズ		
記号	液　管	ガ ス 管
Ⓐ	6．4φ	12．7φ
Ⓑ	9．5φ	15．9φ
Ⓒ	12．7φ	25．4φ

ＥＶホール		
VHS	300×300	1
SA	570 m³/h	
BOX(GW25t)	500×500×400H	

女子トイレ		
VHS	300×300	1
SA	570 m³/h	
BOX(GW25t)	500×500×400H	

※構造材の位置、サイズは構造図優先とする。

株式会社　engine

〒154-0001　東京都世田谷区池尻3-4-5　tel03-5431-3880
代表　轟貴弘

一級建築士事務所　吉デザイン設計事務所

〒305-0817　茨城県つくば市研究学園4-6-3　tel029-886-5682
一級建築士事務所茨城県知事登録　第A3343(3005)号
一級建築士大臣登録　第353023号　吉川直行

TITLE　伏見稲荷OICYビレッジ新築工事

TYPE OF DRAWING　空調設備　２階平面図(実施)

SCALE　1/100

DRAWING BY

DATE　22.03.15

NO　M-17

第一種住居地域

変更前6400→

29150

5700 5600 12700 3000 2150

1100 1050

3055 4900 4900 1850 970 1100 1050

壁面矩形開口
※サイズ要打合せ
(建築工事)

テナントB~G用：イナバ物置フォルタ FS-1422S

テナントHIJK共用：イナバ物置フォルタ FS-1822S

155 80 80 80

隣地境界線

壁：PHFL+2200

600

180

4650

変更前4350→

4015

2355

2200

16175

9400

2355

2085

600

屋根
3.3寸勾配

テラス
床：FRP防水

1/100

隣地境界線

屋根
3.3寸勾配

900

屋根
3.3寸勾配

屋根
3.3寸勾配

PAC 3 PAC 2

SSG SSG

25A

L 65x65x2.8t

PAC 1 PAC 1

コンクリート基礎2730×600×200H
(建築工事)

屋根
3.3寸勾配

屋根
3.3寸勾配

900

隣地境界線

隣地境界線

隣地境界線

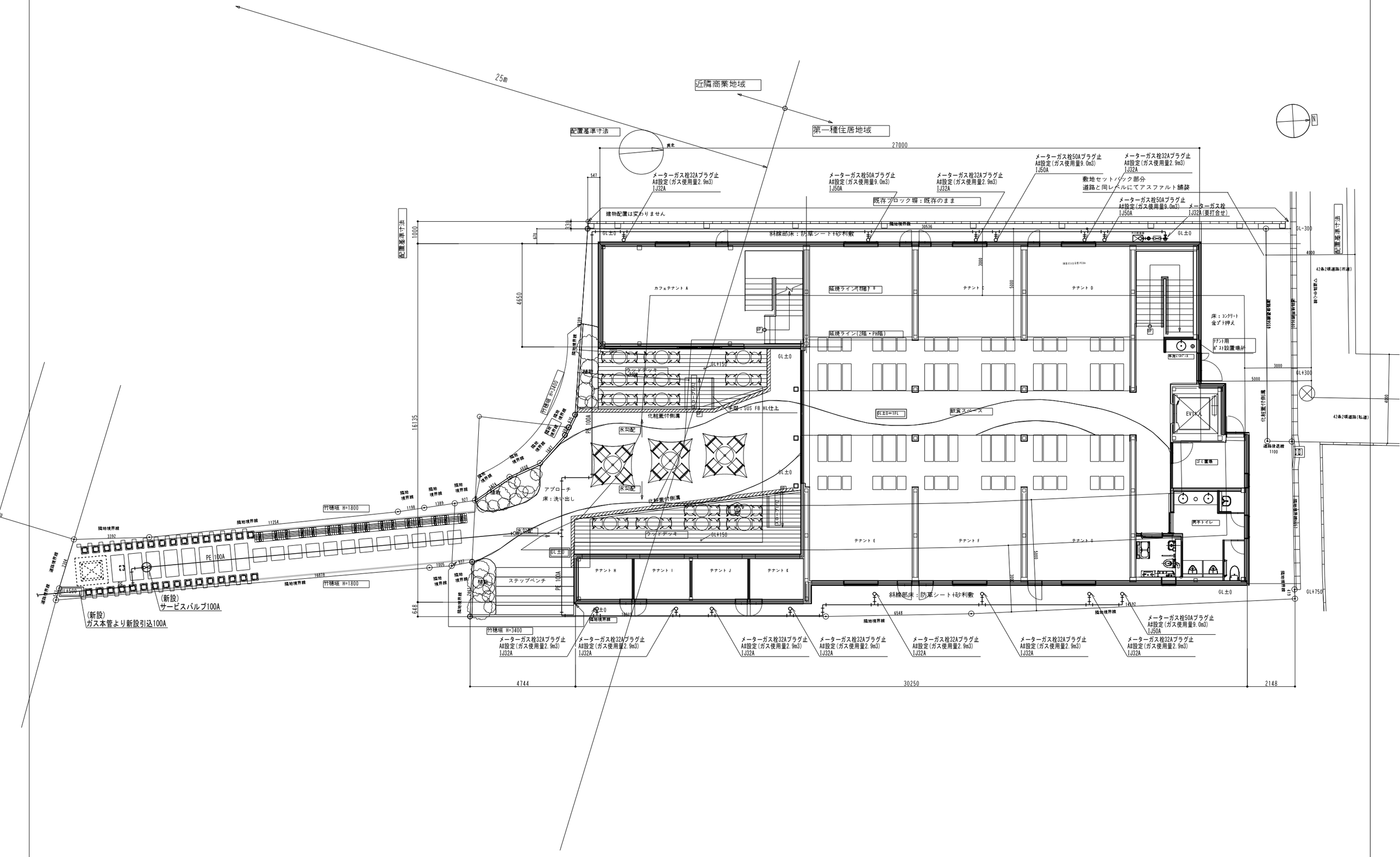

株式会社 engine	〒154-0001 東京都世田谷区池尻3-4-5 tel03-5431-3880 代表 畠貴弘	一級建築士事務所 吉デザイン設計事務所	〒305-0817 茨城県つくば市研究学園4-6-3 tel029-886-5682 一級建築士事務所茨城県知事登録 第A3343(3005)号 一級建築士大臣登録 第353023号 吉川直行	TITLE 伏見稲荷OICYビレッジ新築工事	TYPE OF DRAWING ガス設備 1階平面図	SCALE 1/150	DRAWING BY
					DATE 22.03.31	NO M-19	

構造設計標準仕様書

適用は☑印の項

1. 建築物の構造内容

(1) 工事名称　(仮称)伏見稲荷駅前複合商業施設
建築場所　京都府京都市伏見区深草一ノ坪町13番5の一部、26，49番6、49番4の一部

(2) 工事種別　☑ 新築　~~☐ 増築~~　~~☐ 増改築~~　~~☐ 改築~~

(3) 構造種別
~~☐ 木造(W)~~　~~☐ 補強コンクリートブロック造(CB)~~　☑ 鉄骨造(S)
~~☐ 鉄筋コンクリート造(RC)~~
~~☐ 一部鉄骨鉄筋コンクリート造(SRC)~~　~~☐ 壁式鉄筋コンクリート造(WRC)~~
~~☐ プレキャスト鉄筋コンクリート造(PRC)~~　~~☐ 壁式プレキャスト鉄筋コンクリート造(WPRC)~~

(4) 階 数
地上2階 + 塔屋1階

(5) 主要用途　飲食店

(6) 屋根付属物
☐
☐
☐
☐

(7) 増築計画　☐ 有 (　　　　　　)　☑ 無

(8) 付帯工事
☑ エレベーター工事　☐

(9) 特別な荷重
☑ エレベーター 13人乗(積載 900kg,ロープ式)1機
☑ 屋上:積載荷重(店舗売り場)　床用:2900N/㎡、架構用:2400N/㎡、地震用:1300N/㎡
☐
☐
☐
☐

(10) 単位及び記号
・本図中単位記号のない寸法はmmを表す。
・本図中特記なき場合の各部材の記号は下記による。

記号	部 材	記号	部 材
F	基礎	SC	鉄骨柱
FG	地中梁	SG	鉄骨大梁
FS	耐圧版	SB	鉄骨小梁
S	RCスラブ	SV	鉄骨鉛直ブレース
		SH	鉄骨水平ブレース
		SP	鉄骨柱(ピン)
		DS	デッキスラブ

2. 使用構造材料

(1) **コンクリート**　水セメント比:60%以下　単位水量:180kgf/m³以下　空気量:4.5%

適用箇所	種 類	設計基準強度 Fc N/mm²	品質基準強度 Fq N/mm²	スランプ cm	備 考
捨コンクリート	普通	18	18	15	
土間コンクリート	普通	18	18	15	
地中梁、床版	普通	27	24	15	構造体強度補正値(S値) 有り
デッキコンクリート	普通	24	24	18	構造体強度補正値(S値) 有り
骨材	砂・砕石 最大径 20mm				
水	上水道水 および 上澄水				
混和剤	AE減水剤 および 高性能AE減水剤				

(2) コンクリートブロック　(CB)
☐ A種　☐ B種　☐ C種　厚☐ 100　☐ 120　☐ 150　☐ 190

(3) 鉄 筋

	種 類	径	使用箇所	継手工法
異形鉄筋 (JIS G 3112)	☑ SD295A	D10～D16	リストによる	☑ 重ね継手 D16以下
	☑ SD345	D19～D25	リストによる	
	☐ SD390	D29～D35		☐ ガス圧接継手 原則としてD19以上
	☐ SD490			
高強度剪断補強筋	☐ SHD685	U13		☐ 特殊継手
丸 鋼	☐ SR235			(　　　)
溶接金網	☐ JISG3551	φ6		

注)本図中の鉄筋径別断面記号は下記による
• D10（9φ）　× D13（13φ）　-●- D16（16φ）　● D19（19φ）　-⊖- D22（22φ）
○ D25（25φ）　◎ D29（29φ）　⌀ D32（32φ）　⊠ D35（35φ）

(4) 鉄 骨　特記なき鋼材は、SN400Bとする。

種 類			使用箇所	現場溶接	JIS規格・認定番号等
☑SS400	☑SN400A,B,C	☐	リストによる	☐有 ☑無	JIS G 3101，JIS G 3136
☐STK400	☑STKR490	☐STK490	リストによる	☐有 ☑無	JIS G 3466
☐STKN400	☑BCR295	☐BCP235	リストによる	☐有 ☑無	大臣認定品 認定番号 MSTL-0377同等品
☐SM490A,B	☑SN490B,C	☐	リストによる	☐有 ☑無	JIS G 3136
☑SSC400			リストによる	☐有 ☑無	JIS G 3350

(5) ボルト
☑ 高力ボルト ☑ F10T(JIS B 1186)　☐ F8T　(☐M12、☑M16、☑M20、☐M22)
☑ S10T(認定番号 MBLT-0125 同等品)
高力ボルトすべり係数試験　☐ 要　☑ 否
高力ボルト導入張力確認試験　☐ 要　☑ 否

☑ 中ボルト(JIS B 1180)　M12～M24(強度区分 4.8)
☑ アンカーボルト　仕様及び箇所:設計図による　ナット (シングル、ダブル)（ダブルに丸印）
☐ 頭付スタッドボルト　仕様及び箇所

(6) 屋根、床、壁　使用箇所
☑ ガルバリウム鋼板　厚0.6mm　JIS A 6514　屋根
☑ デッキプレート　型式 QL50 厚1.2mm　JIS G 3352 SDP2G(Z12)　床
☑ サイディング　厚16mm　JIS A 6514　外壁
☐

3. 地盤

(1) 地盤調査資料
☑ 有 (☑敷地内 ☐近隣) ☐ボーリング調査 ☐平板載荷試験 ☑静的貫入試験
☐ 無　(調査予定　☐ 有　☐ 無)　☐土質試験

(2) 地盤調査計画
☐ ボーリング調査　☑ 静的貫入試験　☐ 標準貫入試験　☐ 水平地盤反力係数の測定
☐ 土質試験　☐ 物理探査　☐ 平板載荷試験

(3)

(4) ボーリング標準貫入値、土質構成
土質柱状図による

4. 地業工事

(1) 直接基礎　☑ ベタ基礎　☐ 布基礎　☐ 独立基礎　試験掘 ☐ 有 ☐ 無
支持層: GL-2.75m以深の粘性土層
長期許容支持力度:　50.0 [kN/㎡]

基礎底から支持層までは、地盤改良を行なう。
ウルトラコラム工法:GBRC 性能証明 第08-06号

5. 鉄筋コンクリート工事

(1) コンクリート
☑ コンクリートはJIS認定工場の製品とし、施工に関しては鉄筋コンクリート工事標準仕様によるもののほか、日本建築学会「JASS5(2015改定)」によるものとする。
☑ 計画供用期間の級　☐ 短期　☑ 標準　☐ 長期　☐ 超長期
☑ セメントは、JIS R5210の普通ポルトランドセメントを標準とする。
☑ 調合計画は、工事開始前に工事監督員の承認を得ること。
☑ 寒中、暑中、その他特殊コンクリートの適用を受ける期間に当る場合は、調合、打ち込み、養生、管理方法など必要事項について、工事監督員の承認を得ること。
☑ フレッシュコンクリートの塩化物測定は、原則として工事現場で(財)国土開発技術研究センターの技術評価をうけた測定器を用いて行い、試験結果の記録及び測定器の表示部を一回の測定ごとに撮影した写真(カラー)を保管し承認を得る。
測定検査の回数は、通常の場合、1日1回以上とし、1回の検査における測定試験は、同一試料から取り分けて3回行い、その平均値を試験値とする。
☑ 構造体コンクリートについて、現場の圧縮強度試験供試体(JASS5T-603)は、現場水中養生または現場封かん養生とし、採取は打ち込み工区ごと、打ち込み日ごととする。
打ち込み量が150m³を超える場合は、150m³ごとまたは、その端数ごとに1回を標準とする。
1回に採取する供試体は適当な間隔をおいた3台の運搬車からその必要本数を採取する。
なお、供試体の数量は、特別指示なき場合は、一回当り6本以上とし、そのうち4週用に3本を用いる。
☑ ポンプ打ちコンクリートは、打ち込む位置にできるだけ近づけて垂直に打ち、コンクリートの自由落下高さは、コンクリートが分離しない範囲とする。ポンプ圧送に際しては、コンクリート圧送技士または同等以上の技能を有する者が従事すること。
なお、打ち込み継続中における打継ぎ時間間隔の限度は、外気温が25℃未満の場合は、120分、25℃以上の場合は90分以内とする。

(2) 鉄 筋
☑ 鉄筋は JIS G3112の規格品を標準とする。
施工は「JASS5(2015改定)」による。
☑ 鉄筋の加工寸法、形状、かぶり厚さ、鉄筋の継手位置、継手の重ね長さ、定着長さは、「鉄筋コンクリート構造配筋標準図(1)(2)」または「壁式鉄筋コンクリート構造配筋標準図(1)(2)」による。
☑ D19未満は、すべて重ね継手とする。継手(D19以上)をガス圧接とする場合は、日本圧接協会「鉄筋のガス圧接工事標準仕様書」による。
☑ ガス圧接部の抜き取り検査(引張試験)は、同一作業班が同一日に施工した圧接箇所ごとに(200箇所を超える時は200箇所ごとに)1回行い、1回の試験は5本以上とする。試験方法は、JIS Z 3120による。超音波探傷試験による場合、試験箇所は、1ロット(1組の作業班が同一日に施工した圧接箇所)に対し30箇所とし、ロットから無作為に抜き取る。
試験方法は、JIS Z 3062による。
☑ 柱の帯筋(HOOP)の加工方法は、　☑ H型(タガ型)　☐ W型(溶接型)
☐ S型(スパイラル型)とする。
☑ コンクリートの試験は、試験成績書を監督員に提出して承認を受ける。
鉄筋については、規格証明書を監督員に提出して承認を受ける。
試験機関名 / 代行業者名 } 未定(着工時に監督員の承認を得ること)
代行業者名とは、試験、検査に伴なう業務を代行する者をいう。

(3) 型 枠
☑ 材料　合板 厚12m/m を標準とする
☑ 型枠存置期間

種類・部位 / セメントの種類 / 存置期間の平均気温	せき板 基礎、はり側、柱、壁		せき板 スラブ下、はり下		支柱 スラブ下		支柱 はり下
	~~早強ポルトランドセメント~~	普通ポルトランドセメント 高炉セメントA種 シリカセメントA種	~~早強ポルトランドセメント~~	普通ポルトランドセメント 高炉セメントA種 シリカセメントA種	~~早強ポルトランドセメント~~	普通ポルトランドセメント 高炉セメントA種 シリカセメントA種	早強ポルトランドセメント 普通ポルトランドセメント 高炉セメントA種 シリカセメントA種
コンクリートの材令(日) 15℃以上	2	3	4	支保工撤去後	8	17	28
5℃～15℃	3	5	6		12	25	28
5℃未満	5	8	10		15	28	28
コンクリートの圧縮強度	5 N/mm²		~~設計基準強度の 50%~~		~~設計基準強度の~~	~~85%~~	100%

注)1　はね出しスラブ、片持梁、庇、スパン 9.0m以上の梁下は、工事監督員の指示による。
注)2　大梁の支柱の盛りかえは行わない
また、その他の梁の場合も原則として行わない
注)3　支柱の盛りかえは、必ず直上階のコンクリート打ち後とする
注)4　盛りかえ後の支柱頂部には、厚い受板、角材または、これに代わるものを置く
注)5　支柱の盛りかえは、小梁が終ってから、スラブを行う
一時に全部の支柱を取り払って、盛りかえをしてはならない
注)6　上表以外のセメントを使用する場合は工事監督員の指示による

6. 鉄骨工事

(1) 鉄骨工事は指示のない限り下記による
☑ 日本建築学会「JASS6」「鉄骨精度検査基準」「鉄骨工事技術指針」
☑ 鋼材倶楽部「建築鉄骨工事施工指針」
☐

(2) 工事監督員の承認を必要とするもの
☑ 製作工場　☑ 製作要領書　☑ 工作図　☑ 施工計画書
☑ 認定または登録工場(Rグレード)
ただし、資料を提出の上、設計者の承諾を得た場合に限り、
Rグレード以外の製作工場についても承認する。
☑ 材料規格証明書または試験成績書
☑ 鋼材　☑ 高力ボルト　☐ 特殊ボルト　☐ スタッドボルト
☑ 社内検査表　☐　☐

(3) 工事監督員が行う検査項目
(☑印以外の項目の検査結果については、工事監督員に報告すること)
☑ 現寸検査　☐ 組立・開先検査　☑ 製品検査
☑ 建方検査　☐　☐

(4) 接合部の溶接は下記によること
☑ 日本建築学会「溶接工作規準、同解説 Ⅰ、Ⅱ、Ⅲ、Ⅳ、Ⅴ、Ⅵ、Ⅶ、Ⅷ、Ⅸ」
☑ 日本建築学会「鉄骨工事技術指針・工事現場施工編」

(5) 接合部の検査
☑ 溶接部の検査(検査結果は後日工事監督員に報告すること)

検査箇所	検査方法	検査率又は検査数 社 内	第三者	工事監督員	備 考
☑ 完全溶込み溶接部	超音波探傷試験	100 %	30 %	30 %	
☑ 製品本体	外観(目視)検査	100 %	30 %	30 %	
☐	マクロ試験・その他	個	個	個	
第三者検査機関名	CIW認定業者				
第三者検査機関とは、建築主、工事監督員又は工事施工者が、受入れ検査を代行させるために自ら契約した検査会社をいう					

注)　現場溶接部については、原則として第三者による全数検査 (100%) を行うこと
注)　現場溶接部は、超音波探傷試験を100% を行うこと

☑ 高力ボルトは「JIS B1186の高力ボルト」を標準とする 摩擦面の処理は黒皮などを座金外径2倍以上の範囲でショットブラスト、グラインダー掛け等を用いて除去した後、屋外に自然放置して発生した、赤錆状態であること。ただし、ショットブラスト、グリットブラストによる処理で表面あらさが 50S以上である場合は、赤錆は発生しないままでよい。
☑ 高力ボルトの締付けに使用する機器はよく調整されたものを使用し、締付けの順序は部材が十分密着するよう注意して行う。また、締付けは一次、二次締めとする。
締付け後の検査は、各締付け工法別に適切な締付けが行われているか検査する。

(6) 防錆塗装
☑ 防錆塗装の範囲は、高力ボルト接合の摩擦面及びコンクリートで被覆される以外の部分とする錆止めペイントは、「水系ペイント JASS 18 M-111　2回塗り(35μm/回)を標準とする。
☑ 現場における高力ボルト接合部及び接合部の素地調整は入念に行い、塗装は工場塗装と同じ錆止めペイントを使用し、2回塗りとする。
☑ 意匠図に防錆塗装の指示がある時は、意匠図によること。

(7) 耐火被覆の材料
☐ ロックウール吹き付け　☐ 耐火塗料　☐ セラミック耐火

7. 設備関係

☑ 特記以外の梁貫通孔は原則として設けない 設ける場合は設計者の承認を得ること。
☑ 設備機器の架台及び基礎については工事監督員の承認を得ること。
☑ 床スラブ内に設備配管等を埋込む場合はスラブ厚さの 1／3 以下とし、管の間隔を管径の3倍以上かつ 5cm以上とする。
☑ 梁貫通孔図を作成し、工事監督員の承認を得ること。

8. 建築設備の構造安全性

建築物に設ける建築設備にあっては構造耐力上安全なものとして以下の構造方法による。

☑ 建築設備(昇降機を除く。)、建築設備の支持構造部及び緊結金物は、腐食又は腐朽のおそれがないものとすること。
☐ 屋上から突出する水槽、煙突、冷却塔その他これらに類するものは、支持構造部又は建築物の構造耐力上主要な部分に、支持構造部は、建築物の構造耐力上主要な部分に緊結すること。
☐ 煙突の屋上突出部の高さは、れんが造、石造、コンクリートブロック造又は無筋コンクリート造の場合は鉄製の支枠を設けたものを除き、90 ㎝以下とすること。
☐ 煙突で屋内にある部分は、鉄筋に対するコンクリートのかぶり厚さを5 ㎝以上とした鉄筋コンクリート造又は厚さが25 ㎝以上の無筋コンクリート造、れんが造、石造若しくはコンクリートブロック造とすること。
☑ 建築物に設ける給水、排水その他の配管設備は、
　☑ 風圧、土圧及び水圧並びに地震その他の震動及び衝撃に対して安全上支障のない構造とすること。
　☑ 建築物の部分を貫通して配管する場合においては、当該貫通部分に配管スリーブを設ける等有効な管の損傷防止のための措置を講ずること。
　☑ 管の伸縮その他の変形により当該管に損傷が生ずるおそれがある場合において、伸縮継手又は可撓継手を設ける等有効な損傷防止のための措置を講ずること。
　☑ 管を支持し、又は固定する場合においては、つり金物又は防振ゴムを用いる等有効な地震その他の震動及び衝撃の緩和のための措置を講ずること
☐ 法第20 条第一号から第三号までの建築物に設ける屋上から突出する水槽、煙突その他これらに類するものにあっては、建設省告示第1389 号により、風圧並びに地震その他の震動及び衝撃に対して構造耐力上安全なものとすること。
☑ 給湯設備は、風圧、土圧及び水圧並びに地震その他の振動及び衝撃に対して、安全上支障のない構造とすること。満水時の質量が15kgを超える給湯設備については、地震に対して安全上支障のない構造として、平成12年建設省告示第1388号第5に規定する構造方法によること。

9. その他

☑ 諸官庁への届出書類は遅滞なく提出すること。
☑ 各試験の供試体は公的試験機関にて試験を行い工事監督員に報告すること。
☑ 必要に応じて記録写真を撮り保管、提出すること。
☑ 特記なき事項は、日本建築学会 建築工事標準仕様書(JASS)及び、
国土交通大臣官房官庁営繕部監修 公共建築工事標準仕様書(最新版)による。

構造設計 谷亮介構造設計室		DATE	PREPARED
一級建築士事務所　茨城県知事登録 第 A3884(3004)号	A	220516	R.Tani
一級建築士　大臣登録 第355135号　谷 亮介	Ⓑ		
構造設計一級建築士 第10871号	C		

株式会社 engine　〒154-0001 東京都世田谷区池尻3-4-5　tel03-5431-3880
一級建築士事務所 吉デザイン設計事務所　〒305-0817 茨城県つくば市研究学園4-6-3 tel029-886-5682
一級建築士事務所茨城県知事登録 第A3343(3005)号
一級建築士大臣登録 第353023号 吉川直行

TITLE	TYPE OF DRAWING	SCALE	DRAWING BY	DATE	NO
伏見稲荷OICYビレッジ新築工事	構造設計標準仕様書	non		22.05.16	S-01

鉄筋コンクリート構造配筋標準図(1)

1. 一般事項

(1) 構造図面に記載された事項は、本標準図に優先して適用する

(2) 記号

d－異形棒鋼の呼び名に用いた数値／丸鋼では径　　D－部材の成　R－直径
@－間隔　r－半径　℄－中心線　L0－部材間の内法距離　h0－部材間の内法高さ
STP－あばら筋　HOOP－帯筋　S.HOOP－補強帯筋　φ－直径又は丸鋼

2. 鉄筋加工、かぶり

(1) 鉄筋末端部の折曲げの形状

折曲げ角度	180°	135°	90°	折曲げ角度 90° はスラブ筋・壁筋の末端部またはスラブと同時に打ち込むT形およびL形梁のキャップタイにのみ用いる。
図		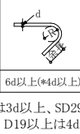	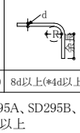	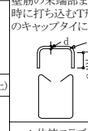
鉄筋の余長	4d以上	6d以上(*4d以上)	8d以上(*4d以上)	
折曲げ内法寸法Rは、SR235は3d以上、SD295A、SD295B、SD345のD16以下は、3d以上、D19以上は4d以上				＊片持スラブ上端筋の先端

(2) 鉄筋中間部の折曲げの形状　　鉄筋の折曲げ角度 90° 以下

図	鉄筋の使用箇所による呼称	鉄筋の種類	鉄筋の径による区分	鉄筋の折り曲げ内のり寸法(R)
	帯筋 あばら筋 スパイラル筋	SR235 SD295A、B SD345	16φ D16 以下	3d 以上
			19φ D19 以上	4d 以上
	上記以外の鉄筋	SR235 SD295A、B SD345	16φ D16 以下	
			19φ～25φ D19～D25	6d 以上
			28φ～32φ D29～D38	8d 以上

(3) 鉄筋の定着及び重ね継手の長さ

鉄筋の種類	普通、軽量コンクリートの設計基準強度の範囲 (N／mm²)	定着の長さ			特別の定着及び重ね継手の長さ (L1)
		一般 (L2)	下端筋 (L3) 小梁	下端筋 (L3) スラブ	
SD295A SD295B	18以下	40d	25dまたは15dフックつき	10d かつ 15cm以上	45dまたは35d フックつき
	21～ 27	35d			40dまたは30d フックつき
SD345	18以下	40d			50dまたは35d フックつき
	21～ 27	35d			45dまたは30d フックつき

継　手

1. 末端のフックは、定着および重ね継手の長さに含まない
2. 継ぎ手位置は、応力の小さい位置に設けることを原則とする
3. 直径の異なる鉄筋の重ね継手長さは、細い方の鉄筋の継手長さとする
4. D29以上の異形鉄筋は、原則として、重ね継手としてはならない
5. 鉄筋径の差が7mmを超える場合は、圧接としてはならない

ガス圧接形状

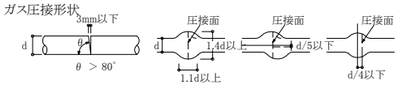

圧接継手

重ね継手(下図のいずれかとする)

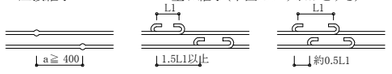

(4) かぶり厚さ　(単位:mm)

ひびわれ誘発目地部など鉄筋のかぶり、厚さが部分的に減少する箇所についても最小かぶり厚さを確保する

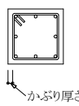

部位			設計かぶり厚さ (mm)	最小かぶり厚さ (mm)
土に接しない部分	屋根スラブ・床スラブ	屋内	30	20
	非耐力壁	屋外	40(1)	30 (20)
	柱、壁柱、梁、床梁、耐力壁	屋内	40	30
		屋外	50(2)	40(1)(30)
	擁壁		50(3)	40 (3)
土に接する部分	柱・はり・床スラブ・壁		50(4)	40 (4)
	基礎・擁壁		70(4)	60 (4)

注) (1) 耐久性上有効な仕上げのある場合、工事監督員の承認を受けて30mmとすることができる
(2) 耐久性上有効な仕上げのある場合、工事監督員の承認を受けて40mmとすることができる
(3) コンクリートの品質及び施工方法に応じ、工事監督員の承認で10mm減の値とする
(4) 軽量コンクリートの場合は、10mm増しの値とする
(5) ( )内は仕上げがある場合

(5) 鉄筋のあき

丸鋼では径、異形鉄筋では呼び名に用いた数値1.5d以上
粗骨材の最大寸法の1.25倍以上かつ25以上

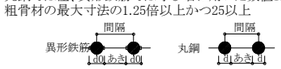

(6) 鉄筋のフック　(a～fに示す鉄筋の末端部にはフックを付ける)

a. 丸鋼　　b. あばら筋、帯筋 c. 煙突の鉄筋
d. 柱、梁(地中梁は除く)の出すみ部分の鉄筋(右図参照)
e. 単純梁の下端筋
f. その他、本配筋標準に記載する箇所

図の•印の鉄筋の重ね継手の末端にはフックが必要

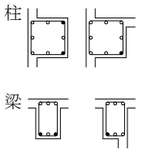

3. 杭

(1) PC杭、又はPHC杭の全てに補強を行う

所定の位置に止まった場合	所定より低く止まった場合

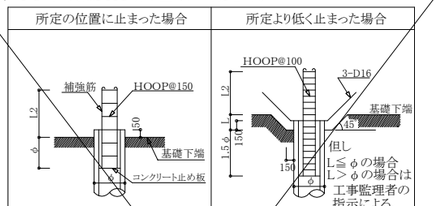

杭径	300φ, 350φ	400φ	450φ	500φ	600φ
補強筋	6-D13	8-D13	10-D13	8-D16	10-D16
HOOP	D10-@150		D10-@100		

(2) 現場打ちコンクリート杭

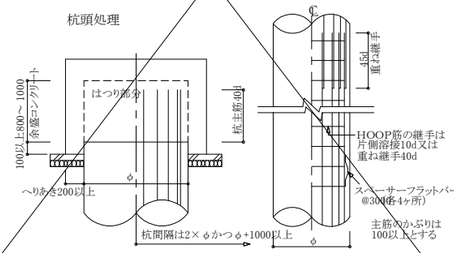

4. 基礎

(1) 直接基礎

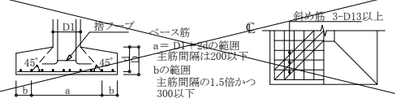

(2) 杭基礎

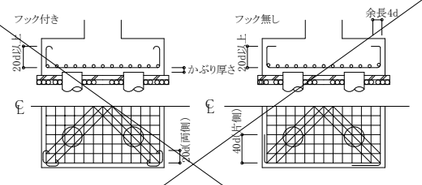

(3) べた基礎

ハンチを付けた場合(a≧3)

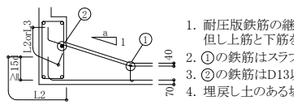

1. 耐圧版鉄筋の継手位置は床スラブにならう
但し上筋と下筋を読みかえる
2. ①の鉄筋はスラブ主筋の径以上とする
3. ②の鉄筋はD13以上
4. 埋戻し土のある場合は上端の40mmを70mmとする

(4) 基礎接合部の補強

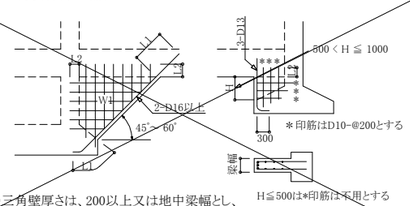

W1の三角壁厚さは、200以上又は地中梁幅とし、配筋は同厚の壁リストにならう

5. 地中梁

(1) 独立基礎、杭基礎の場合
(定着、継手)

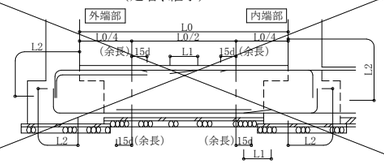

(2) 布基礎、べた基礎の場合
(定着、継手)

＊上端主筋の定着は、やむを得ない場合、上向きとすることができる

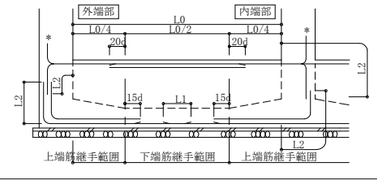

(3) 小規模鉄骨造の柱脚固定の配筋

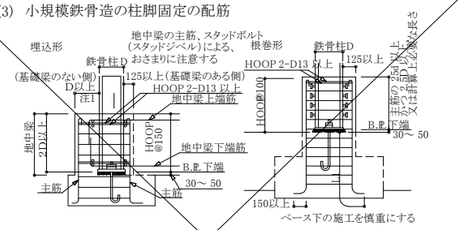

(4) 水平ハンチの場合のあばら筋加工要領

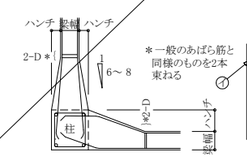

(5) せいの高い梁のあばら筋加工要領

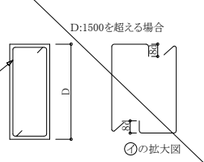

6. 柱

(1) 柱主筋の継手　　(2) 柱主筋の定着

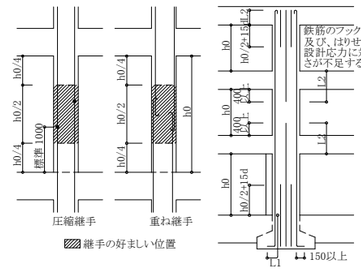

(3) 帯筋

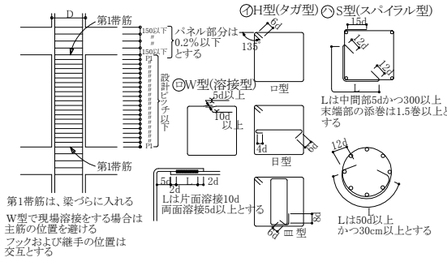

(4) 斜め柱・斜め梁

○ 柱幅と斜材(柱又は梁)幅が同　○ 柱幅と斜材(柱又は梁)幅が異　● 柱脚で斜材となる場合

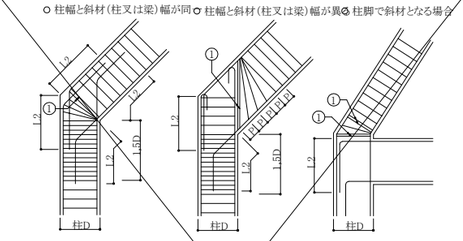

注1) 1.5Dの範囲の柱の帯筋は一段太いものか、又はダブル巻きとし@100以下とする
注2) ①の鉄筋は2-D13かつ、2本の一段太い鉄筋とする

(5) 絞り

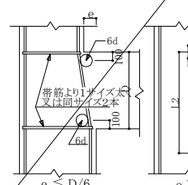

(6) 二段筋の保持

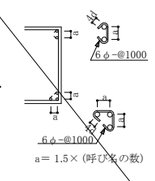

構造設計	谷亮介構造設計室		DATE	PREPARED
一級建築士事務所	茨城県知事登録 第 A3884(3004) 号	A	220516	R.Tani
一級建築士	大臣登録 第351135号　谷 亮介	B		
構造設計一級建築士	第10871号	C		

株式会社 engine　〒154－0001 東京都世田谷区池尻3－4－5　tel03－5431－3880
一級建築士事務所 吉デザイン設計事務所　〒305-0817 茨城県つくば市研究学園4-6-3 tel029-886-5682
一級建築士事務所茨城県知事登録 第A3343(3005)号
一級建築士大臣登録 第353023号 吉川直行

TITLE	TYPE OF DRAWING	SCALE	DRAWING BY	DATE	NO
伏見稲荷OICYビレッジ新築工事	鉄筋コンクリート構造配筋標準図(1)	non		22.05.16	S-02

鉄筋コンクリート構造配筋標準図(2)

鉄筋の定着及び重ね継手の長さLは、鉄筋コンクリート構造配筋標準図(1)の2-(3)による

7. 大梁、小梁、片持梁

(1) 定着

ⓐ大梁

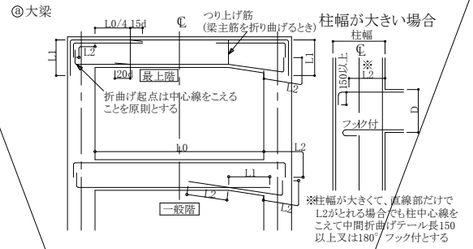

ⓑ小梁の定着

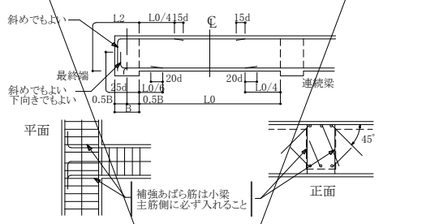

ⓒ片持梁の定着

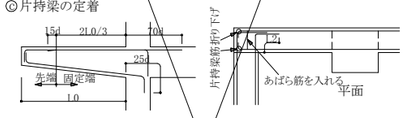

(2) 大梁主筋の継手

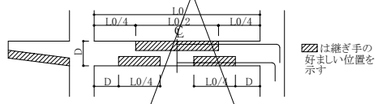

(3) あばら筋、腹筋、幅止め筋の配置

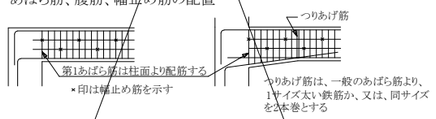

(4) あばら筋の型

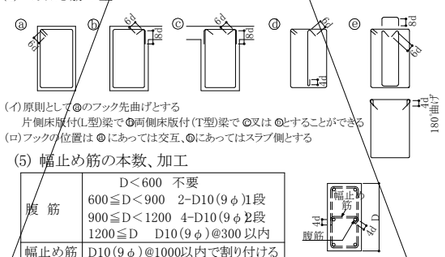

(5) 幅止め筋の本数、加工

腹筋	D<600 不要 600≦D<900 2-D10(9φ)1段 900≦D<1200 4-D10(9φ)2段 1200≦D D10(9φ)@300以内
幅止め筋	D10(9φ)@1000以内で割り付ける

8. 床版

(1) 定着および継手

ⓐ片持床スラブ

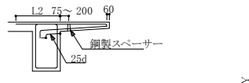

ⓑ一般床スラブ

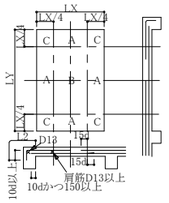

継手位置は原則として下表による

		標準継手位置
上端筋	短辺方向	B
	長辺方向	B
下端筋	短辺、長辺方向	A、C

(2) 屋根スラブの補強

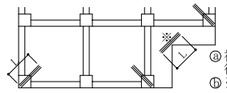

ⓐ補強筋は各3-D13、又はスラブ主筋の同一径でL=1500とし、上端筋の下に配筋する
ⓑ※の箇所(入隅)は各階補強する

(3) 片持ちスラブ出隅部補強

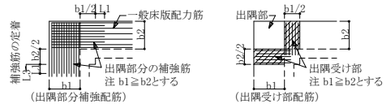

(4) 床版開口部の補強 (開口の径500程度の場合)

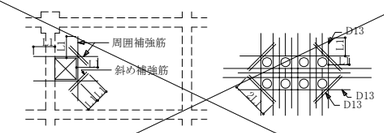

床板厚さD	周囲	斜め
D≦150	各2-D13	各2-D13
150＜D≦200	各2-D16	各2-D13
200＜D≦300	各2-D19	各2-D16

注)設備の小開口が連続してあく場合は縦、横、斜補強筋とは別に開口によって切られる鉄筋と同じ鉄筋で開口をさけて補強する
孔と孔のへりあき100以上

(5) 床版段差

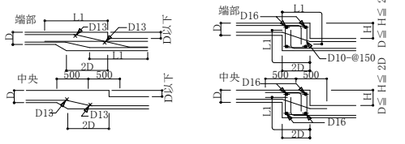

(6) 土間コンクリート

ⓐ軽作業の土間

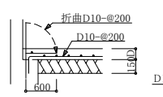

ⓑ間仕切壁との交叉部

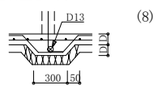

(7) 釜場

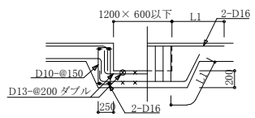

(8) 打継ぎ補強 (ダメ穴打継面について)

・設計配筋間隔の1/2ピッチ 長さ2L1以上
・無筋部分D10-@200 長さ800以上

9. 壁

(1) 定着

ⓐ梁に

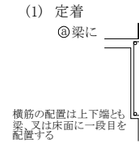

ⓑ柱に (平面図)

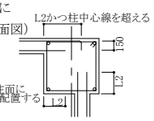

ⓒ床に(非耐力壁とスラブが取り合う場合)

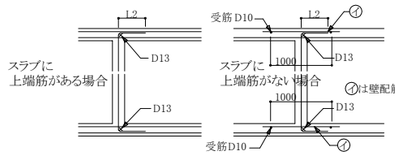

ⓓ壁と壁(平面図)

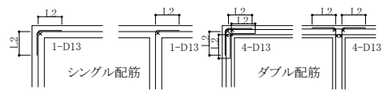

(2) スリット部 (部分スリットの場合)

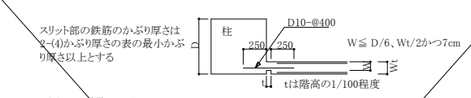

(3) 手摺、パラペット

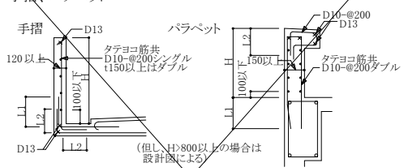

(4) コンクリートブロック帳壁

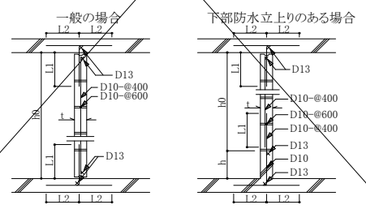

注) h0≦25t かつ3500以下とする 但し直交方向25t以内に壁、又は柱がある場合を除く
注) hはコンクリートブロック段数調節寸法とする 但し、200≦h≦400
注)継手部及び鉄筋挿入部は必ずモルタルを充てんすること

10. 柱、梁増打コンクリート補強

増打するときは事前に設計者、及び工事監督員と打ち合わせのこと

(1) 柱

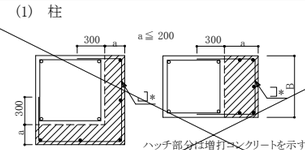

ハッチ部分の面積 A cm²

補強タテ筋	A＜500	500≦A＜1000	1000≦A＜1500
	3-D16	4-D16	6-D16

*柱と同径、同ピッチとする
●印は補強筋

(2) 梁

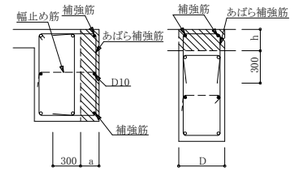

・側部の補強筋は、梁主筋と同径(D16以上)とする
・上端及び下端の補強筋は、梁主筋と同径・同本数(D16以上)とする
・あばら補強筋は、梁と同径、同ピッチとする
・腹筋D10ピッチは、梁の腹筋と合せる
・aは100～200程度
・梁下端増打コンクリートの場合も、上端増打コンクリート補強と同様とする
・ハッチ部分は増打コンクリートを示す

11. 梁貫通孔補強

(1) 設置可能範囲

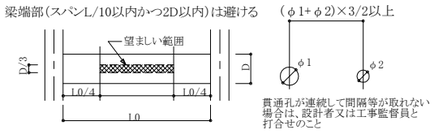

(2) 鉄筋標準配筋 但しφ≦D/3とする φ≦0.1Dであれば無補強でもよい

80≦φ≦100	100＜φ≦150	150＜φ≦250
折筋 2-(2-D13) 縦筋 ST2-D13	縦筋 ST2-D13-@100 横筋 2-(2-D13)	斜筋 4-(2-D13) 縦筋 ST2-D13-@100 横筋 2-(2-D13) 上/下縦筋 ST2-D13
		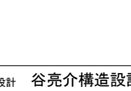

φ＞250

孔補強の有効範囲と定着長さのとり方

*部分について計算で確認された場合は右記の位置、寸法によらなくて良い

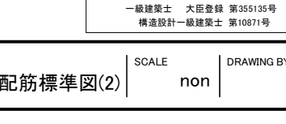

・梁幅が400を超える場合は補強筋でD13は D16と、2-D13は3-D13と、各々読みかえる

(3) 既製品 (使用する場合は、資料及び計算書を提出して工事監督員の承認を得ること)

□ リング型 □ パイプ型 □ 金網型 □ プレート型

12. 増築予定

将来増築予定のコンクリート増し打ち部分は、増築時の鉄筋継手工法を考慮して措置する

(1) 柱, 梁

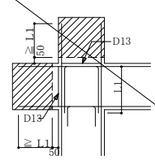

(2) 地中梁

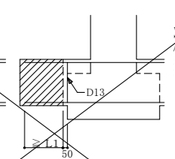

(3) 床版, 壁

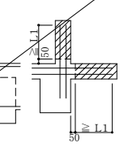

構造設計	谷亮介構造設計室		DATE	PREPARED
一級建築士事務所	茨城県知事登録 第A3884(3004)号	A	220516	R.Tani
一級建築士	大臣登録 第355135号 谷 亮介	B		
構造設計一級建築士	第10871号	C		

株式会社 engine 〒154-0001 東京都世田谷区池尻3-4-5 tel03-5431-3880

一級建築士事務所 吉デザイン設計事務所 〒305-0817 茨城県つくば市研究学園4-6-3 tel029-886-5682
一級建築士事務所茨城県知事登録 第A3343(3005)号
一級建築士大臣登録 第353023号 吉川直行

TITLE 伏見稲荷OICYビレッジ新築工事

TYPE OF DRAWING 鉄筋コンクリート構造配筋標準図(2)

SCALE non | DRAWING BY | DATE 22.05.16 | NO S-03

鉄骨構造標準図(1)

1.一般事項

(1) 材料及び検査
(a) 構造設計仕様による。
(b) 適用範囲は、鋼材を用いる工事に適用し、かつ鋼材の厚さが40mm以下のものとする。
(c) 社内検査結果の検査報告書には、鉄骨の寸法、精度及びその他の結果を添付する。

(2) 工作一般
(a) 鉄骨製作及び施工に先立って「鉄骨工事施工要領書」を提出し工事監督員の承認を得る。
(b) 鋼管部材の分岐継手部の相貫切断は、鋼管自動切断機による。
(c) 高張力綱のひずみ矯正は、冷間矯正とする。

(3) 高力ボルト接合
(a) 本締めに使用するボルトと、仮締めボルトの併用はしてはならない。

(4) 溶接接合
(a) 溶接技能者
溶接技能者は施工する溶接に適応する JIS Z 3801(手溶接) 又は JIS Z 3841(半自動溶接)の溶接技術検定試験に合格し引続き、半年以上溶接に従事している者とする。
(b) 溶接機器
(イ)交流アーク溶接機 300A～500A (ニ)炭酸ガスアーク半自動溶接機
(ロ)アークエアーガウジング機(直流) (ホ)溶接電流を測定する電流計
(ハ)サブマージアーク溶接機一式 (ヘ)溶接棒乾燥機
(c) 溶接方法
アーク手溶接(MC) ガスシールドアーク半自動溶接(GC)
セルフ(ノンガス)シールドアーク半自動溶接(NGC) アークエアーガウジング(AAG)
(d) 溶接姿勢

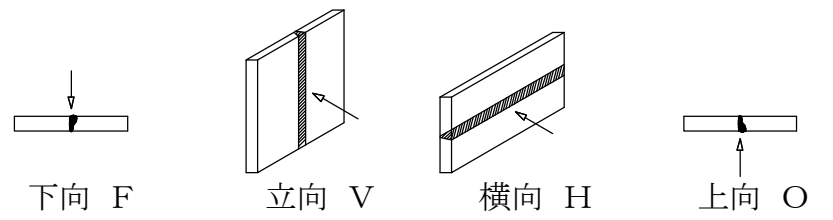

(e) 組立て溶接技能者は、原則として本工事に従事する者が行う
(イ)仮付位置
組立て溶接は溶接の始、終端、隅角部など強度上、工作上、問題となり易い箇所は避ける

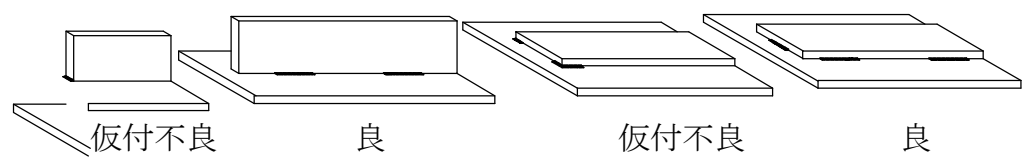

(ロ)完全溶込み溶接部の仮付溶接は必ず裏はつり側に施工する

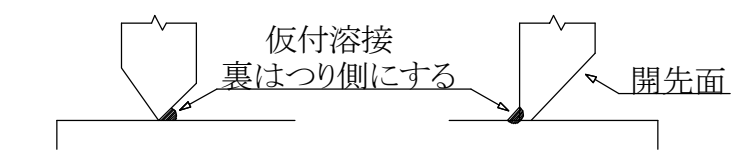

(f) 溶接施工
(イ)エンドタブ
Ⅰ) 完全溶込み溶接、部分溶込み溶接の両端部に母材と同厚で同開先形状のエンドタブを取り付ける。
Ⅱ) エンドタブの材質は、母材と同質とする。
Ⅲ) エンドタブの長さは、MC:35mm以上、
NGC、GC:40mm以上 とし、特記のない場合は
溶接終了後、母材より10mm 程度残し切断して、グラインダー仕上げとする。

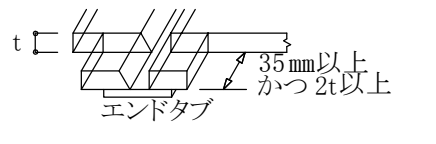

プレⅣ)鋼板タブ、固形タブ等の使用については、資料を提出して工事監督員の承認を得る。
(ロ)裏あて金
材質は母材と同質材料とし厚さは手溶接で6mm、半自動溶接で9mm以上とする。
(ハ)スカーラップ半径は30～35mmと10mmのダブルアールとする。

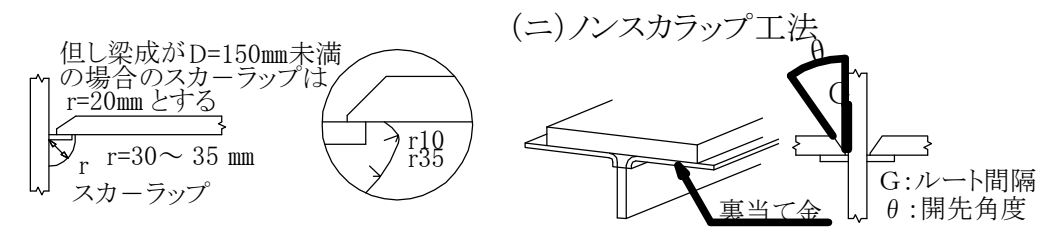

(ホ)裏はつり
規準図の溶接においてAAGと記載のある部分は全て、溶接監督員の確認を励行し、部材に確認マークをつける。
(ヘ)現場溶接の開先面には、溶接に支障のない防錆材を塗布する。
叉、開先部をいためない様に、養生を行なう。

(5) 塗装
コンクリートに埋め込まれる部分及びコンクリートとの接触面で、コンクリートと一体とする設計仕様になっている部分は、塗装をしない。

2.溶接規準図

注) f 余盛 G:ルート間隔 R:フェース S:脚長 単位mm)

(1) 隅肉溶接

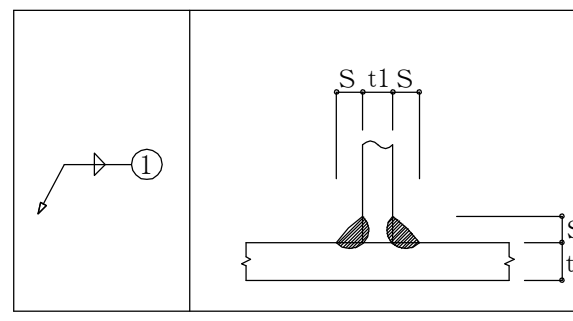

	t≦16mm			
t	7以下	8～ 10	11～ 13	14～ 16
S	6	7	10	12

・但し片面溶接の場合はS=tとする
・tはt1、t2の小なる方とする
余盛は(1+0.1S)mm以下とする
・軸力が加わる場合のSは母材と同厚とする

(2) 部分溶け込み溶接 (使用箇所に注意)

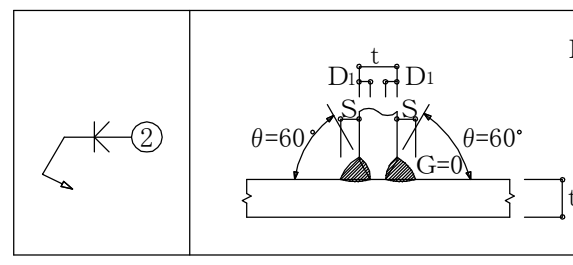

D1≧t/3　t/4≦S≦10㎜　t≦t1

t	t>16㎜
溶接姿勢	F•V

・両側に補強すみ肉溶接を付加する

(3) 完全溶込み溶接(平継手 T形継手)

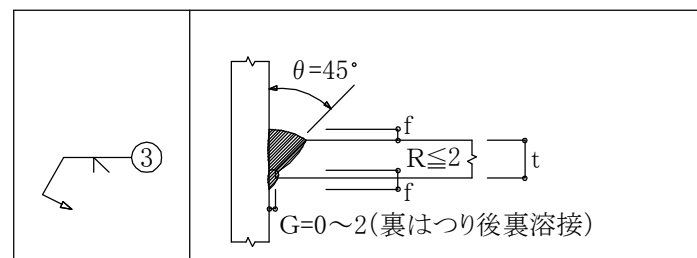

f = t/4

t	6<t<19mm
溶接姿勢	F•V

・両側に補強すみ肉溶接を付加する AAG

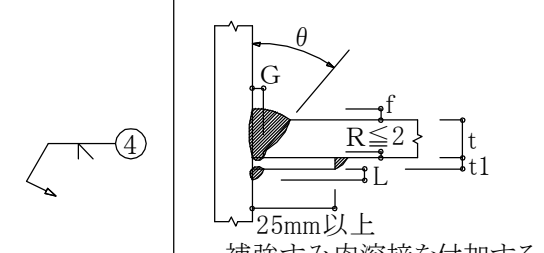

f = t/4

	MC NGC				GC			
t mm	θ	G	t1	L	θ	G	t1	L
6≦t<12	45°	6	6	5	45°	6	6	5
12≦t<19	35°	9	9	8	45°	6	9	8
16≦t	35°	9	9	8	35°	9	9	8
溶接姿勢	F•V							

・補強すみ肉溶接を付加する

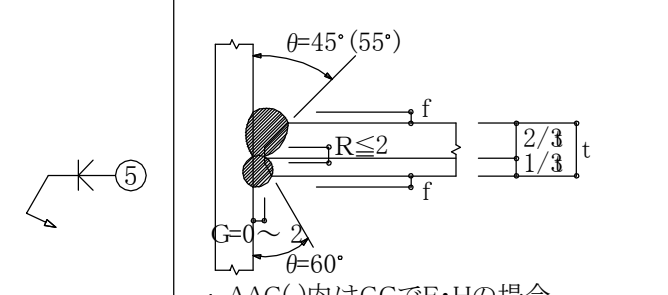

f = t/4
T形突合せ継手余盛

のど厚t mm	余盛の高さ mm
t≦4	1
4<t≦12	2
12<t≦19	3
t>19	4

t	t≧19mm
溶接姿勢	F•V

・AAG( )内はGCでF•Hの場合
・両側に補強すみ肉溶接を付加する

f≧0.5mm(ただし、t≧15mmのとき4mmとする) a>4mmの場合
平継手で板厚が異なるとき

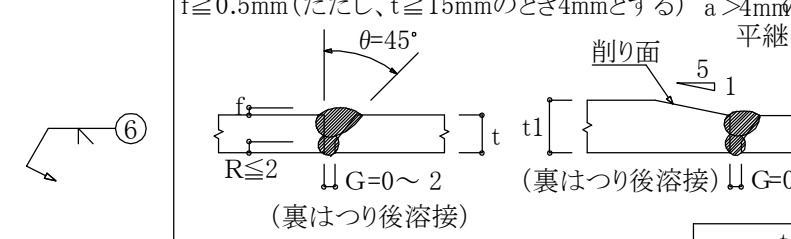

t	6<t<19mm
溶接姿勢	F•V

・両側に補強すみ肉溶接を付加する

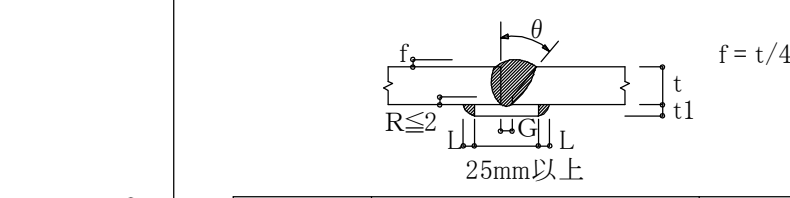

f = t/4

	MC NGC				GC			
t mm	θ	G	t1	L	θ	G	t1	L
6<t<12	45°	6	6	5	45°	6	6	5
12≦t≦19	35°	9	9	5	45°	6	9	5
t>19	35°	9	9	8	35°	9	9	8
溶接姿勢	F•V							

(4) フレアー溶接

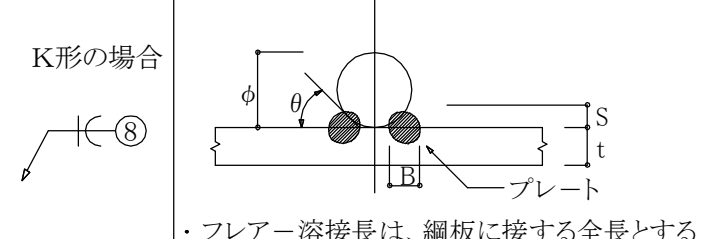

寸法 (mm)		
φ	B	S
9	7	4
13	8	4.5
16	9	5
19	10	6
22	11	7
25	12	8

・フレアー溶接長は、綱板に接する全長とする
・9mm～16mmは1パス以上、19mm以上は2パス以上とする
溶接棒角度 θ は30° ～40° とする

BOX型 (通しダイヤフラムの場合)

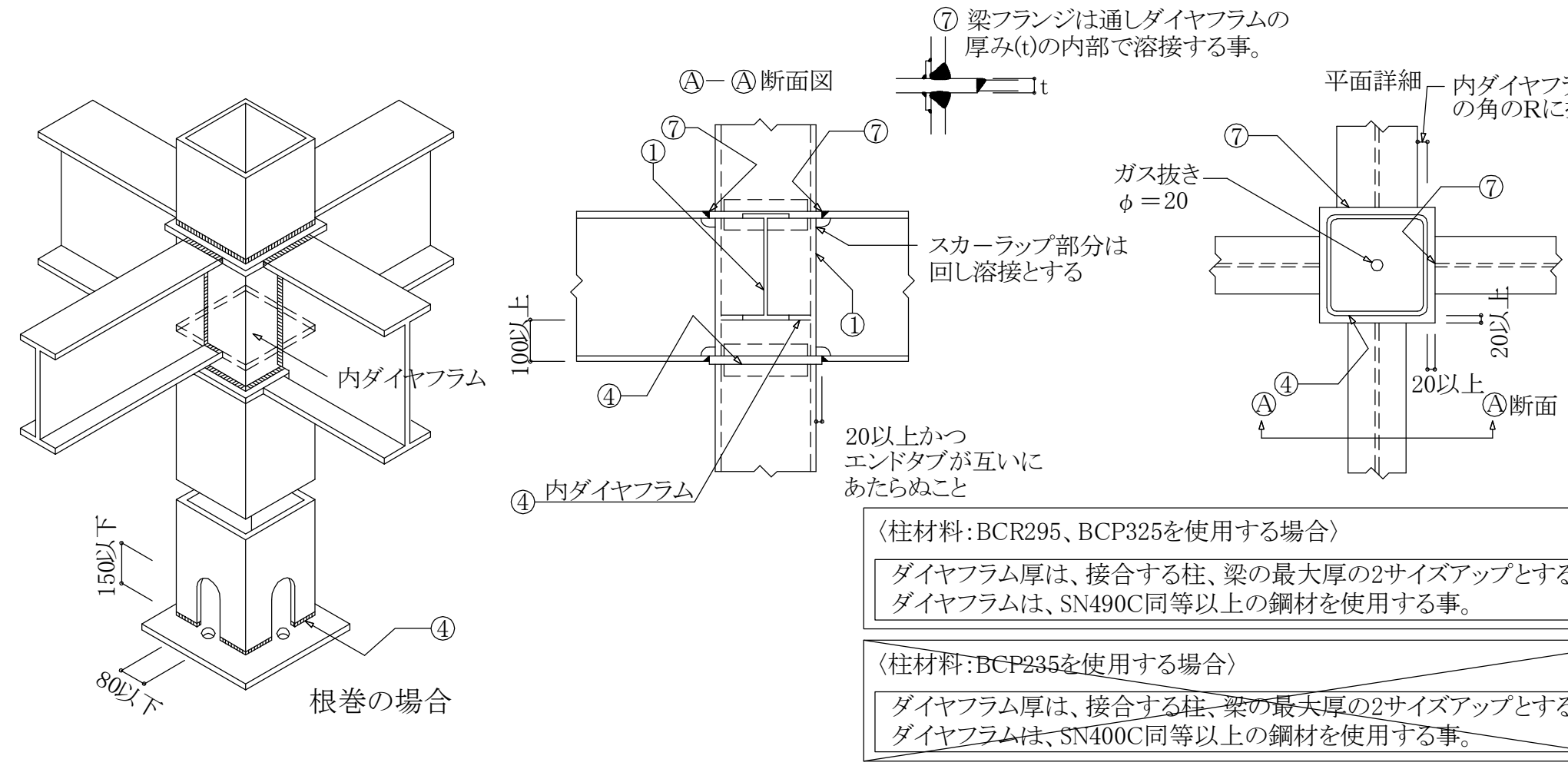

〈柱材料:BCR295、BCP325を使用する場合〉
ダイヤフラム厚は、接合する柱、梁の最大厚の2サイズアップとする事。
ダイヤフラムは、SN490C同等以上の鋼材を使用する事。

~~〈柱材料:BCP235を使用する場合〉~~
~~ダイヤフラム厚は、接合する柱、梁の最大厚の2サイズアップとする事。~~
~~ダイヤフラムは、SN400C同等以上の鋼材を使用する事。~~

鋼材種別による溶接条件

鋼材の種類	溶接材料	入熱(kJ/cm)	パス温度差(℃)
400N級鋼	JIS Z 3211,3212,3214	40以下	350以下
	YGW-11,15		
	YGW-18,19		
	YGA-50W,50P		
490N級鋼	JIS Z 3212,3214	40以下	350以下
	YGW-11,15	30以下	250以下
	YGW-18,19	40以下	350以下
	YGA-50W,50P		

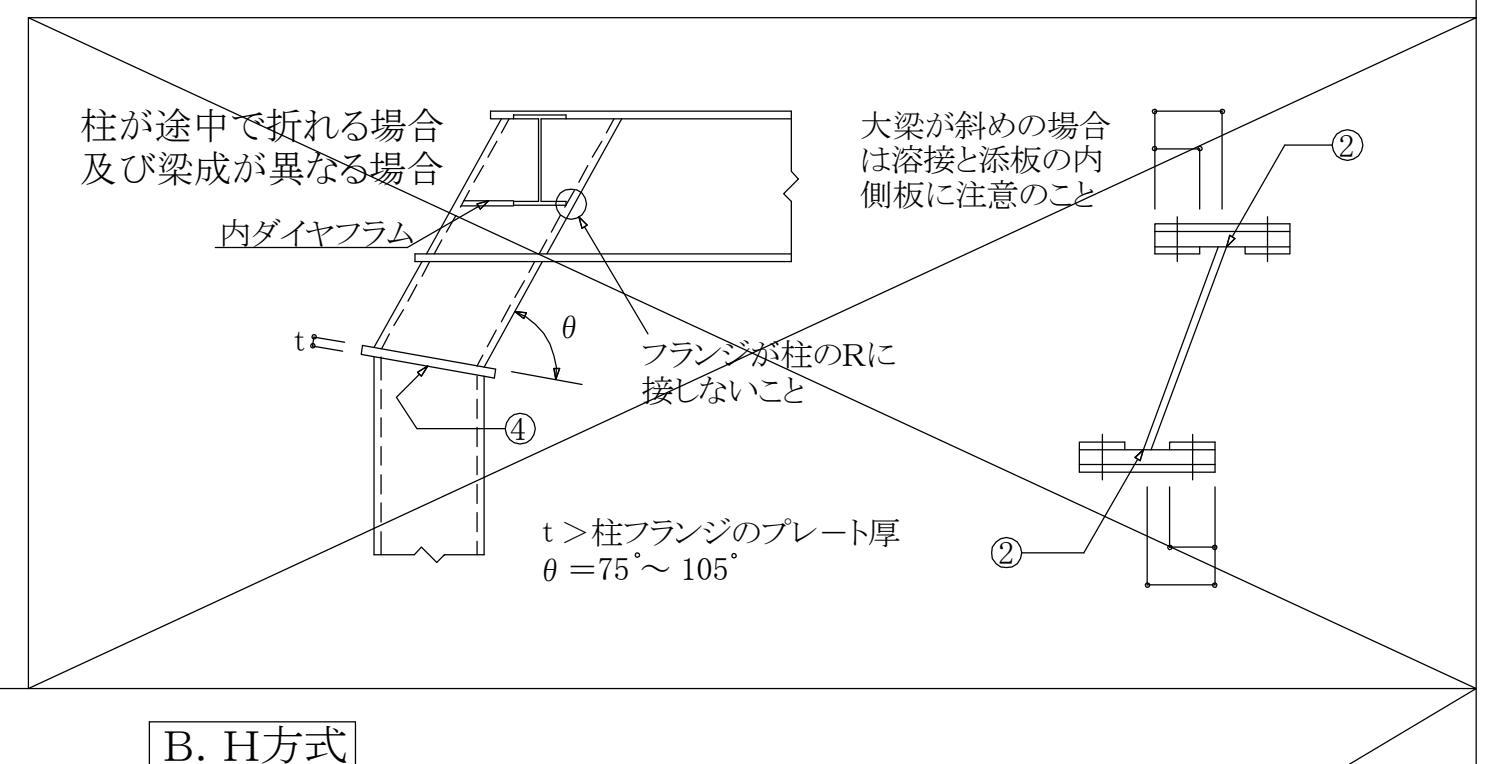

╂、┣、H 型

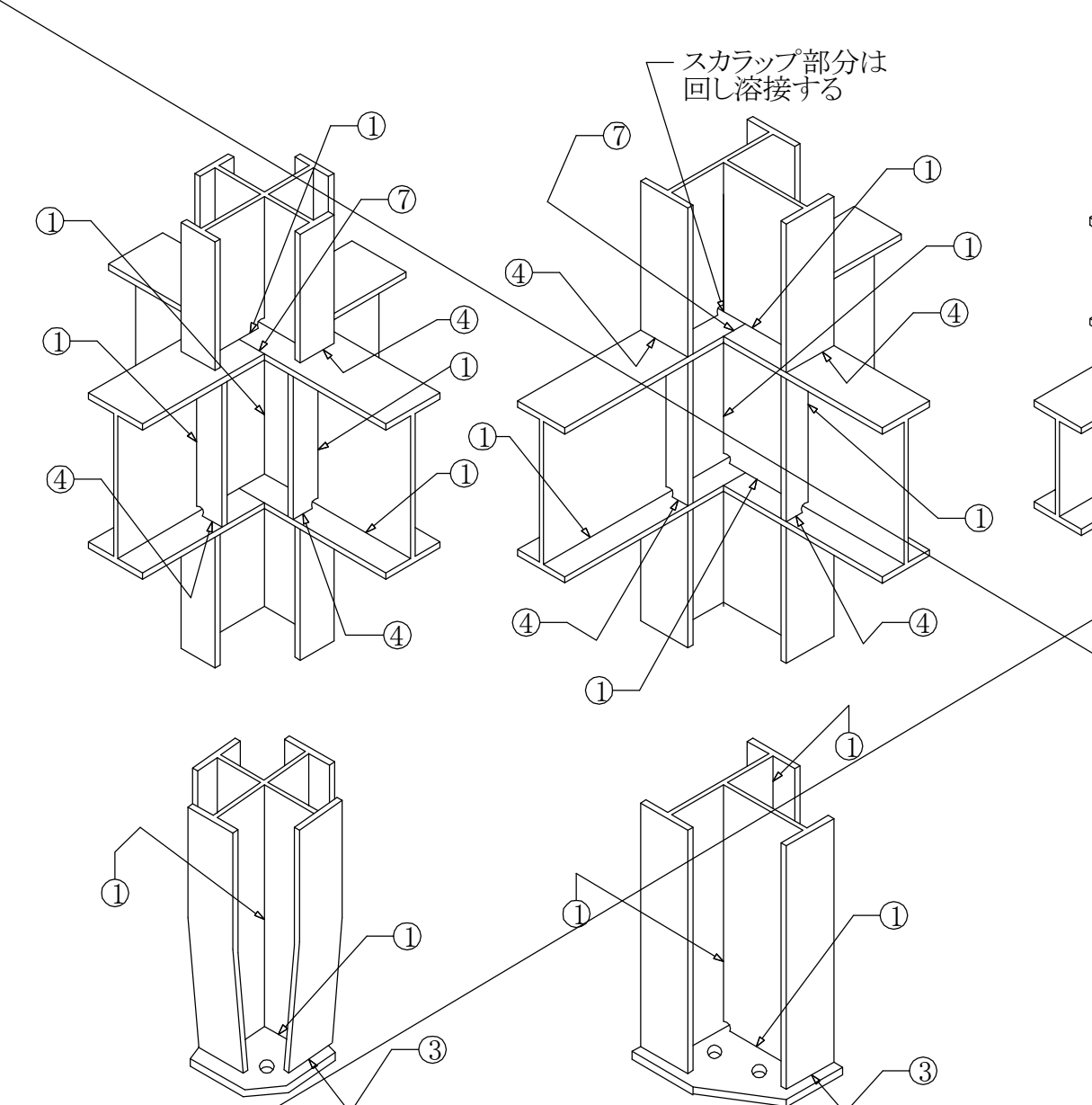

B. H方式

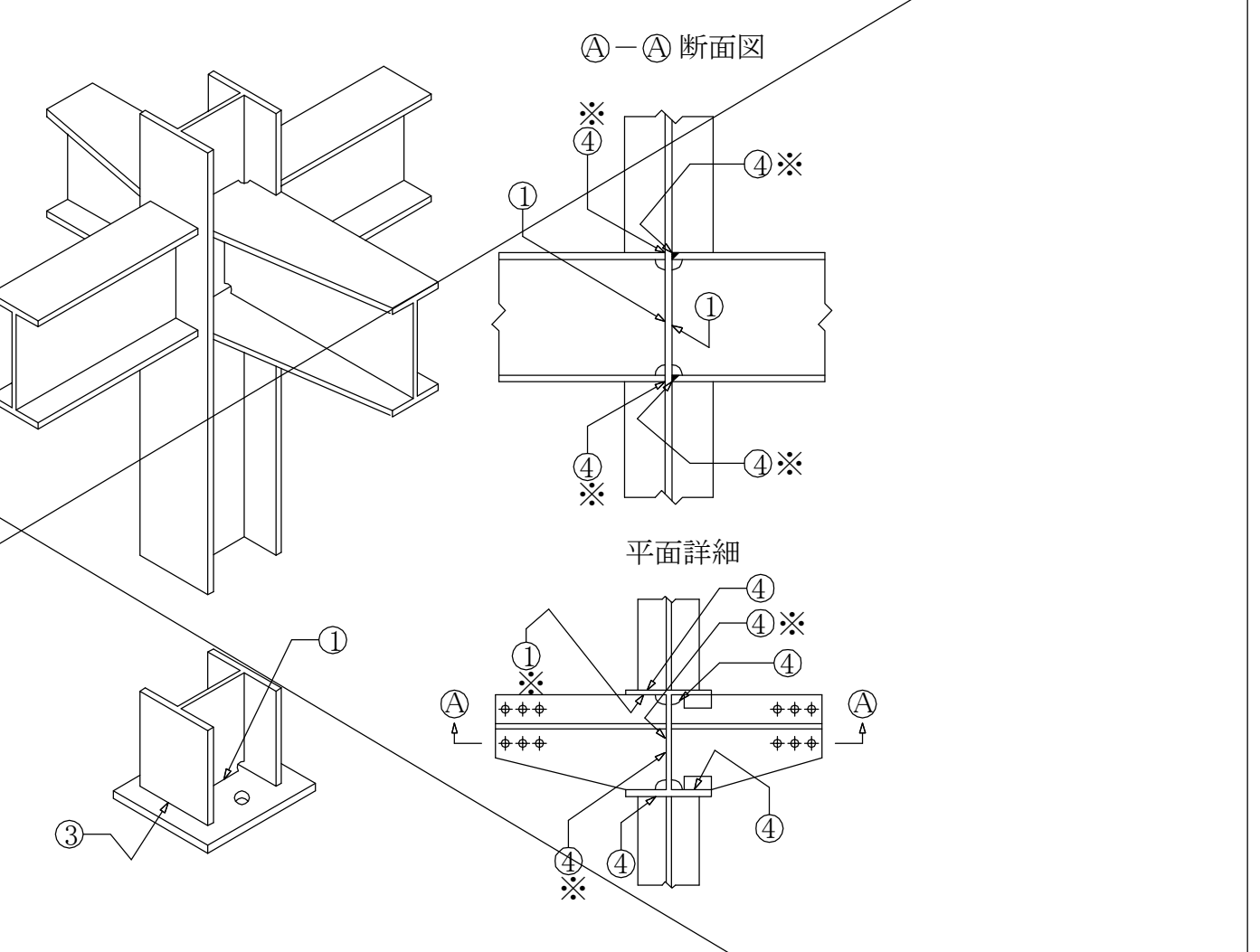

仕口部プレートの材質は、取り合う柱•梁部材と同等以上とする。
仕口部プレートの寸法は、取り合う柱•梁部材の最大厚のプレートと同幅•同厚以上とする。

構造設計 谷亮介構造設計室		DATE	PREPARED
一級建築士事務所 茨城県知事登録 第 A3884(3004)号	A	220516	R.Tani
一級建築士 大臣登録 第355135号 谷 亮介	Ⓑ		
構造設計一級建築士 第10871号	C		

株式会社 engine 〒154-0001 東京都世田谷区池尻3-4-5 tel03-5431-3880
一級建築士事務所 吉デザイン設計事務所
〒305-0817 茨城県つくば市研究学園4-6-3 tel029-886-5682
一級建築士事務所茨城県知事登録 第A3343(3005)号
一級建築士大臣登録 第353023号 吉川直行

TITLE 伏見稲荷OICYビレッジ新築工事
TYPE OF DRAWING 鉄骨構造標準図(1)
SCALE non
DRAWING BY
DATE 22.05.16
NO S-04

鉄骨構造標準図(2)

3. 継手規準図、その他

(1) ボルトピッチ( )P 、ボルト穴径・最小縁端距離

(mm)

呼び	ボルト穴径	最小縁端距離 (e)				ピッチ(P)	
		(1)	(2)	(3)	(2)(3)の標準	最小	標準
M16	18	40	28	22	40	40	60
M20	22	50	34	26	40	50	60
M22	24	55	38	28	40	55	60
M24	26	60	44	32	45	60	70

注) (1) 引張材の接合部で応力方向にボルトが3本以上並ばない場合の応力方向の縁端距離
(2) せん断縁・手動ガス切断縁の場合の縁端距離
(3) 圧延縁・自動ガス切断縁・のこ引き縁・機械仕上縁の場合の縁端距離

(2) ピン接合梁継手リスト

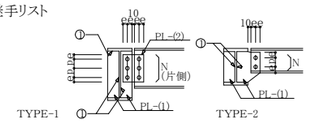

設計図による

符号	タイプ	部材	PL-(1)	PL-(2)	N-径

(3) 剛接合継手リスト

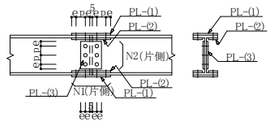

設計図による

符号	部材	フランジ			ウエブ	
		PL-(1)	PL-(2)	N1-径	PL-(3)	N2-径

(4) ハンチ部の継手

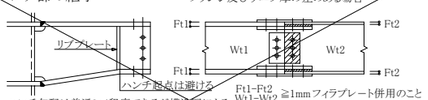

(5) 柱継手リスト

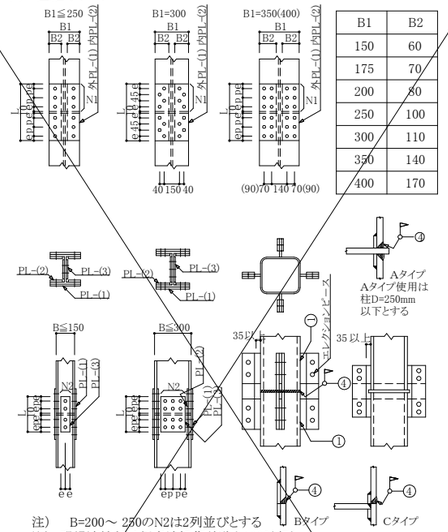

B1	B2
150	60
175	70
200	80
250	100
300	110
350	140
400	170

注) B=200～ 250のN2は2列並びとする
注) 現場溶接部は超音波探傷試験を100%行う

符号	部材	フランジ			ウエブ	
		PL-(1)	PL-(2)	N1-径	PL-(3)	N2-径

(6) 鉄筋ブレース (JIS規格品とする…JIS A 5540…1982／5541,5542…1983)

(a) 羽子板ボルト

ねじの呼び(d)		M12	M14	M16	M20	M22	M24	M30
軸径d1	最大	10.81	12.65	14.65	18.33	20.33	21.99	27.67
	最小	10.64	12.46	14.46	18.11	20.11	21.77	27.42
調整ねじの長さ S		100	115	125	150	165	175	200
取付ボルト穴径 許容差 +0, -0.5mm R		13	17	17	21.5	23.5	21.5	23.5
はしあき (最小) (2)e1		35	40	45	50	55	50	55
切板製	へりあき (最小) (1)e2	22	28	28	34	38	38	45
	板厚 t	4.5	6	6	9	9	9	12
平鋼製	へりあき (最小) (1)e2	19	25	25	32.5	37.5	37.5	45
	板厚 t	4.5	6	6	9	9	9	12
ボルト端から取付ボルト穴心のあき(最小) e3		47	52	59	66	73	70	83
溶接長さ(最小) L		40	50	55	75	85	85	95
取付ボルト(2)	種類	JIS B 1186 2種高力ボルト(F10T) 又は JIS B 1180 中8g 10.9						
	ねじの呼び	M12	M16	M16	M20	M22	M20	M22
	本数	1	1	1	1	1	2	2

注) (1) e1、e2が確保されていれば形状は自由でよいが、承認を受けること
(2) 羽子板とガセットプレートの接合は表に示す取付ボルトを使用し、一面せん断(支圧)接合とする

(b) ブレース(形鋼、平鋼等)

符号	部材	PL-(1)	N-径	L

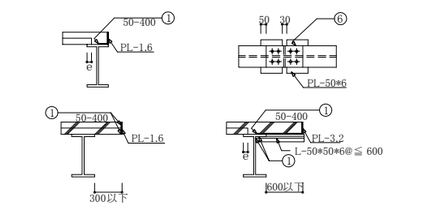

(7) デッキプレート (床剛性を考慮する合成床、合成梁のときは構造図参照)

梁との溶接及びコネクター

受梁へのかかり寸法及び端部処理

(8) ALC板取付要領

縦壁構法

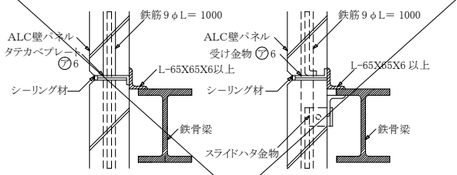

横壁構法

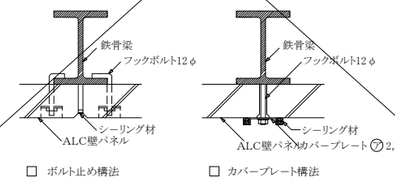

(9) 頭付きスタッド (JIS1998)

スタッド材の標準形状・寸法

形状	呼び名	スタッド材 軸径d mm	頭径D mm	頭高さT mm	溶接後の長さL mm
	○ φ13mm	13.0 12.7	22.0 25.4	10.0 7.9	50,80,100,130
	○ φ16mm	16.0 15.8	29.0 31.7	10.0 7.9	80,100,130
	○ φ19mm	19.0 19.0	32.0 31.7	10.0 9.5	80,100,130,150
	○ φ22mm	22.0 22.2	35.0 34.9	10.0 9.5	100,130,150

(10) 梁貫通補強

- 計算で確認された場合は下記の位置、寸法によらなくて良い
- 梁端部(スパンのL/10以内かつ2D以内)は避ける
- φ≦0.4D
- φ≦0.1D であれば無補強でもよい

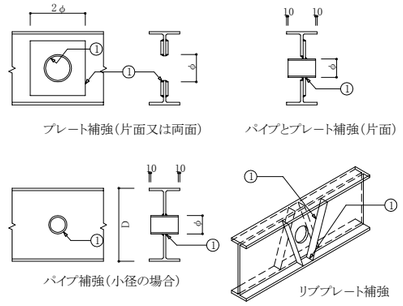

構造設計 谷亮介構造設計室		DATE	PREPARED
一級建築士事務所 茨城県知事登録 第A3884(3004)号	A	220516	R.Tani
一級建築士 大臣登録 第355135号 谷 亮介	B		
構造設計一級建築士 第10871号	C		

株式会社 engine 〒154-0001 東京都世田谷区池尻3-4-5 tel03-5431-3880
一級建築士事務所 吉デザイン設計事務所 〒305-0817 茨城県つくば市研究学園4-6-3 tel029-886-5682
一級建築士事務所茨城県知事登録 第A3343(3005)号
一級建築士大臣登録 第353023号 吉川直行

TITLE 伏見稲荷OICYビレッジ新築工事

TYPE OF DRAWING 鉄骨構造標準図(2)

SCALE non | DRAWING BY | DATE 22.05.16 | NO S-05

ＱＬデッキ合成スラブ設計・施工標準 耐火仕様①
合成スラブ工業会仕様

JFE 建材 株式会社

[耐火認定FP60FL-9095, 9101, FP120FL-9107, 9113用]

ＱＬデッキ合成スラブの設計・施工は、(社)日本建築学会「各種合成構造設計指針・同解説」「鉄骨工事技術指針」「建築工事標準仕様書・同解説 JASS5鉄筋コンクリート工事及びJASS6鉄骨工事」、(一社)日本鋼構造協会「デッキプレート床構造設計・施工規準 2018」、合成スラブ工業会「合成スラブの設計・施工マニュアル」、ＱＬデッキ設計マニュアル・同施工マニュアルによる。

設　　計

材料／デッキプレート　　[ISO 9001認証取得]

デッキプレート種類		板厚(mm)	表面処理
ＱＬデッキ ■ＱＬ９９－５０ □ＱＬ９９－７５	端部加工 □ｴﾝｸﾛ有り ■無し	□1.0 ■1.2 □1.6	□裏面防錆処理(一次塗装)*1　ＱＬプライマー(P) ■亜鉛めっき　[■Z12 □Z27] □JFEｴｺｶﾞﾙ(高耐食溶融めっき鋼板) [□Y18 □Y27] □その他(　　　) □無し

*1 現場搬入までの一次防錆（ＪＩＳ Ｋ ５６２１ ２種または３種相当）

材　質	ＪＩＳ Ｇ ３３５２に定めるＳＤＰ１Ｔ、ＳＤＰ２、ＳＤＰ２Ｇ

材料／コンクリート

種　類	■普通コンクリート　□軽量コンクリート（□1種 □2種）
設計基準強度	□18　□21　■（ 24 ）N／mm²
厚さ(QLデッキ山上)	■60 □70 □80 □85 □90 □95 □100 □（　）mm

材料／溶接金網・異形鉄筋

□溶接金網	ＪＩＳ Ｇ ３５５１	□φ6-150×150 □φ6-100×100
■異形鉄筋	ＪＩＳ Ｇ ３１１２、３１１７	□D10-@200 □（　　）

接　合

■焼抜き栓溶接	下記焼抜き栓溶接の項による
□打込み鋲	接合箇所は特記による
□頭付きスタッド	JIS B 1198 □φ13 □φ16 □φ19 □φ22 各長さ・ピッチは特記による ※最小長さはデッキ高さ＋３０mm以上とする。
□そ の 他	

耐　火

	１ 時 間	２ 時 間
連続支持	□ＦＰ０６０ＦＬ－９０９５	□ＦＰ１２０ＦＬ－９１０７
単純支持	□ＦＰ０６０ＦＬ－９１０１	□ＦＰ１２０ＦＬ－９１１３
その他 □指定なし	□（　） □（　）	□（　） □（　）

特　記

支保工有無	その他：
□無　□有	

上欄内の採用項目に☑を記して下さい。

焼抜き栓溶接

デッキプレート幅方向 Awy ＝（ 200 ）mm

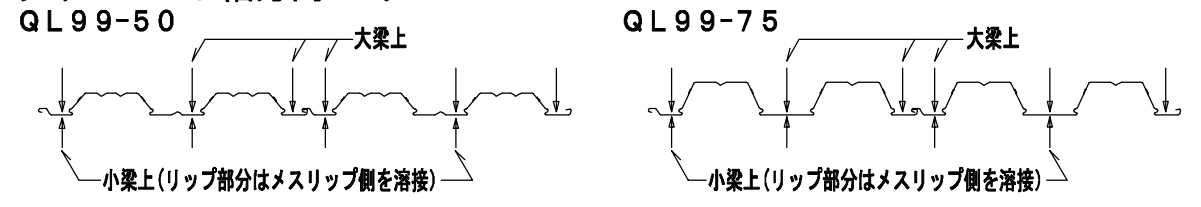

デッキプレートスパン方向

「ＱＬデッキ設計マニュアル」に基づいて決定する。

$$Aw = \frac{1.5Qa}{Q_D} \times 1000mm \text{ かつ} 600mm \text{ 以下}$$

Qa：焼抜き栓溶接１個当たりの長期許容せん断力（N）
Q_D：設計最大せん断力(N/m)
Aw：焼抜き栓溶接ピッチ

板厚	Qa (N)
1.2	4,900
1.6	7,350(SPW)、6,860(A.P.W)

Awx ＝（ 600, 200 ）mm

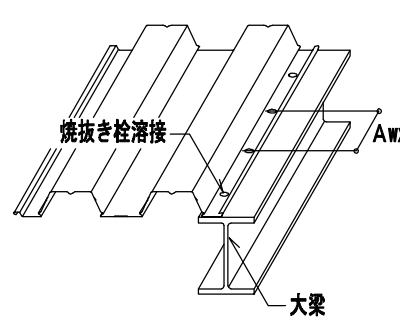

（注）接合に頭付きスタッドを用いる場合、焼抜き栓溶接は不要

アクセサリー

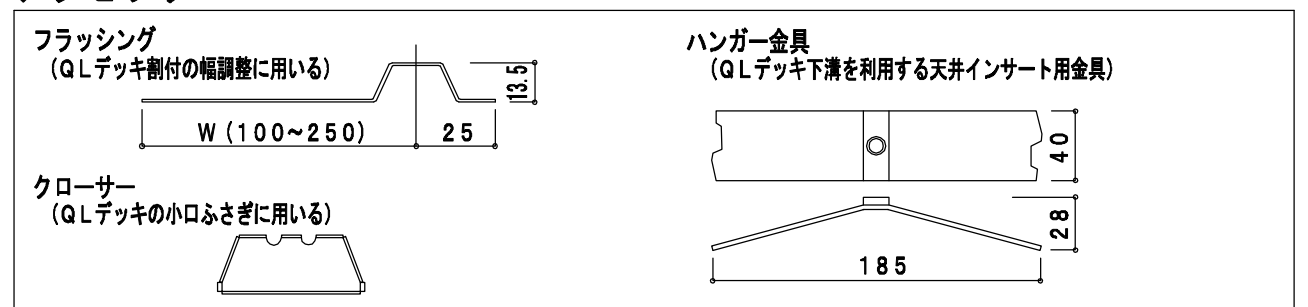

耐 火 仕 様

【連続支持合成スラブ】

支持梁：鉄骨(S)梁 及び 大梁：鉄筋コンクリート(RC)梁又は鉄骨鉄筋コンクリート(SRC)梁、小梁：鉄骨(S)梁
コンクリート：設計基準強度１８N/mm²以上の普通コンクリート、及び、軽量コンクリート（１種・２種）

耐火時間	コンクリート種類	品名	支持スパン	コンクリート厚さ	溶接金網又は異形鉄筋（D10－@200）	許容積載荷重
床、１時間耐火 FP060FL-9095	普通コンクリート	ＱＬ９９－５０	3.0m 以下	80mm 以上	φ6－150x150	算出式 注5)A 参照
		ＱＬ９９－７５	3.4m 以下			算出式 注5)B 参照
			3.6m 以下	90mm 以上	φ6－100x100	4,400N/m²以下 注2)
	軽量コンクリート	ＱＬ９９－５０	3.0m 以下	80mm 以上	φ6－150x150	算出式 注5)A 参照
		ＱＬ９９－７５	3.4m 以下			算出式 注5)B 参照
床、２時間耐火 FP120FL-9107	普通コンクリート	ＱＬ９９－５０	2.7m 以下	95mm 以上	φ6－100x100	算出式 注5)A 参照
		ＱＬ９９－７５	3.4m 以下	90mm 以上		算出式 注5)B 参照
			3.6m 以下	95mm 以上	D10－@200	5,400N/m²以下 注2)
	軽量コンクリート	ＱＬ９９－５０	2.7m 以下	85mm 以上	φ6－100x100	算出式 注5)A 参照
		ＱＬ９９－７５	3.4m 以下			算出式 注5)B 参照
			3.6m 以下	90mm 以上	D10－@200	5,400N/m²以下 注2)

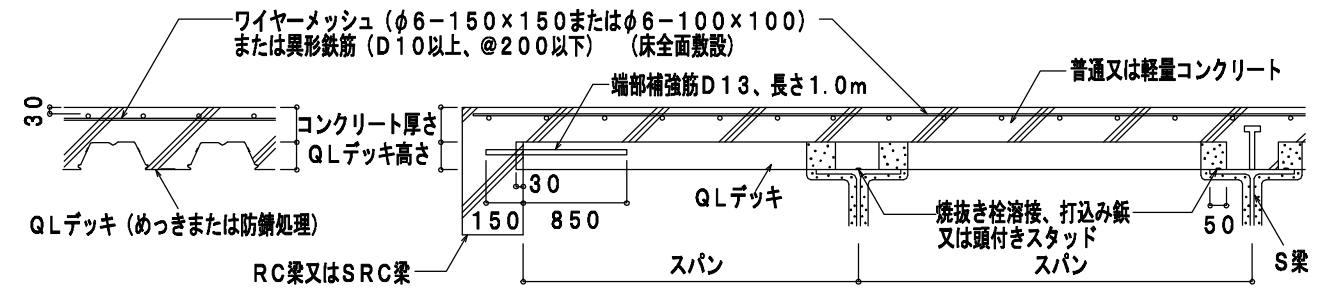

【単純支持合成スラブ】

支持梁：鉄骨(S)梁　　コンクリート：設計基準強度１８N/mm²以上の普通コンクリート、及び、軽量コンクリート（1種・2種）
耐火補強筋：Ｄ１３（デッキプレート各溝@３００）

耐火時間	コンクリート種類	品名	支持スパン	コンクリート厚さ	溶接金網又は異形鉄筋（D10－@200）	許容積載荷重
床、１時間耐火 FP060FL-9101	普通コンクリート	ＱＬ９９－５０	2.7m 以下	80mm 以上	φ6－150x150	算出式 注5)A 参照
		ＱＬ９９－７５	3.4m 以下			算出式 注5)B 参照
	軽量コンクリート	ＱＬ９９－５０	2.7m 以下			算出式 注5)A 参照
		ＱＬ９９－７５	3.4m 以下			算出式 注5)B 参照
床、２時間耐火 FP120FL-9113	普通コンクリート	ＱＬ９９－５０	2.7m 以下	95mm 以上	φ6－100x100	算出式 注5)A 参照
		ＱＬ９９－７５	3.4m 以下	90mm 以上		算出式 注5)B 参照
	軽量コンクリート	ＱＬ９９－５０	2.7m 以下	85mm 以上		算出式 注5)A 参照
		ＱＬ９９－７５	3.4m 以下			算出式 注5)B 参照

支持梁：鉄筋コンクリート(RC)梁又は鉄骨鉄筋コンクリート(SRC)梁の場合　　コンクリート：設計基準強度１８N/mm²以上の普通コンクリート
耐火補強筋：Ｄ１３（デッキプレート各溝@３００）

耐火時間	コンクリート種類	品名	支持スパン	コンクリート厚さ	溶接金網又は異形鉄筋（D10－@200）	許容積載荷重
床、１時間耐火 FP060FL-9101	普通コンクリート	ＱＬ９９－５０	2.7m 以下	80mm 以上	φ6－150x150	算出式 注5)A 参照
		ＱＬ９９－７５	3.4m 以下			算出式 注5)B 参照
床、２時間耐火 FP120FL-9113	普通コンクリート	ＱＬ９９－５０	2.7m 以下	95mm 以上	φ6－100x100	算出式 注5)A 参照
		ＱＬ９９－７５	3.4m 以下	90mm 以上		算出式 注5)B 参照

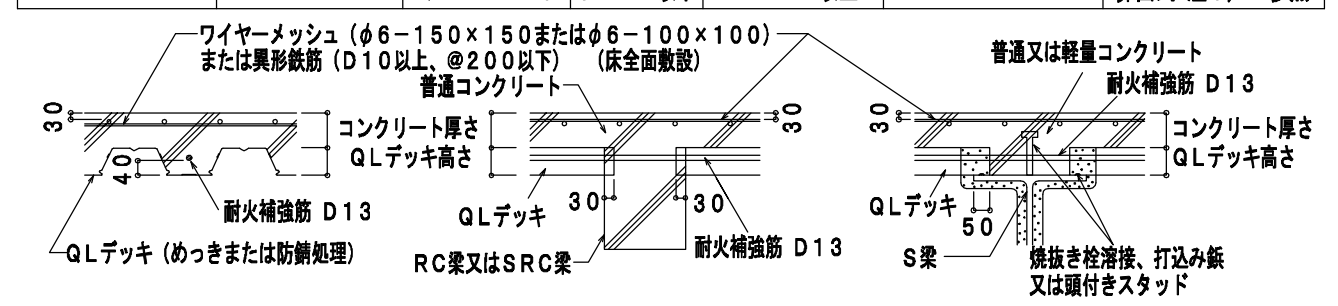

注1）スパンとは鉄骨梁の場合デッキプレートを支持する梁の中心間距離、鉄筋コンクリート梁の場合梁内法寸法をいう。
注2）スパンが３.４ｍを超える場合は、合成スラブと梁とは頭付きスタッド（軸径１６mm以上、ピッチ３００mm以下）で結合する。
注3）鉄骨梁の場合、梁との接合は焼抜き栓溶接、打込み鋲、または頭付きスタッドを用いる。
注4）梁の耐火被覆　梁に１、２または３時間の耐火性能が要求される場合は、それらに応じ耐火被覆を施す。
注5）許容積載荷重W　算出式　　ℓ：支持スパン（m）

[A] ＱＬ９９－５０	[B] ＱＬ９９－７５
$W=5,400 \times (\frac{2.7}{\ell})^2$ かつ9,800 N/m²以下	$W=5,400 \times (\frac{3.4}{\ell})^2$ かつ9,800 N/m²以下

※許容積載荷重は、床にかかる全荷重(仕上げ荷重も含む)から床荷重(デッキプレートとコンクリートの自重)を差し引いた値を示します。

付帯条件
連続支持合成スラブの場合、デッキプレートは２スパン以上にわたって連続的に小ばり等によって、ほぼ等間隔(スパン比３：２を超えない程度)に支持されるものとする。
※合成スラブ工業会発行「合成スラブの設計・施工マニュアル」参照

標　準　納　ま　り

図中※１は、梁に１、２または３時間の耐火性能が要求される場合のみ適用。　※２はＱＬデッキ耐火認定を適用する場合に必要。
※３ 溶接方法等は別途検討が必要。（合成スラブ工業会Ｑ＆Ａ参照）

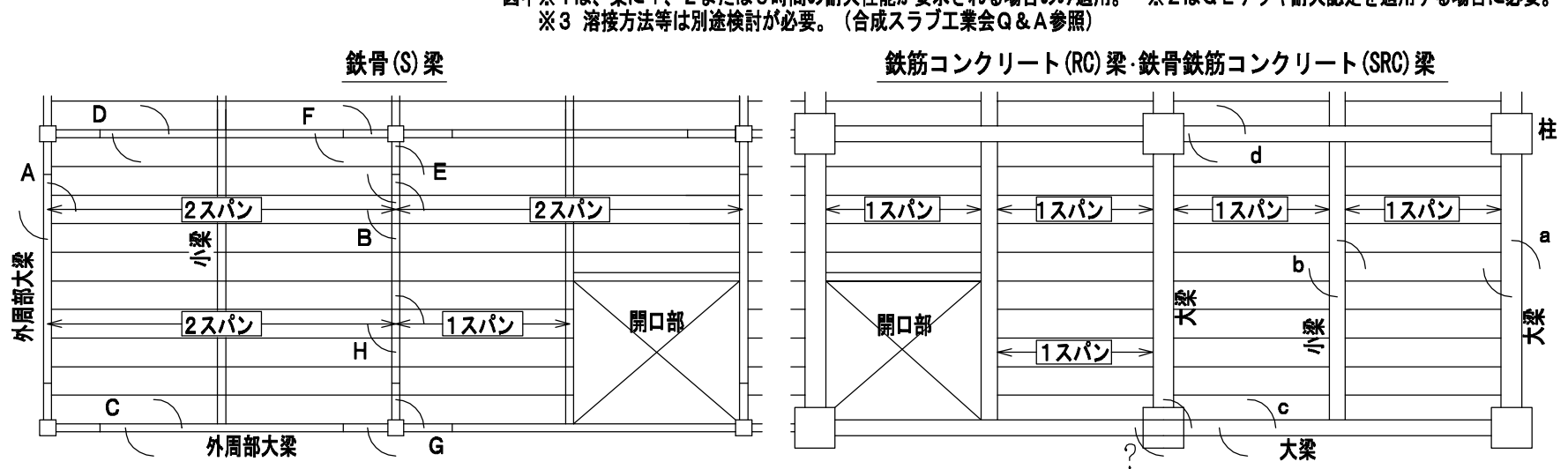

デッキプレートと梁の納まり〔S梁〕

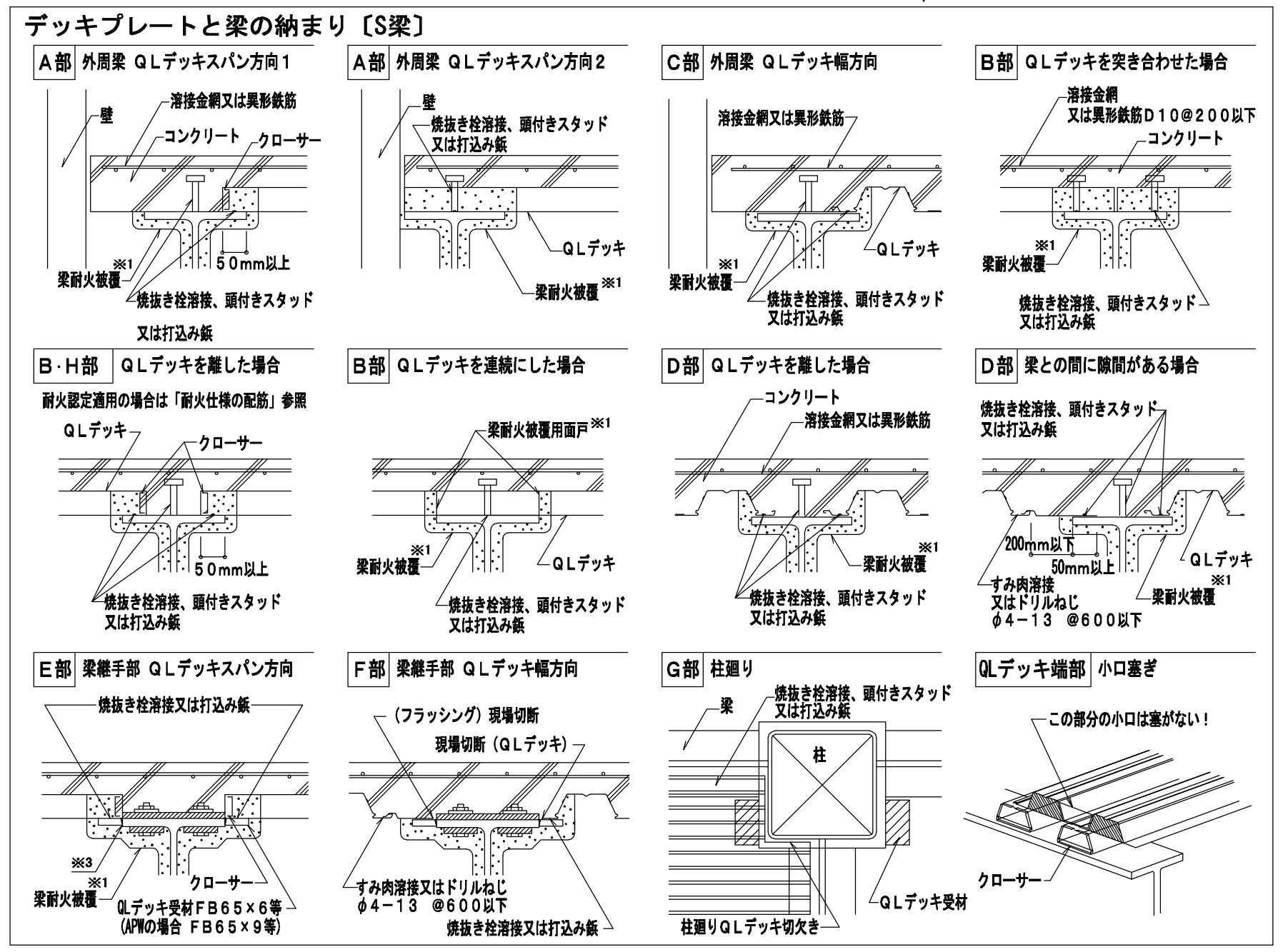

スラブの配筋

コンクリート表面よりのかぶり厚さが３０mmになるようレベル保持し、全面に配筋する。

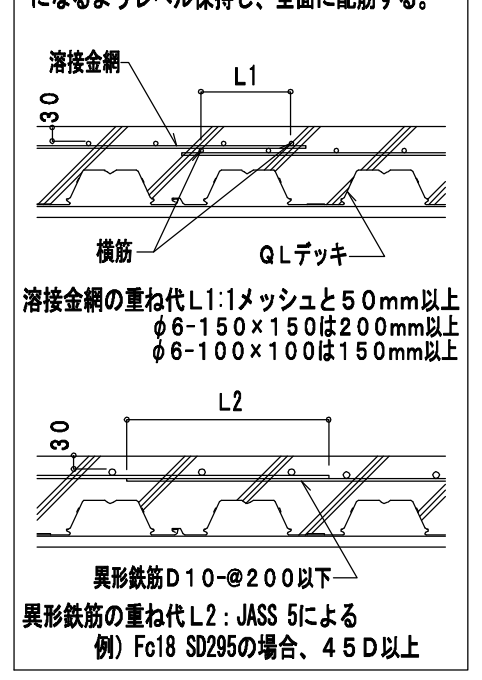

耐火仕様の配筋

・ＱＬデッキが単純支持となる場合、耐火補強筋を配筋する。配筋はＪＡＳＳ５鉄筋コンクリート工事による。
・耐火補強筋・端部補強筋が必要な場合、ＱＬデッキの各溝中央部にかぶり４０mmで配筋する。
・耐火補強筋、端部補強筋共、梁へ１５０mm以上定着させる。梁上で定着が１５０mmとれない場合は、Ｌ型に曲げて１５０mm以上を確保する。

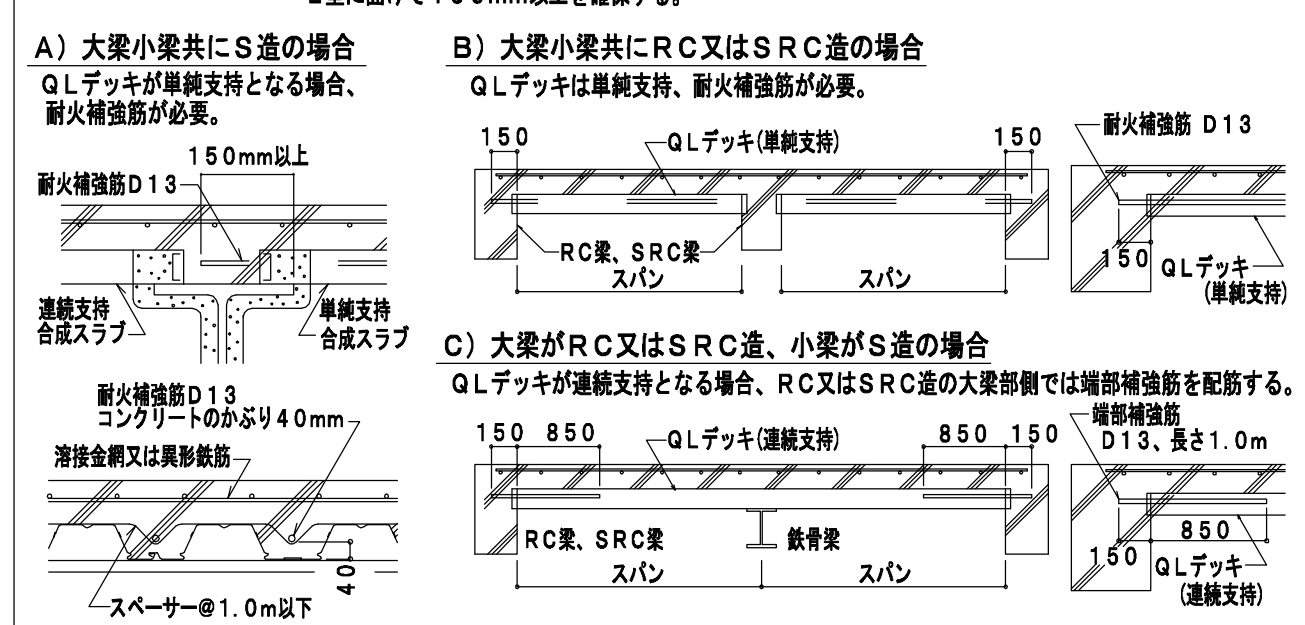

※配筋のスペーサーはφ４．０mm以上鉄線またはセメントブロックを用いて間隔は１．０m以下とする。

デッキプレートと梁の納まり〔RC・SRC梁〕

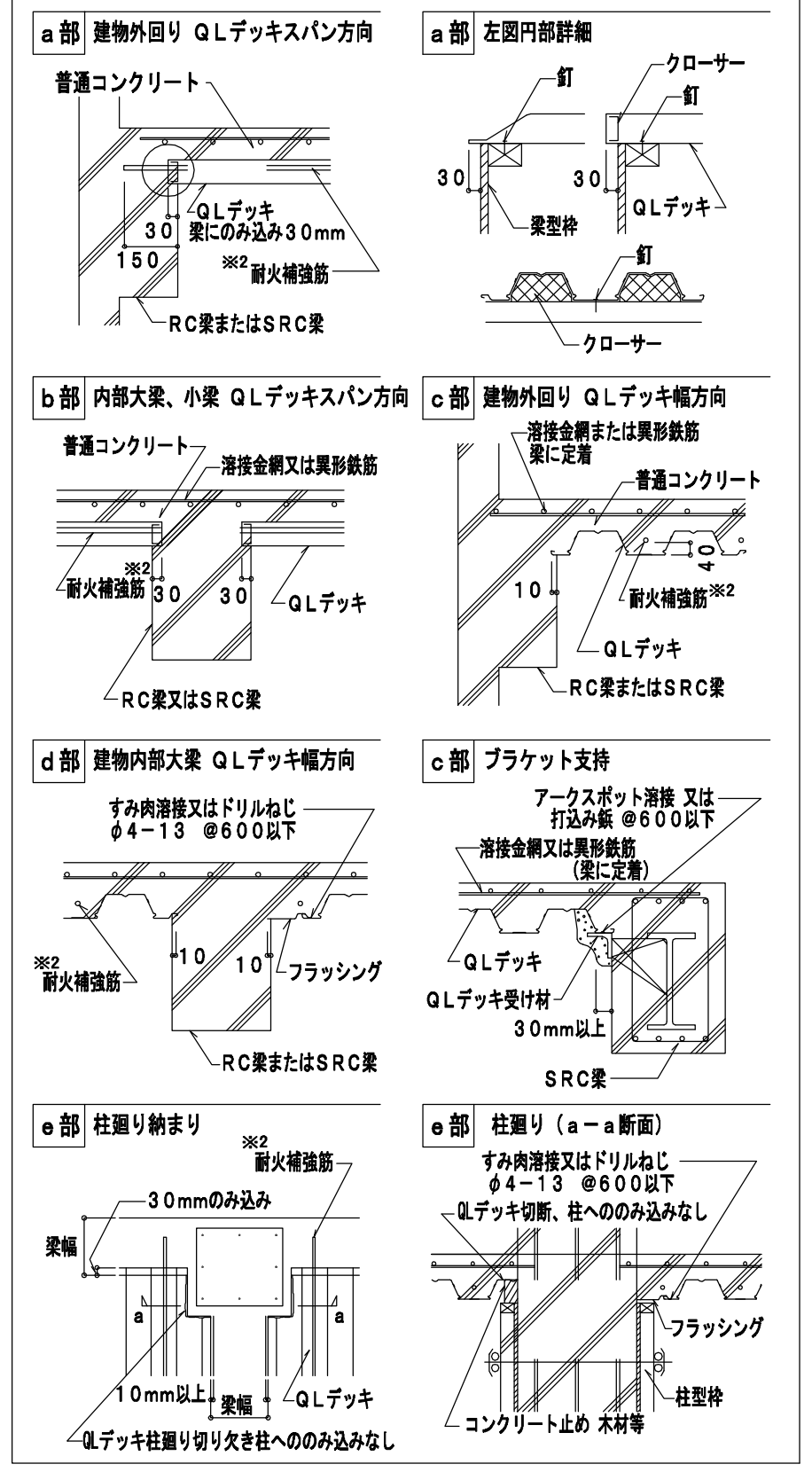

開口部補強案

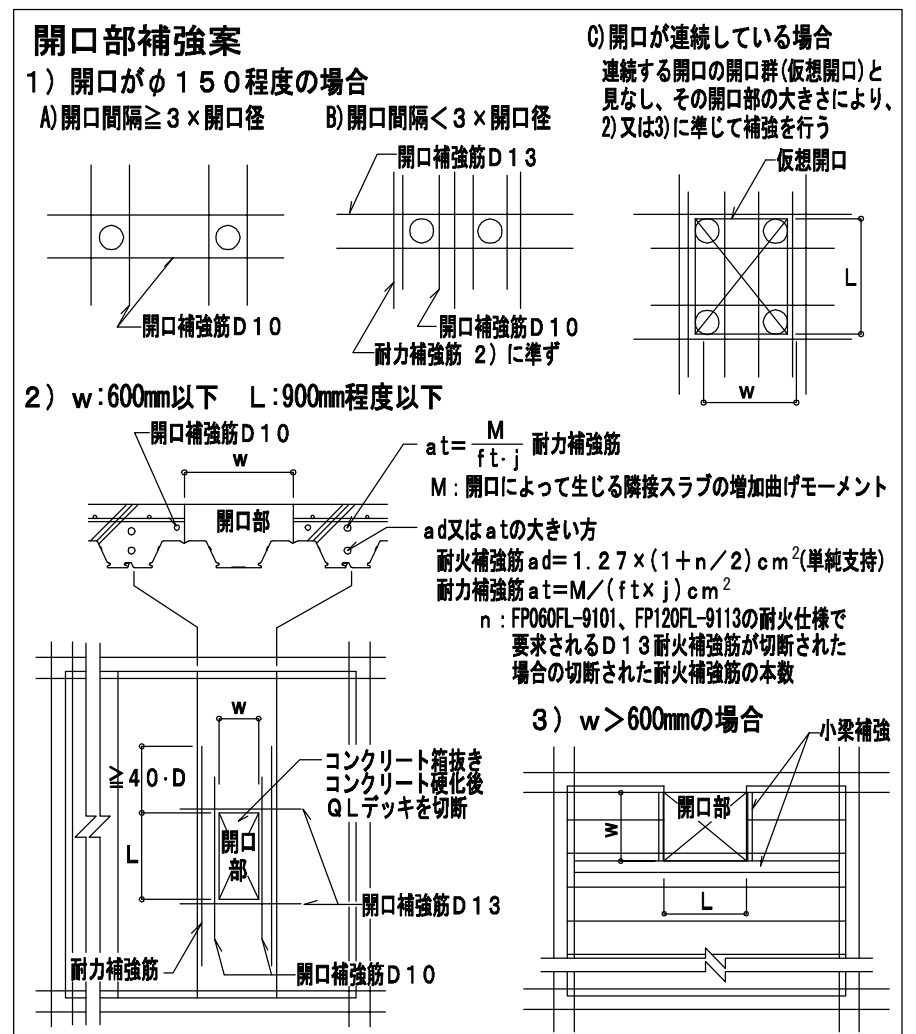

※開口補強の詳細は、合成スラブ工業会発行「合成スラブの設計・施工マニュアル」（Ⅰ）合成スラブの設計 ４．合成スラブの開口補強方法 を参照する。

施工

施工順序	敷込み
墨出し ↓ 敷込み仮止め溶接 ↓ QLデッキと梁との接合 1）頭付きスタッド 2）打込み鋲 3）焼抜き栓溶接 ↓ 溶接金網敷込み ↓ 検査 ↓ コンクリート打設	**鉄骨梁の場合** 1）墨出し線に合わせて１枚目のデッキプレートを仮止め溶接した後、順次適当な枚数(５～１０枚)ごとに仮止め溶接する。 2）各大梁上にデッキプレートの溝部が乗るように敷込む。 デッキプレート幅方向のかかり代は、５０mm以上あることを確認する。(頭付きスタッドの場合は３０mm以上) 3）デッキプレート長手方向の大梁のかかり代は、５０mm以上あることを確認する。 **ＲＣ梁またはＳＲＣ梁の場合** 1）デッキプレートは梁型枠に釘止めする。 2）デッキプレートの梁型枠へののみ込み代が幅方向１０mm以上、長手方向が３０mmあることを確認する。

デッキプレートと梁との接合

1）頭付きスタッド
施工は、JASS6「鉄骨工事」による。
デッキプレートと梁とはアークスポット溶接等で接合する。

2）打込み鋲
施工は打込み鋲製造業者の施工要領による。
施工の仕様等については別途製造業者へご確認下さい。
日本ヒルティ(株)

3）焼抜き栓溶接
国土交通省告示第３２６号(平成14年4月16日制定)及び国土交通省告示第６０６号(平成19年6月20日改正)の第２接合ハ(4)焼抜き栓溶接に基づく下記仕様による。（梁フランジの表面処理条件；黒皮または一般錆止め塗装）
合成スラブ工業会主催の「焼抜き栓溶接講習会」の受講が望ましい。

焼抜き栓溶接［ＳＰＷ］ －アーク手溶接－

(1) 溶接機
交流アーク溶接機 AW250A以上　エンジン溶接機 230A以上
(2) 溶接棒
JIS Z 3211のE4316、E4916 に定める低水素系被覆アーク溶接棒で棒径４mmφのもの
(3) 標準溶接条件
梁フランジ板厚：6mm以上
溶接電流　：190～230A(標準210A)
(4) 溶接工の資格
JIS Z 3801、JIS Z 3841 における基本級の有資格者
(5) 手順・要領
右の１～４の順に行う。

	工程	手順・要領
1	アーク発生	QLデッキを梁になじませ(隙間2mm以下)溶接棒をQLデッキに垂直にしてアークを発生させる。
2	QLデッキ焼抜き	溶接棒を若干引き上げてアークを飛ばし、径10mm弱で"の"の字を描いてQLデッキを焼抜く。
3	押し込み・溶着	溶接棒を梁上まで押し込み、焼抜きの内側をなぞるように円中央へ２～３回転しながら運棒。
4	整形	溶着金属を整え、中央部でそっと溶接棒を引き上げる。スラグを除去して仕上がりを確認。

溶接時間の目安；電流値２１０Ａ(標準)の場合８秒程度

自動焼抜き栓溶接［Ａ.Ｐ.Ｗ］ －CO2アークスポット溶接－

(1) 一次側電源の必要容量：仮設電力の場合　18KVA以上　3相　200V
発電機の場合　35KVA以上　3相　200V
(2) ワイヤの種類と直径　：YGW　11、12　φ1.2mm
(3) 標準溶接条件：下表

QLデッキ板厚	梁フランジ板厚	電流（A）	電圧（V）	アークタイム（秒）
1.2mm	6～9mm未満	300～320	33～35	3.0～4.0×1度打ち
	9mm以上	300～320	33～35	3.0～4.0×2度打ち
1.6mm	6～9mm未満	300～320	34～36	3.5～4.5×1度打ち
	9mm以上	300～320	34～36	4.0～4.5×2度打ち

注1.デッキプレート　板厚1.2、1.6mm　表面条件：Z12、Z27、裏面塗装
2.CO2ガス流量：20ℓ／分以上

検　　査

【焼抜き栓溶接（SPW）及び自動焼抜き栓溶接（A.P.W）】
□事前検査
SPW：適正な溶接を行うため下記1)または2)の方法で電流値をチェックする。
1) 検流計での計測
2) 溶接棒の消費長さによる確認 ―― 未使用の規定の溶接棒を用いて、アーク長さを約3mmに保持し、10mm程度の円を描いて10秒間溶接した時の溶接棒の消費長さが45～53mmであること。
A.P.W：試し溶接を行って溶接径を確認する。
□溶接後の外観検査
1) 溶接箇所の確認　2) 焼き切れ、余盛り不足の有無
3) 標準余盛り径　SPW；18mm以上　A.P.W；25mm±3
□不良部の補修
SPW の場合：スラグ除去後、梁にデッキプレートを密着させて再溶接する。不具合箇所に溶着金属を流し込む要領で補修。
A.P.Wの場合：重ね溶接して補修する。
【その他】
(1)ＱＬデッキ相互の嵌合状況　(2)ひび割れ拡大防止筋の敷込み状況　(3)開口部の補強状況

（参考）ひび割れ拡大防止のための留意事項

[1]設計上の留意点
1)小梁の剛性を大きくする。
2)ひび割れ拡大防止のため補強筋を設ける。(右図補強例参照)
3)スパンとスラブ厚さの比を小さくし、配筋量を大きくする。
(コンクリート厚さをＱＬデッキ山上から 80～90mmと厚くする。)
4)デッキプレートは各溝で梁に接合すること。
頭付きスタッド使用の場合にも、デッキプレート各溝全てをアークスポット溶接するのが望ましい。

[2]施工上の留意点
1)水セメント比を小さくする。
[例] 単位水量 175リットル/m³以下
ベースコンクリートスランプ 10cm　スランプ 15cm
高性能ＡＥ減水剤
2)溶接金網の位置－かぶり厚さ30mm－を確保する。(補強筋は溶接金網より下に配筋する)
3)コンクリート打込み後１週間は載荷作業を行わない。歩行程度は可。
4)打込み後初期には散水や養生シート等で湿潤養生を行う。
直射日光が当たる屋上は、散水養生は必須。
5)打込み後４～７日間はスラブに振動や荷重を加えないようにし、充分な養生期間を設ける。

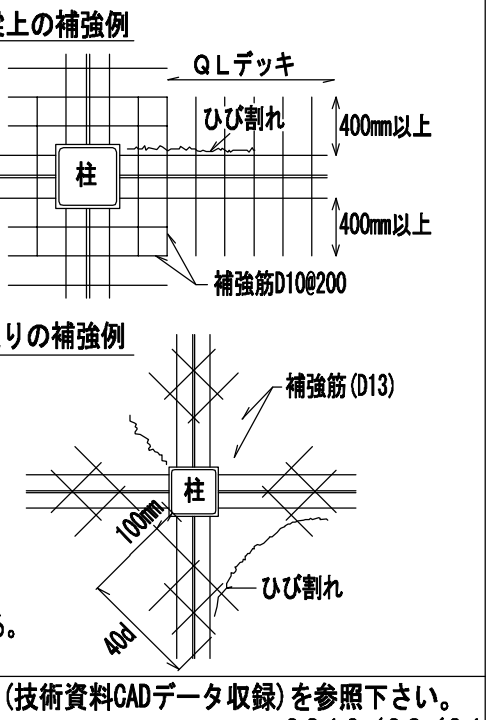

その他の納まり・参考例等については、ＱＬデッキ施工マニュアルまたは別途『納まり図』(技術資料CADデータ収録)を参照下さい。
2019／08／01

構造設計 谷亮介構造設計室		DATE	PREPARED
一級建築士事務所 茨城県知事登録 第 A3884(3004) 号	A	220516	R.Tani
一級建築士 大臣登録 第355135号 谷 亮介	B		
構造設計一級建築士 第10871号	C		

株式会社 engine　〒154－0001 東京都世田谷区池尻3－4－5　tel03－5431－3880
一級建築士事務所 吉デザイン設計事務所　〒305-0817 茨城県つくば市研究学園4-6-3 tel029-886-5682
一級建築士事務所茨城県知事登録 第A3343(3005)号
一級建築士大臣登録 第353023号 吉川直行

TITLE	TYPE OF DRAWING	SCALE	DRAWING BY	DATE	NO
伏見稲荷OICYビレッジ新築工事	QLデッキ合成スラブ設計・施工標準	non		22.05.16	S-06

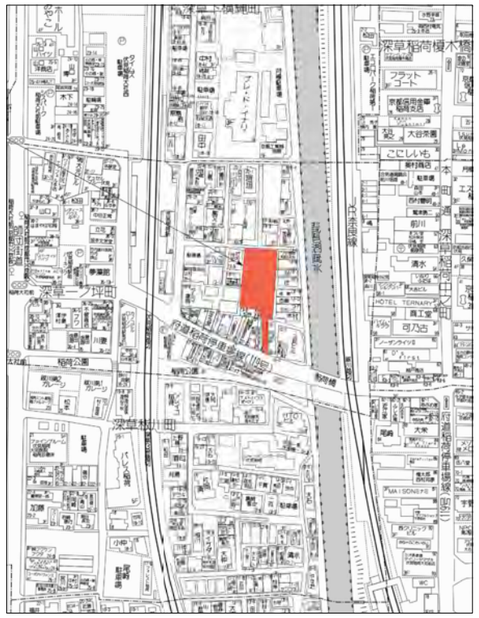
深草稲荷榎木橋
深草一丁田
深草稲荷榎木橋
深草一丁田
深草稲荷榎木橋
深草一丁田
深草一丁田
深草稲荷榎木橋
深草一丁田
深草稲荷榎木橋
深草一丁田
深草稲荷榎木橋

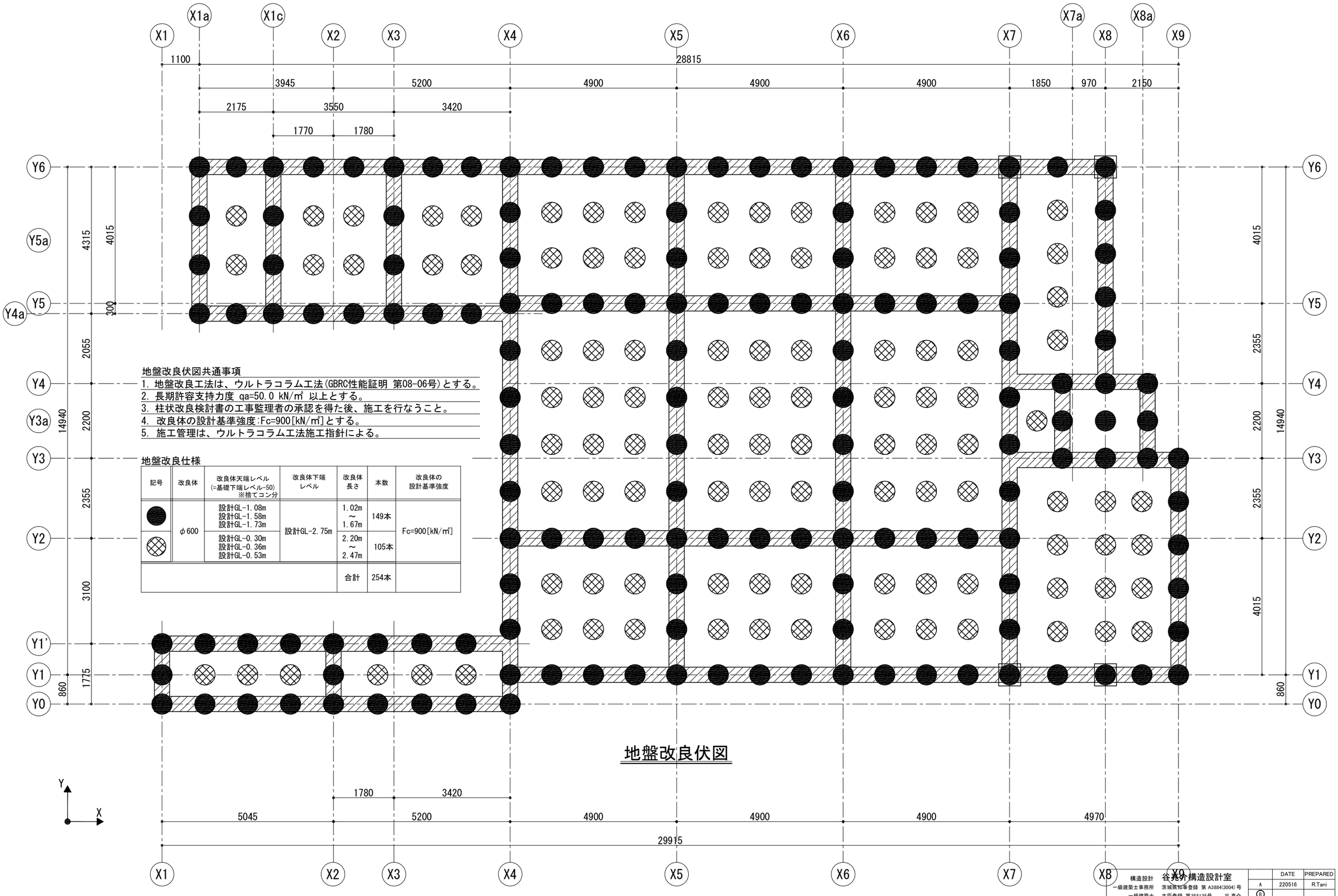

地盤改良伏図共通事項

1. 地盤改良工法は、ウルトラコラム工法(GBRC性能証明 第08-06号)とする。
2. 長期許容支持力度 qa=50.0 kN/㎡ 以上とする。
3. 柱状改良検討書の工事監理者の承認を得た後、施工を行なうこと。
4. 改良体の設計基準強度:Fc=900[kN/㎡]とする。
5. 施工管理は、ウルトラコラム工法施工指針による。

地盤改良仕様

記号	改良体	改良体天端レベル (=基礎下端レベル-50) ※捨てコン分	改良体下端レベル	改良体長さ	本数	改良体の設計基準強度
●	φ600	設計GL-1.08m 設計GL-1.58m 設計GL-1.73m	設計GL-2.75m	1.02m ～ 1.67m	149本	Fc=900[kN/㎡]
⊗		設計GL-0.30m 設計GL-0.36m 設計GL-0.53m		2.20m ～ 2.47m	105本	
				合計	254本	

地盤改良伏図

構造設計	谷亮介構造設計室		DATE	PREPARED
一級建築士事務所	茨城県知事登録 第 A3884(3004) 号	A	220516	R.Tani
一級建築士	大臣登録 第355135号 谷 亮介	B		
構造設計一級建築士	第10871号	C		

株式会社 engine 〒154-0001 東京都世田谷区池尻3-4-5 tel03-5431-3880
一級建築士事務所 吉デザイン設計事務所 〒305-0817 茨城県つくば市研究学園4-6-3 tel029-886-5682
一級建築士事務所茨城県知事登録 第A3343(3005)号
一級建築士大臣登録 第353023号 吉川直行

TITLE 伏見稲荷OICYビレッジ新築工事

TYPE OF DRAWING 地盤改良伏図

SCALE 1/100 | DRAWING BY | DATE 22.05.16 | NO S- 08

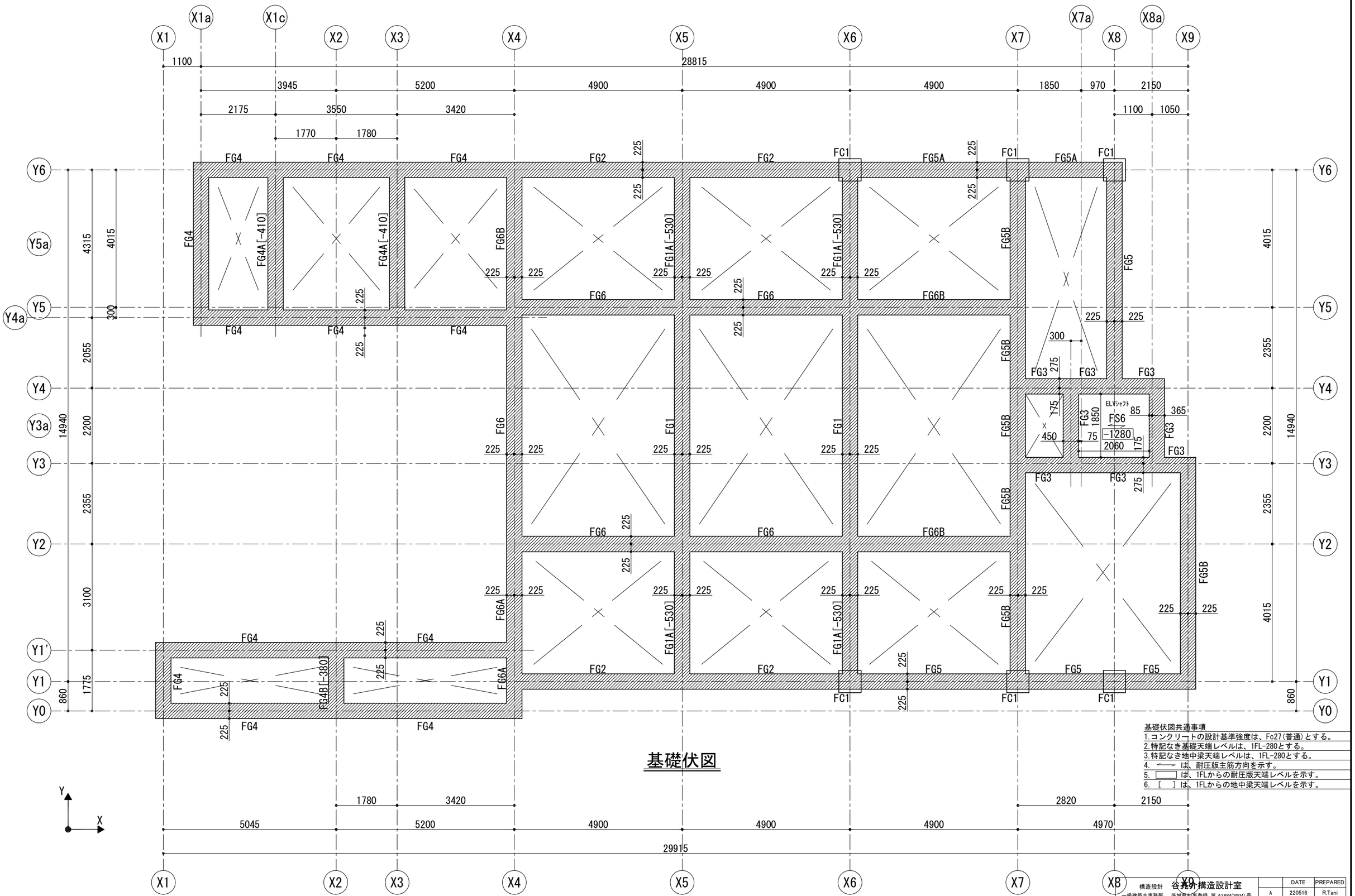

	DATE	PREPARED
A	220516	R.Tani
B		
C		

構造設計 谷亮介構造設計室
一級建築士事務所 茨城県知事登録 第 A3884(3004) 号
一級建築士 大臣登録 第355135号 谷 亮介
構造設計一級建築士 第10871号

株式会社 engine 〒154-0001 東京都世田谷区池尻3-4-5 tel03-5431-3880
一級建築士事務所 吉デザイン設計事務所 〒305-0817 茨城県つくば市研究学園4-6-3 tel029-886-5682
一級建築士事務所茨城県知事登録 第A3343(3005)号
一級建築士大臣登録 第353023号 吉川直行

TITLE 伏見稲荷OICYビレッジ新築工事

TYPE OF DRAWING 伏図(1)

SCALE 1/100 | DRAWING BY | DATE 22.05.16 | NO S-09

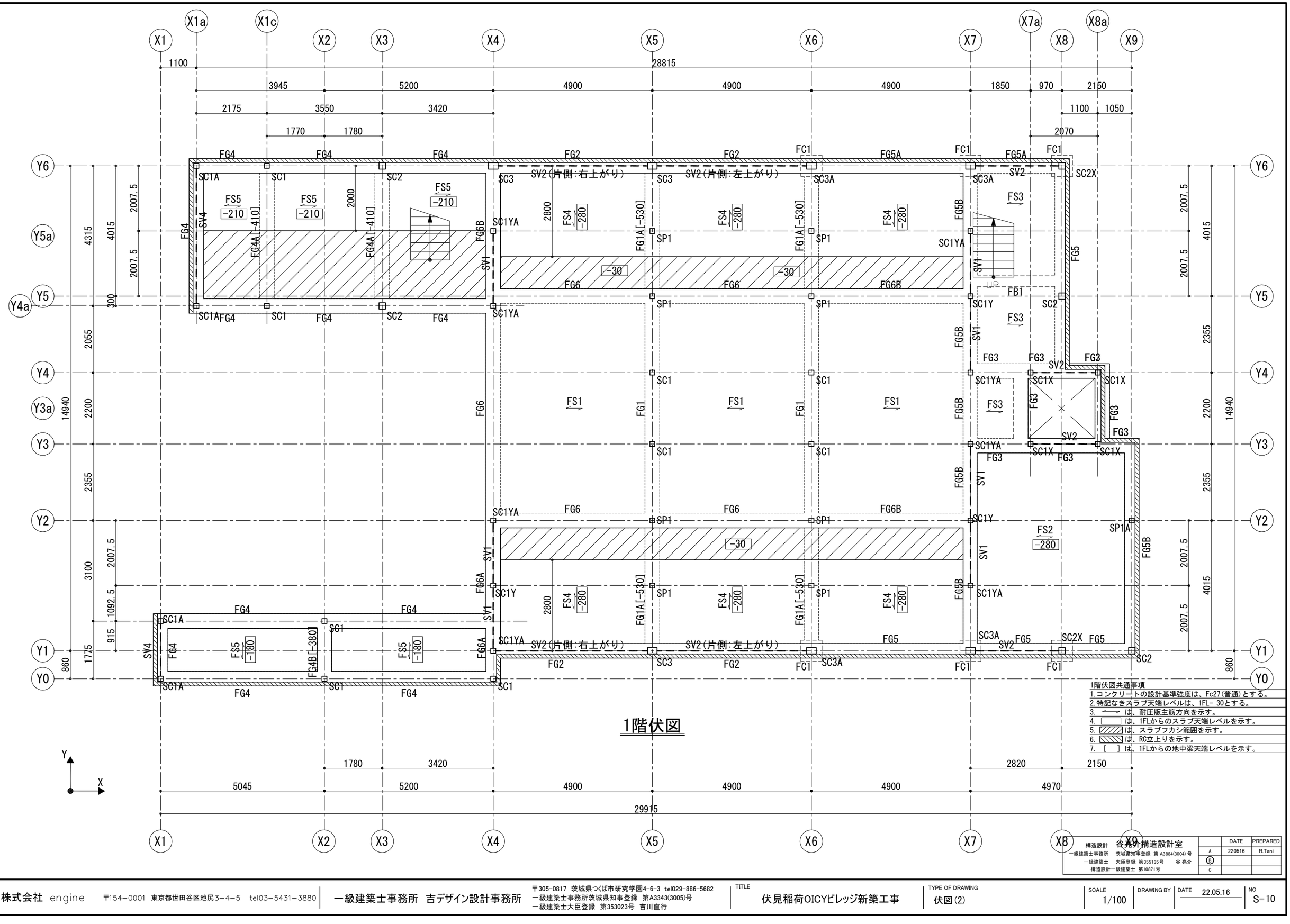

1階伏図

1階伏図共通事項

1. コンクリートの設計基準強度は、Fc27(普通)とする。
2. 特記なきスラブ天端レベルは、1FL- 30とする。
3. ⟵ は、耐圧版主筋方向を示す。
4. ▭ は、1FLからのスラブ天端レベルを示す。
5. ▨ は、スラブフカシ範囲を示す。
6. ▨ は、RC立上りを示す。
7. [ ] は、1FLからの地中梁天端レベルを示す。

	DATE	PREPARED
A	220516	R.Tani
B		
C		

構造設計　谷亮介構造設計室
一級建築士事務所　茨城県知事登録 第 A3884(3004) 号
一級建築士　大臣登録 第355135号　谷 亮介
構造設計一級建築士 第10871号

株式会社 engine　〒154-0001 東京都世田谷区池尻3-4-5 tel03-5431-3880
一級建築士事務所 吉デザイン設計事務所　〒305-0817 茨城県つくば市研究学園4-6-3 tel029-886-5682
一級建築士事務所茨城県知事登録 第A3343(3005)号
一級建築士大臣登録 第353023号 吉川直行

TITLE: 伏見稲荷OICYビレッジ新築工事
TYPE OF DRAWING: 伏図(2)
SCALE: 1/100
DRAWING BY:
DATE: 22.05.16
NO: S-10

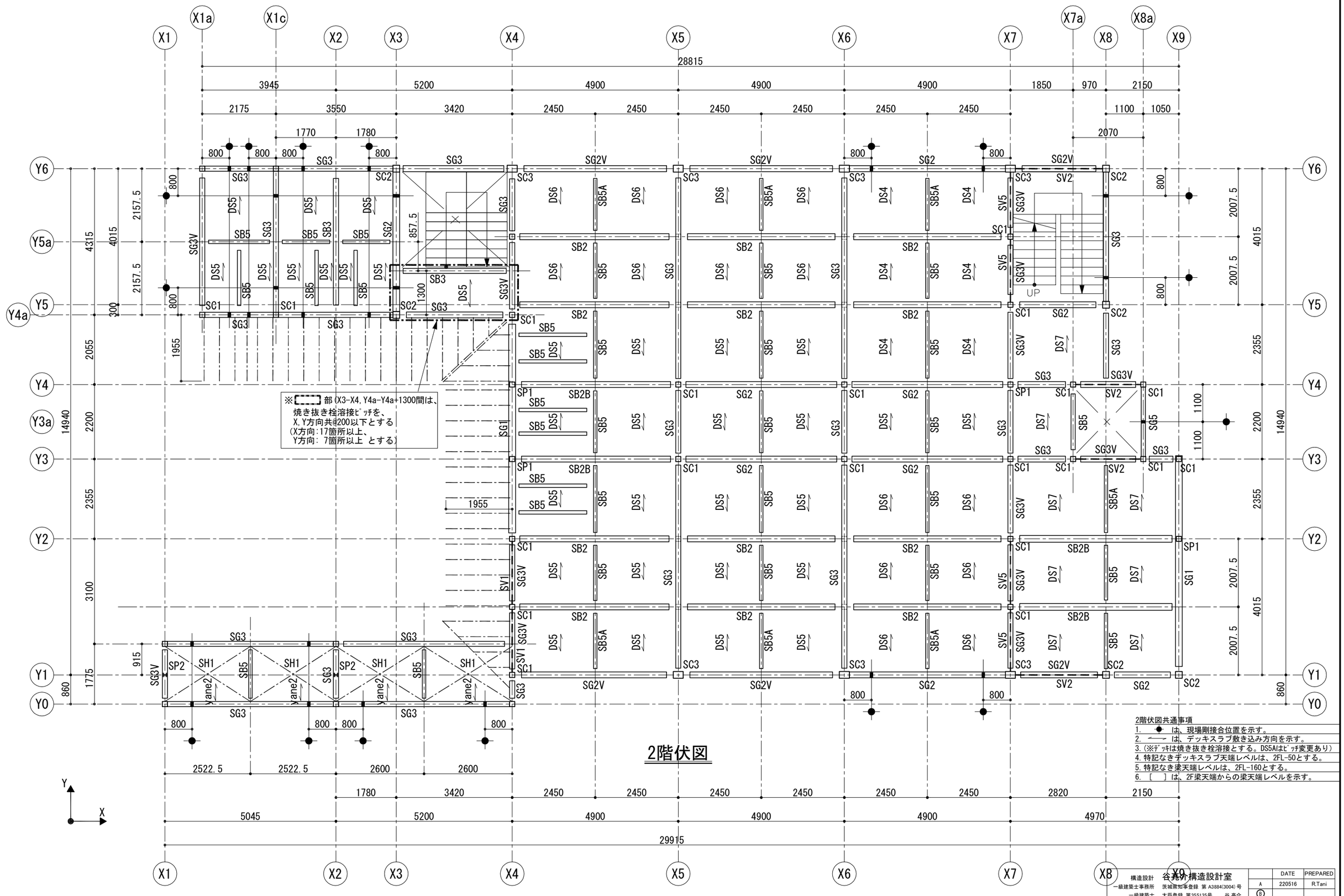

構造設計	谷亮介構造設計室		DATE	PREPARED
一級建築士事務所	茨城県知事登録 第 A3884(3004) 号	A	220516	R.Tani
一級建築士	大臣登録 第355135号 谷 亮介	B		
構造設計一級建築士	第10871号	C		

株式会社 engine 〒154-0001 東京都世田谷区池尻3-4-5 tel03-5431-3880
一級建築士事務所 吉デザイン設計事務所 〒305-0817 茨城県つくば市研究学園4-6-3 tel029-886-5682
一級建築士事務所茨城県知事登録 第A3343(3005)号
一級建築士大臣登録 第353023号 吉川直行

TITLE 伏見稲荷OICYビレッジ新築工事

TYPE OF DRAWING 伏図(3)

SCALE 1/100 | DRAWING BY | DATE 22.05.16 | NO S-11

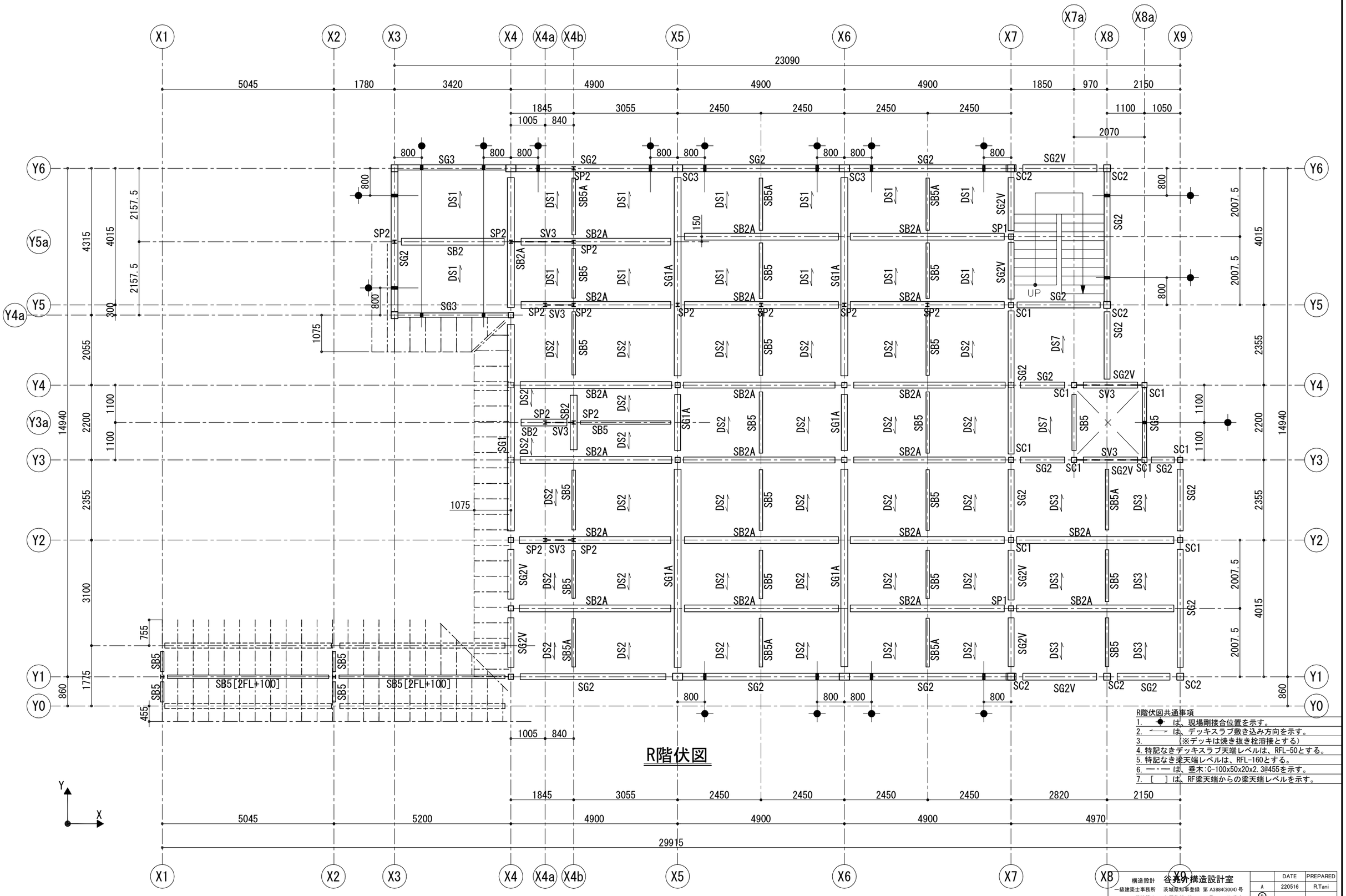

R階伏図

構造設計	谷亮介構造設計室		DATE	PREPARED
一級建築士事務所	茨城県知事登録 第 A3884(3004) 号	A	220516	R.Tani
一級建築士	大臣登録 第355135号 谷 亮介	B		
構造設計一級建築士	第10871号	C		

株式会社 engine　〒154−0001 東京都世田谷区池尻3−4−5 tel03−5431−3880

一級建築士事務所 吉デザイン設計事務所　〒305-0817 茨城県つくば市研究学園4-6-3 tel029-886-5682
一級建築士事務所茨城県知事登録 第A3343(3005)号
一級建築士大臣登録 第353023号 吉川直行

TITLE: 伏見稲荷OICYビレッジ新築工事

TYPE OF DRAWING: 伏図(4)

SCALE: 1/100　DRAWING BY:　DATE: 22.05.16　NO: S-12

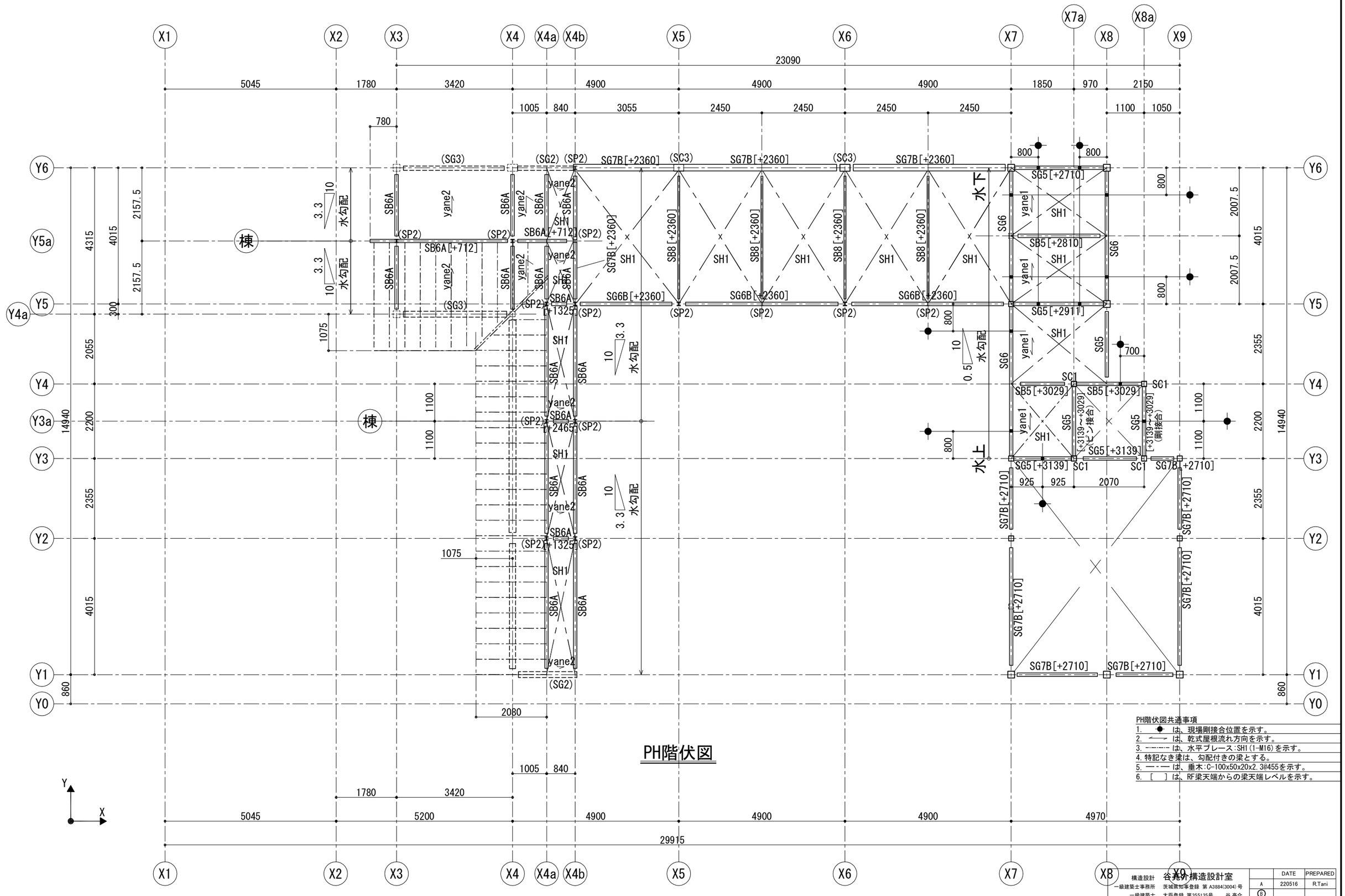

	DATE	PREPARED
A	220516	R.Tani
B		
C		

構造設計 谷亮介構造設計室
一級建築士事務所 茨城県知事登録 第 A3884(3004) 号
一級建築士 大臣登録 第355135号 谷 亮介
構造設計一級建築士 第10871号

株式会社 engine 〒154-0001 東京都世田谷区池尻3-4-5 tel03-5431-3880

一級建築士事務所 吉デザイン設計事務所 〒305-0817 茨城県つくば市研究学園4-6-3 tel029-886-5682
一級建築士事務所茨城県知事登録 第A3343(3005)号
一級建築士大臣登録 第353023号 吉川直行

TITLE 伏見稲荷OICYビレッジ新築工事

TYPE OF DRAWING 伏図(5)

SCALE 1/100 | DRAWING BY | DATE 22.05.16 | NO S-13

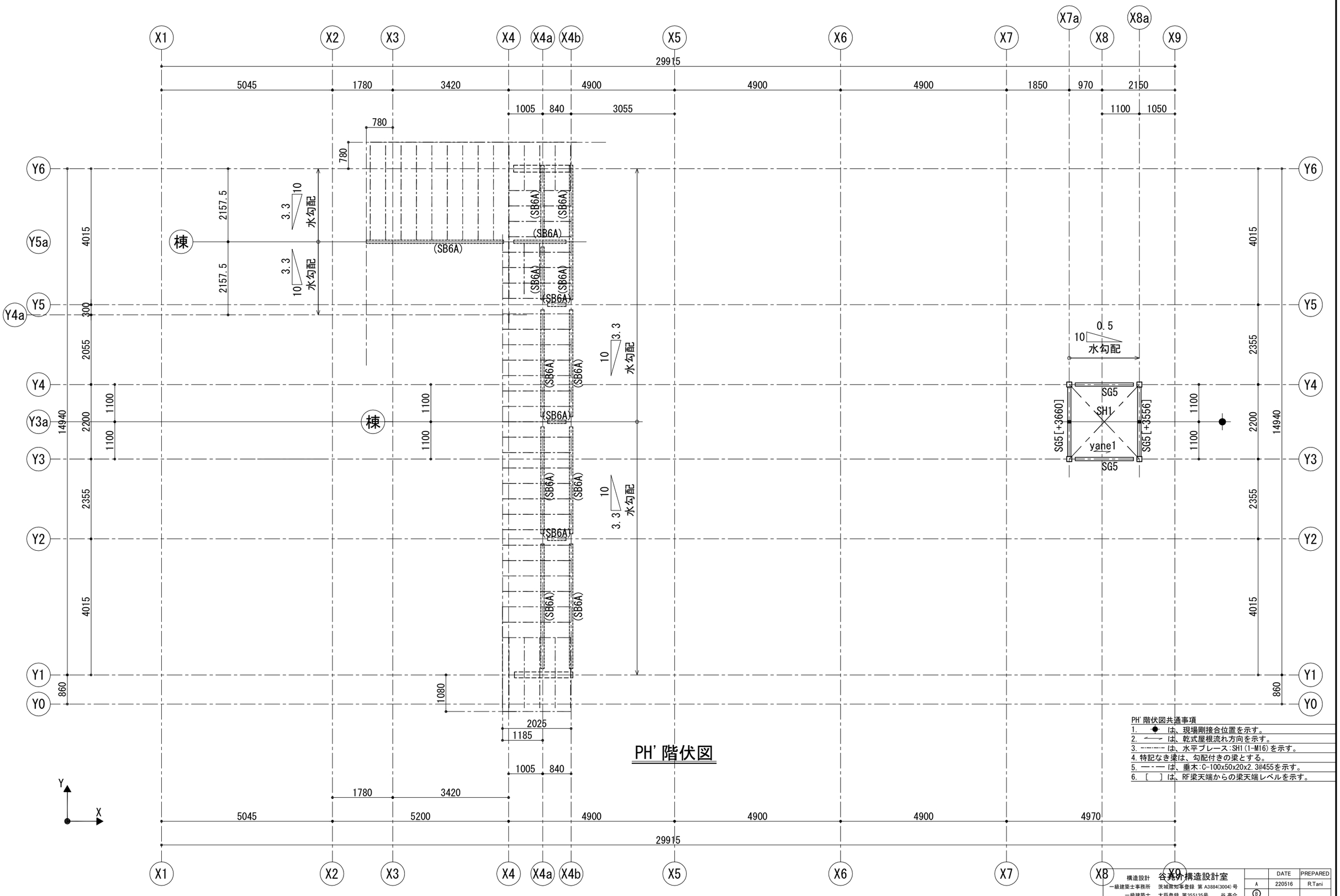

PH'階伏図

PH'階伏図共通事項

1. ● は、現場剛接合位置を示す。
2. ⟵ は、乾式屋根流れ方向を示す。
3. -·-·-·- は、水平ブレース:SH1(1-M16)を示す。
4. 特記なき梁は、勾配付きの梁とする。
5. — - — は、垂木:C-100x50x20x2.3@455を示す。
6. [ ] は、RF梁天端からの梁天端レベルを示す。

構造設計	谷亮介構造設計室		DATE	PREPARED
一級建築士事務所	茨城県知事登録 第 A3884(3004) 号	A	220516	R.Tani
一級建築士	大臣登録 第355135号 谷 亮介	B		
構造設計一級建築士	第10871号	C		

株式会社 engine	〒154-0001 東京都世田谷区池尻3-4-5 tel03-5431-3880	一級建築士事務所 吉デザイン設計事務所	〒305-0817 茨城県つくば市研究学園4-6-3 tel029-886-5682 一級建築士事務所茨城県知事登録 第A3343(3005)号 一級建築士大臣登録 第353023号 吉川直行	TITLE 伏見稲荷OICYビレッジ新築工事	TYPE OF DRAWING 伏図(6)	SCALE 1/100	DRAWING BY	DATE 22.05.16	NO S- 14

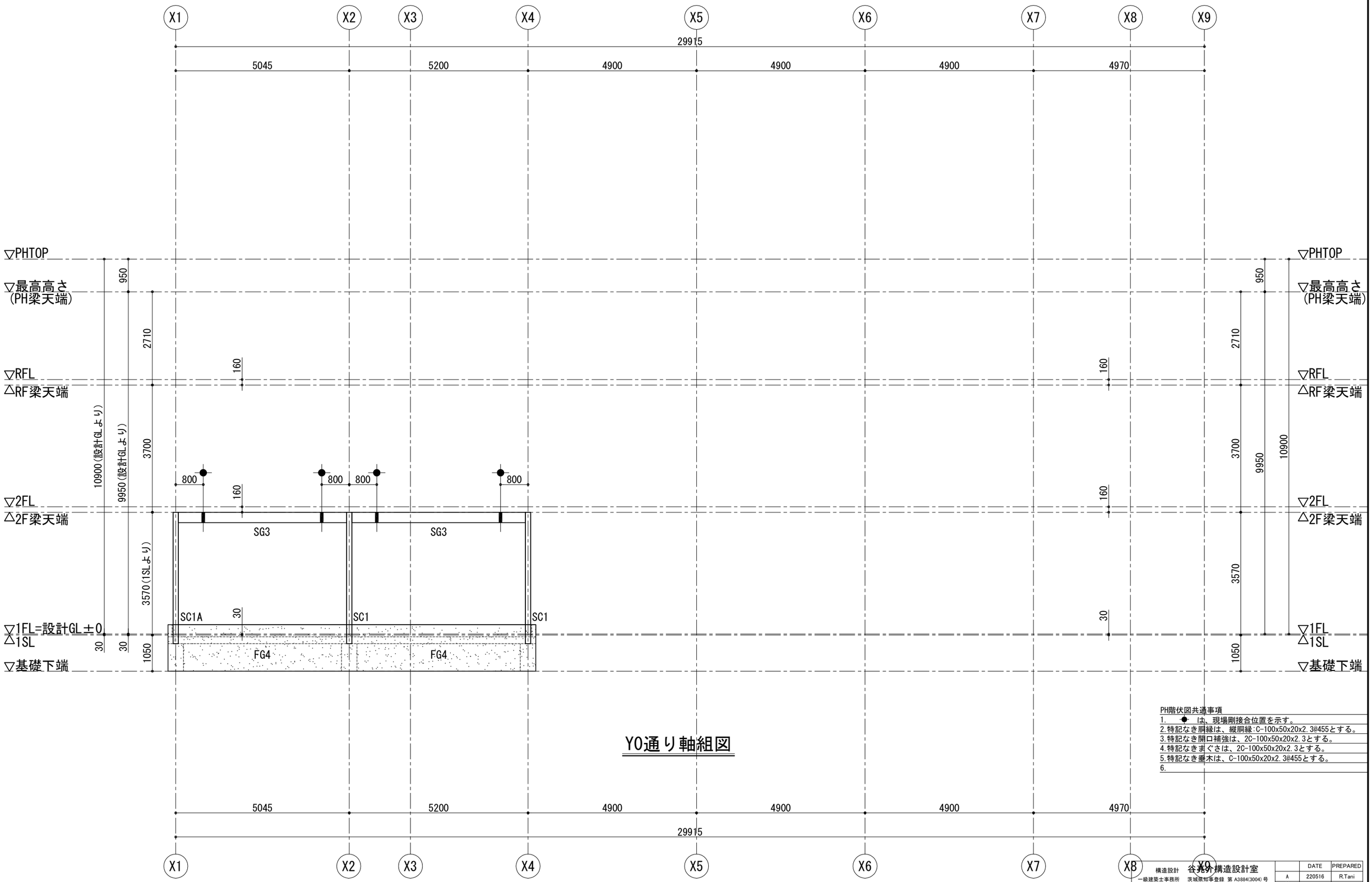

Y0通り軸組図

PH階伏図共通事項

1. ● は、現場剛接合位置を示す。
2. 特記なき胴縁は、縦胴縁:C-100x50x20x2.3@455とする。
3. 特記なき開口補強は、2C-100x50x20x2.3とする。
4. 特記なきまぐさは、2C-100x50x20x2.3とする。
5. 特記なき垂木は、C-100x50x20x2.3@455とする。
6.

構造設計	谷亮介構造設計室		DATE	PREPARED
一級建築士事務所	茨城県知事登録 第 A3884(3004) 号	A	220516	R.Tani
一級建築士	大臣登録 第355135号 谷 亮介	B		
構造設計一級建築士	第10871号	C		

株式会社 engine 〒154-0001 東京都世田谷区池尻3-4-5 tel03-5431-3880
一級建築士事務所 吉デザイン設計事務所 〒305-0817 茨城県つくば市研究学園4-6-3 tel029-886-5682
一級建築士事務所茨城県知事登録 第A3343(3005)号
一級建築士大臣登録 第353023号 吉川直行

TITLE	TYPE OF DRAWING	SCALE	DRAWING BY	DATE	NO
伏見稲荷OICYビレッジ新築工事	軸組図(1)	1/100		22.05.16	S-15

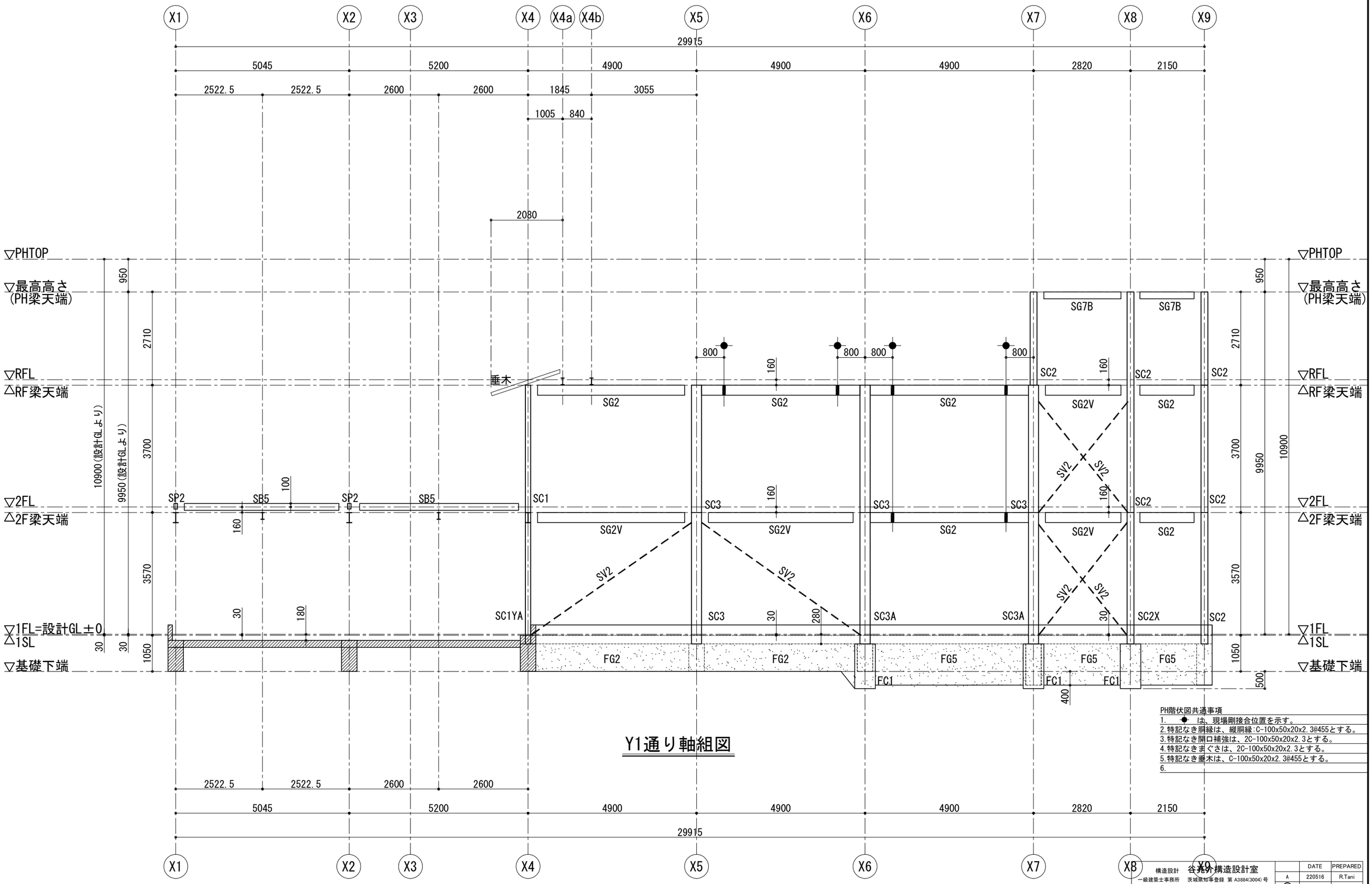

Y1通り軸組図

構造設計 谷亮介構造設計室
一級建築士事務所 茨城県知事登録 第 A3884(3004) 号
一級建築士 大臣登録 第355135号 谷 亮介
構造設計一級建築士 第10871号

	DATE	PREPARED
A	220516	R.Tani
B		
C		

株式会社 engine 〒154-0001 東京都世田谷区池尻3-4-5 tel03-5431-3880
一級建築士事務所 吉デザイン設計事務所 〒305-0817 茨城県つくば市研究学園4-6-3 tel029-886-5682
一級建築士事務所茨城県知事登録 第A3343(3005)号
一級建築士大臣登録 第353023号 吉川直行

TITLE 伏見稲荷OICYビレッジ新築工事

TYPE OF DRAWING 軸組図(2)

SCALE 1/100 | DRAWING BY | DATE 22.05.16 | NO S-16

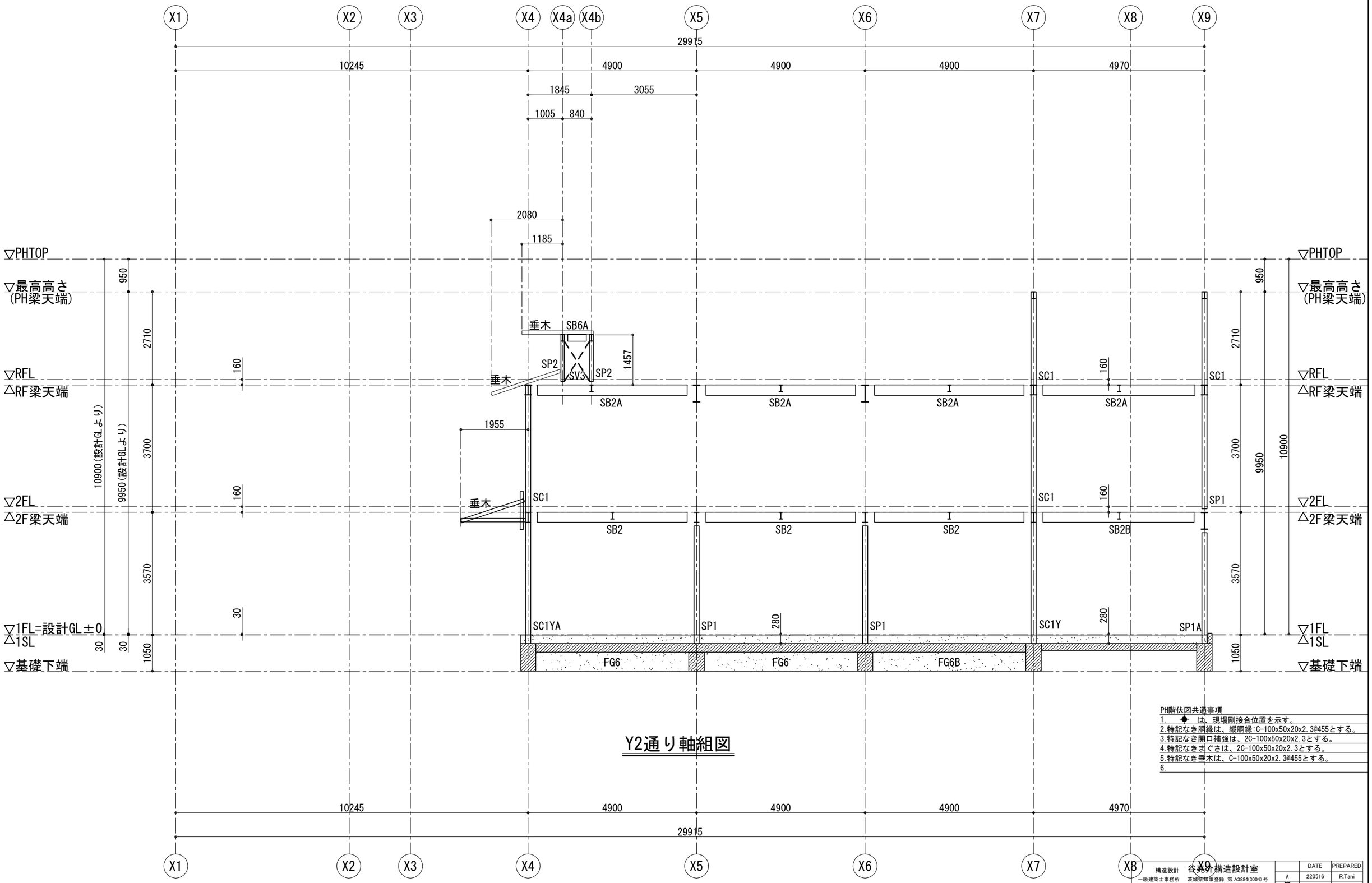

Y2通り軸組図

PH階伏図共通事項

1. ● は、現場剛接合位置を示す。
2. 特記なき胴縁は、縦胴縁:C-100x50x20x2.3@455とする。
3. 特記なき開口補強は、2C-100x50x20x2.3とする。
4. 特記なきまぐさは、2C-100x50x20x2.3とする。
5. 特記なき垂木は、C-100x50x20x2.3@455とする。
6.

構造設計	谷亮介構造設計室		DATE	PREPARED
一級建築士事務所	茨城県知事登録 第 A3884(3004) 号	A	220516	R.Tani
一級建築士	大臣登録 第355135号 谷 亮介	B		
構造設計一級建築士	第10871号	C		

株式会社 engine 〒154-0001 東京都世田谷区池尻3-4-5 tel03-5431-3880
一級建築士事務所 吉デザイン設計事務所 〒305-0817 茨城県つくば市研究学園4-6-3 tel029-886-5682
一級建築士事務所茨城県知事登録 第A3343(3005)号
一級建築士大臣登録 第353023号 吉川直行

TITLE 伏見稲荷OICYビレッジ新築工事

TYPE OF DRAWING 軸組図(3)

SCALE 1/100 | DRAWING BY | DATE 22.05.16 | NO S-17

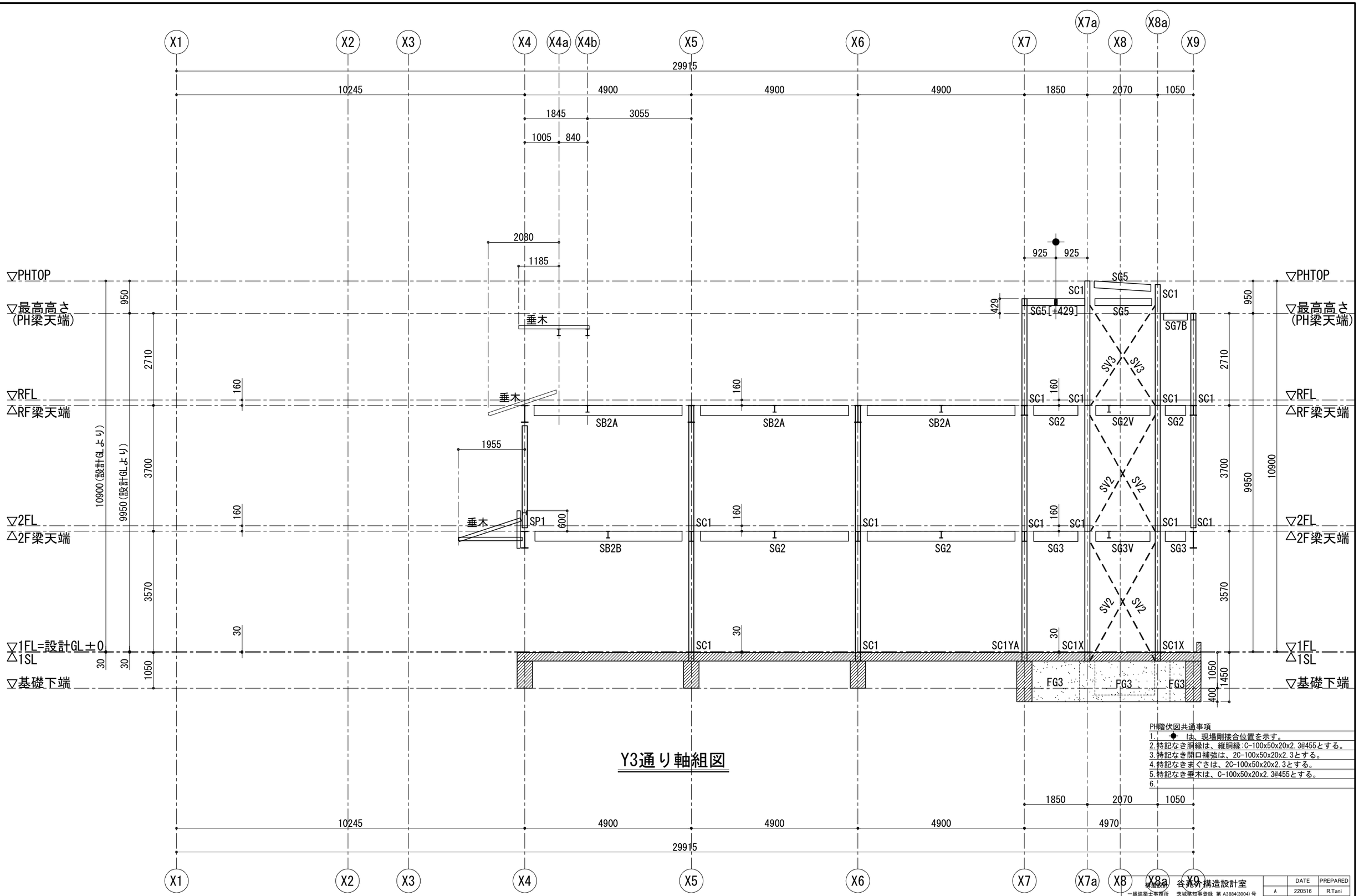

Y3通り軸組図

	DATE	PREPARED
A	220516	R.Tani
B		
C		

構造設計
谷亮介構造設計室
一級建築士事務所 茨城県知事登録 第 A3884(3004) 号
一級建築士 大臣登録 第355135号 谷 亮介
構造設計一級建築士 第10871号

株式会社 engine 〒154-0001 東京都世田谷区池尻3-4-5 tel03-5431-3880
一級建築士事務所 吉デザイン設計事務所 〒305-0817 茨城県つくば市研究学園4-6-3 tel029-886-5682
一級建築士事務所茨城県知事登録 第A3343(3005)号
一級建築士大臣登録 第353023号 吉川直行

TITLE 伏見稲荷OICYビレッジ新築工事

TYPE OF DRAWING 軸組図(4)

SCALE 1/100 | DRAWING BY | DATE 22.05.16 | NO S-18

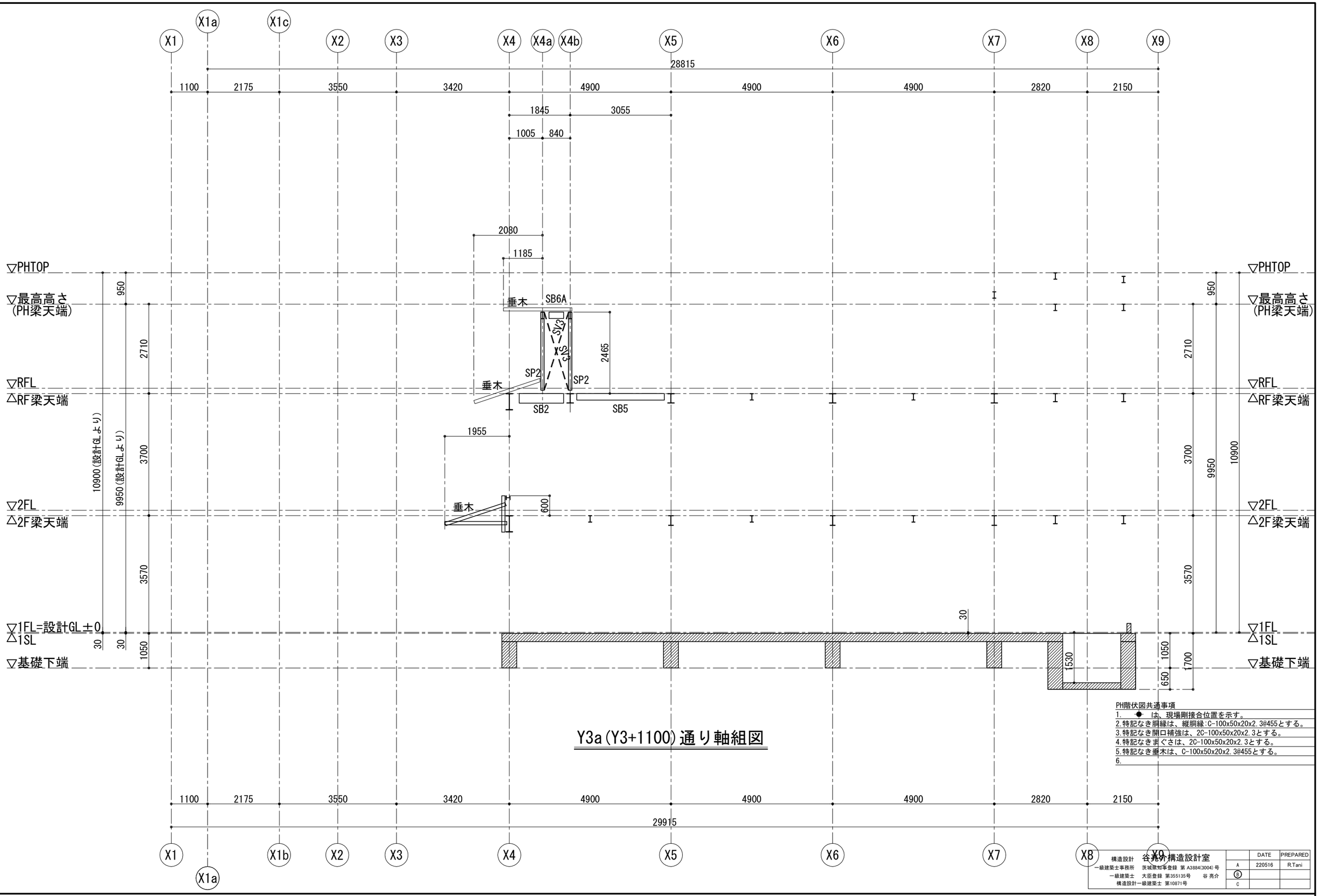

Y3a(Y3+1100)通り軸組図

PH階伏図共通事項

1. ● は、現場剛接合位置を示す。
2. 特記なき胴縁は、縦胴縁:C-100x50x20x2.3@455とする。
3. 特記なき開口補強は、2C-100x50x20x2.3とする。
4. 特記なきまぐさは、2C-100x50x20x2.3とする。
5. 特記なき垂木は、C-100x50x20x2.3@455とする。
6.

	DATE	PREPARED
A	220516	R.Tani
B		
C		

構造設計 谷亮介構造設計室
一級建築士事務所 茨城県知事登録 第A3884(3004)号
一級建築士 大臣登録 第355135号 谷 亮介
構造設計一級建築士 第10871号

株式会社 engine 〒154-0001 東京都世田谷区池尻3-4-5 tel03-5431-3880
一級建築士事務所 吉デザイン設計事務所 〒305-0817 茨城県つくば市研究学園4-6-3 tel029-886-5682
一級建築士事務所茨城県知事登録 第A3343(3005)号
一級建築士大臣登録 第353023号 吉川直行

TITLE 伏見稲荷OICYビレッジ新築工事
TYPE OF DRAWING 軸組図(5)
SCALE 1/100
DRAWING BY
DATE 22.05.16
NO S-19

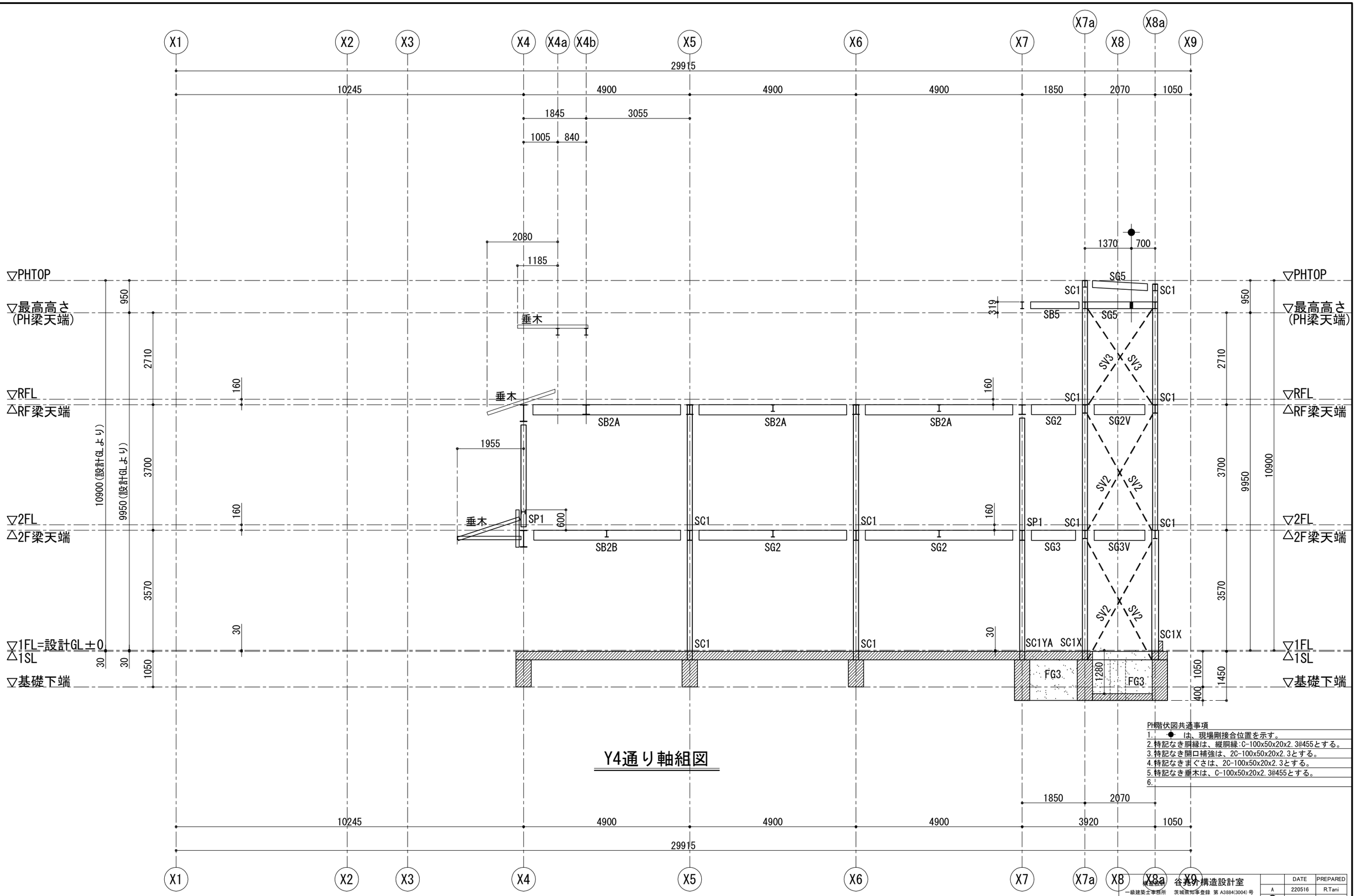

Y4通り軸組図

PH階伏図共通事項
1. ● は、現場剛接合位置を示す。
2. 特記なき胴縁は、縦胴縁:C-100x50x20x2.3@455とする。
3. 特記なき開口補強は、2C-100x50x20x2.3とする。
4. 特記なきまぐさは、2C-100x50x20x2.3とする。
5. 特記なき垂木は、C-100x50x20x2.3@455とする。
6.

	DATE	PREPARED
A	220516	R.Tani
B		
C		

株式会社 谷亮介構造設計室
一級建築士事務所 茨城県知事登録 第A3884(3004)号
一級建築士 大臣登録 第355135号 谷 亮介
構造設計一級建築士 第10871号

株式会社 engine 〒154-0001 東京都世田谷区池尻3-4-5 tel03-5431-3880

一級建築士事務所 吉デザイン設計事務所 〒305-0817 茨城県つくば市研究学園4-6-3 tel029-886-5682
一級建築士事務所茨城県知事登録 第A3343(3005)号
一級建築士大臣登録 第353023号 吉川直行

TITLE 伏見稲荷OICYビレッジ新築工事

TYPE OF DRAWING 軸組図(6)

SCALE 1/100 | DRAWING BY | DATE 22.05.16 | NO S-20

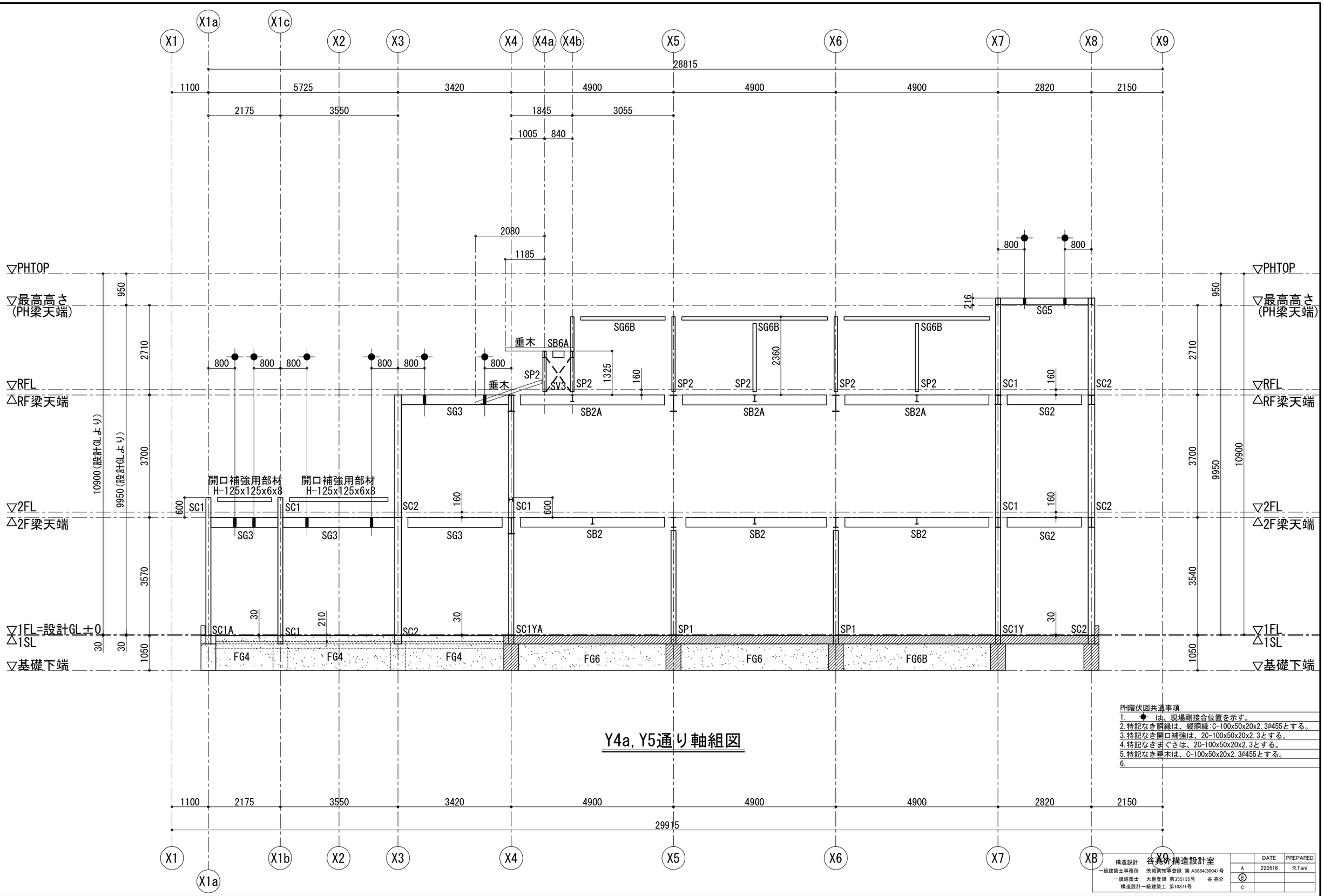

PH階伏図共通事項

1. ● は、現場剛接合位置を示す。
2. 特記なき胴縁は、縦胴縁:C-100x50x20x2.3@455とする。
3. 特記なき開口補強は、2C-100x50x20x2.3とする。
4. 特記なきまぐさは、2C-100x50x20x2.3とする。
5. 特記なき垂木は、C-100x50x20x2.3@455とする。
6.

Y4a, Y5通り軸組図

構造設計 一級建築士事務所	谷亮介構造設計室 茨城県知事登録 第A3884(3004)号 一級建築士 大臣登録 第355135号 谷亮介 構造設計一級建築士 第10871号		DATE	PREPARED
		A	220516	R.Tani
		B		
		C		

株式会社 engine	〒154-0001 東京都世田谷区池尻3-4-5 tel03-5431-3880	一級建築士事務所 吉デザイン設計事務所	〒305-0817 茨城県つくば市研究学園4-6-3 tel029-886-5682 一級建築士事務所茨城県知事登録 第A3343(3005)号 一級建築士大臣登録 第353023号 吉川直行	TITLE 伏見稲荷OICYビレッジ新築工事	TYPE OF DRAWING 軸組図(7)	SCALE 1/100	DRAWING BY	DATE 22.05.16	NO S-21

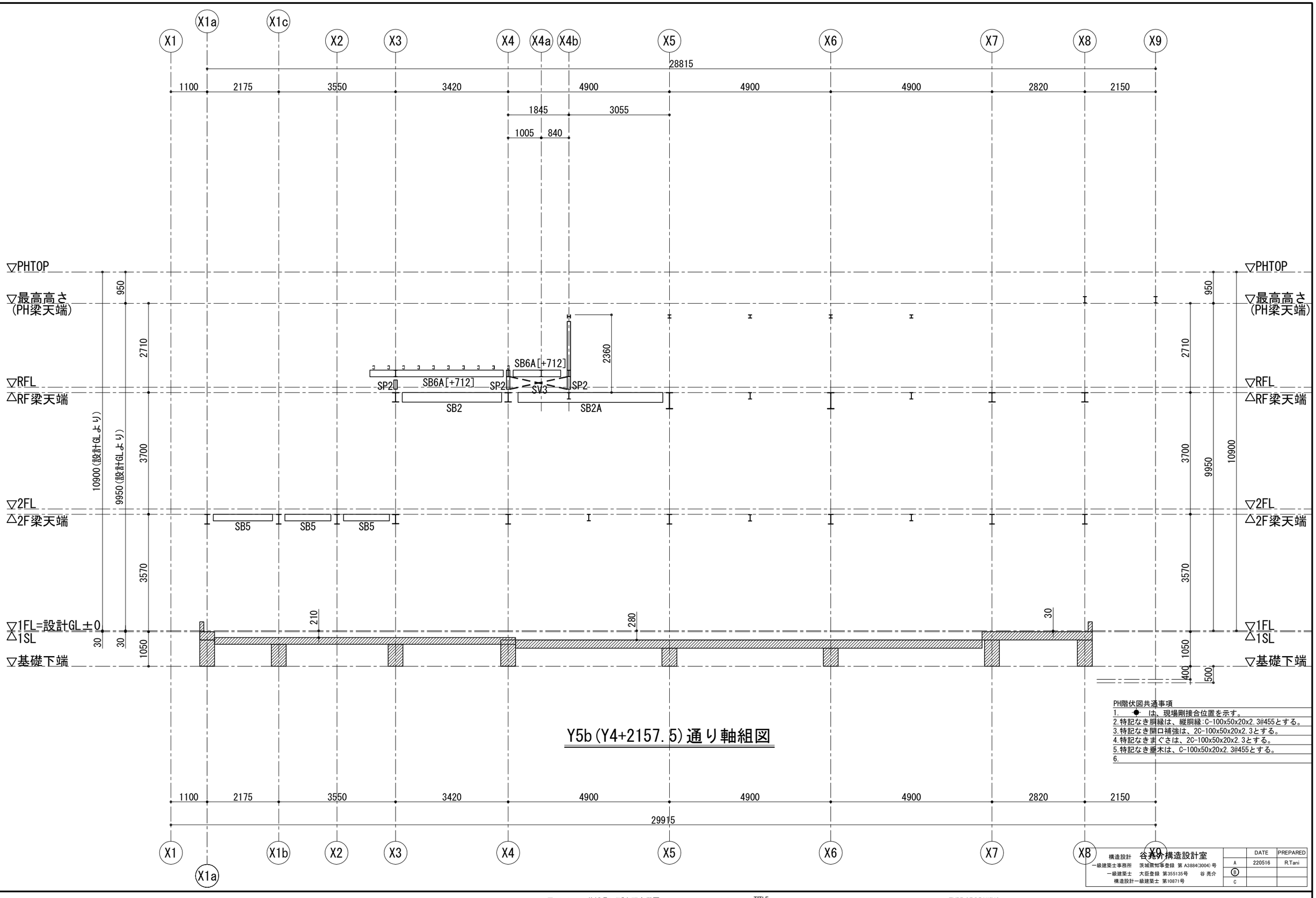

Y5b(Y4+2157.5)通り軸組図

PH階伏図共通事項

1. ● は、現場剛接合位置を示す。
2. 特記なき胴縁は、縦胴縁:C-100x50x20x2.3@455とする。
3. 特記なき開口補強は、2C-100x50x20x2.3とする。
4. 特記なきまぐさは、2C-100x50x20x2.3とする。
5. 特記なき垂木は、C-100x50x20x2.3@455とする。
6.

構造設計 谷見介構造設計室
一級建築士事務所 茨城県知事登録 第A3884(3004)号
一級建築士 大臣登録 第355135号 谷 亮介
構造設計一級建築士 第10871号

	DATE	PREPARED
A	220516	R.Tani
B		
C		

株式会社 engine 〒154-0001 東京都世田谷区池尻3-4-5 tel03-5431-3880
一級建築士事務所 吉デザイン設計事務所 〒305-0817 茨城県つくば市研究学園4-6-3 tel029-886-5682
一級建築士事務所茨城県知事登録 第A3343(3005)号
一級建築士大臣登録 第353023号 吉川直行

TITLE 伏見稲荷OICYビレッジ新築工事

TYPE OF DRAWING 軸組図(8)

SCALE 1/100 | DRAWING BY | DATE 22.05.16 | NO S-22

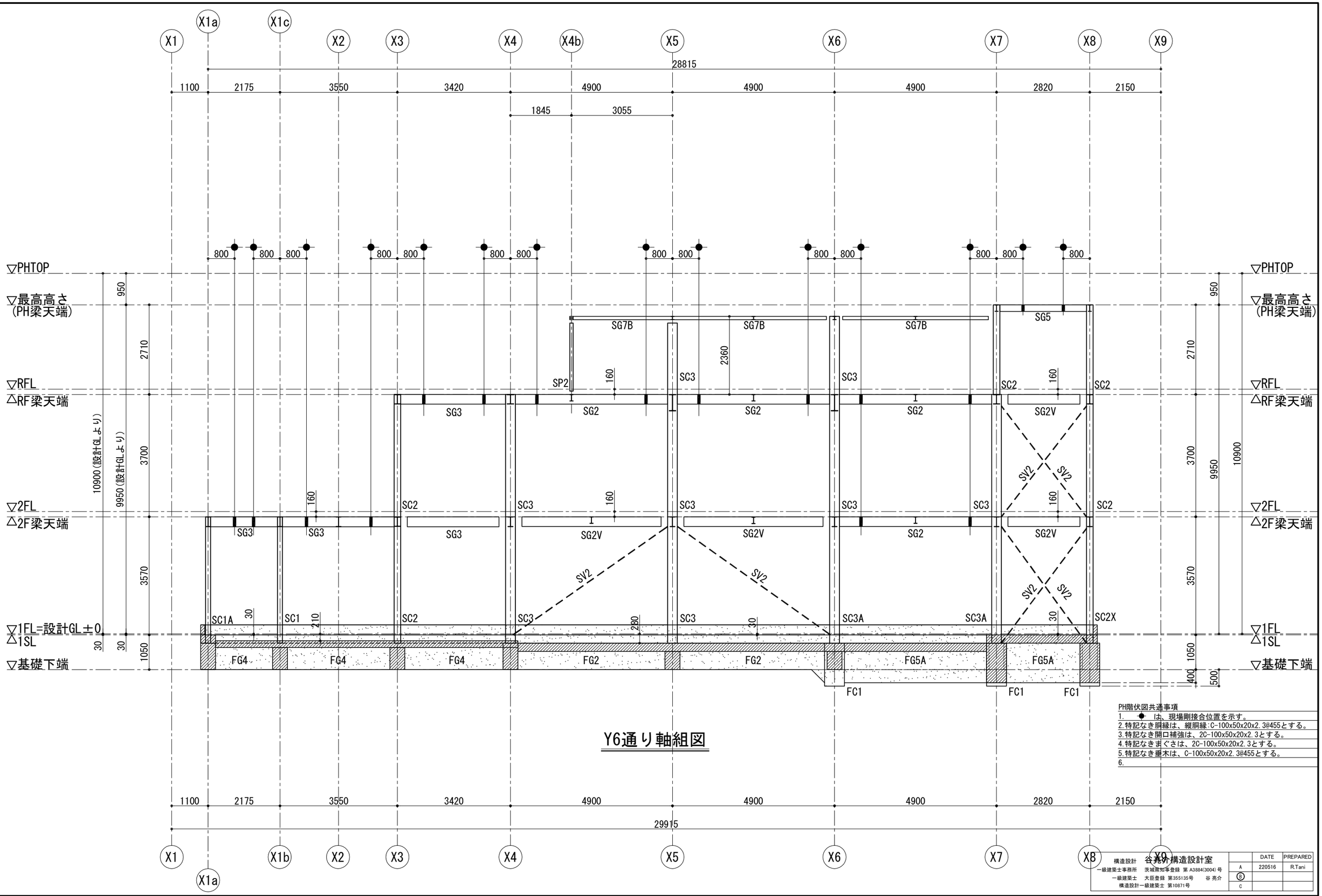

PH階伏図共通事項

1. ● は、現場剛接合位置を示す。
2. 特記なき胴縁は、縦胴縁:C-100x50x20x2.3@455とする。
3. 特記なき開口補強は、2C-100x50x20x2.3とする。
4. 特記なきまぐさは、2C-100x50x20x2.3とする。
5. 特記なき垂木は、C-100x50x20x2.3@455とする。
6.

Y6通り軸組図

1100 2175 3550 3420 4900 4900 4900 2820 2150
29915
X1 X1a X1b X2 X3 X4 X5 X6 X7 X8 X9

構造設計	谷亮介構造設計室		DATE	PREPARED
一級建築士事務所	茨城県知事登録 第 A3884(3004) 号	A	220516	R.Tani
一級建築士	大臣登録 第355135号 谷 亮介	B		
構造設計一級建築士	第10871号	C		

株式会社 engine 〒154-0001 東京都世田谷区池尻3-4-5 tel03-5431-3880
一級建築士事務所 吉デザイン設計事務所 〒305-0817 茨城県つくば市研究学園4-6-3 tel029-886-5682
一級建築士事務所茨城県知事登録 第A3343(3005)号
一級建築士大臣登録 第353023号 吉川直行

TITLE	TYPE OF DRAWING	SCALE	DRAWING BY	DATE	NO
伏見稲荷OICYビレッジ新築工事	軸組図(9)	1/100		22.05.16	S-23

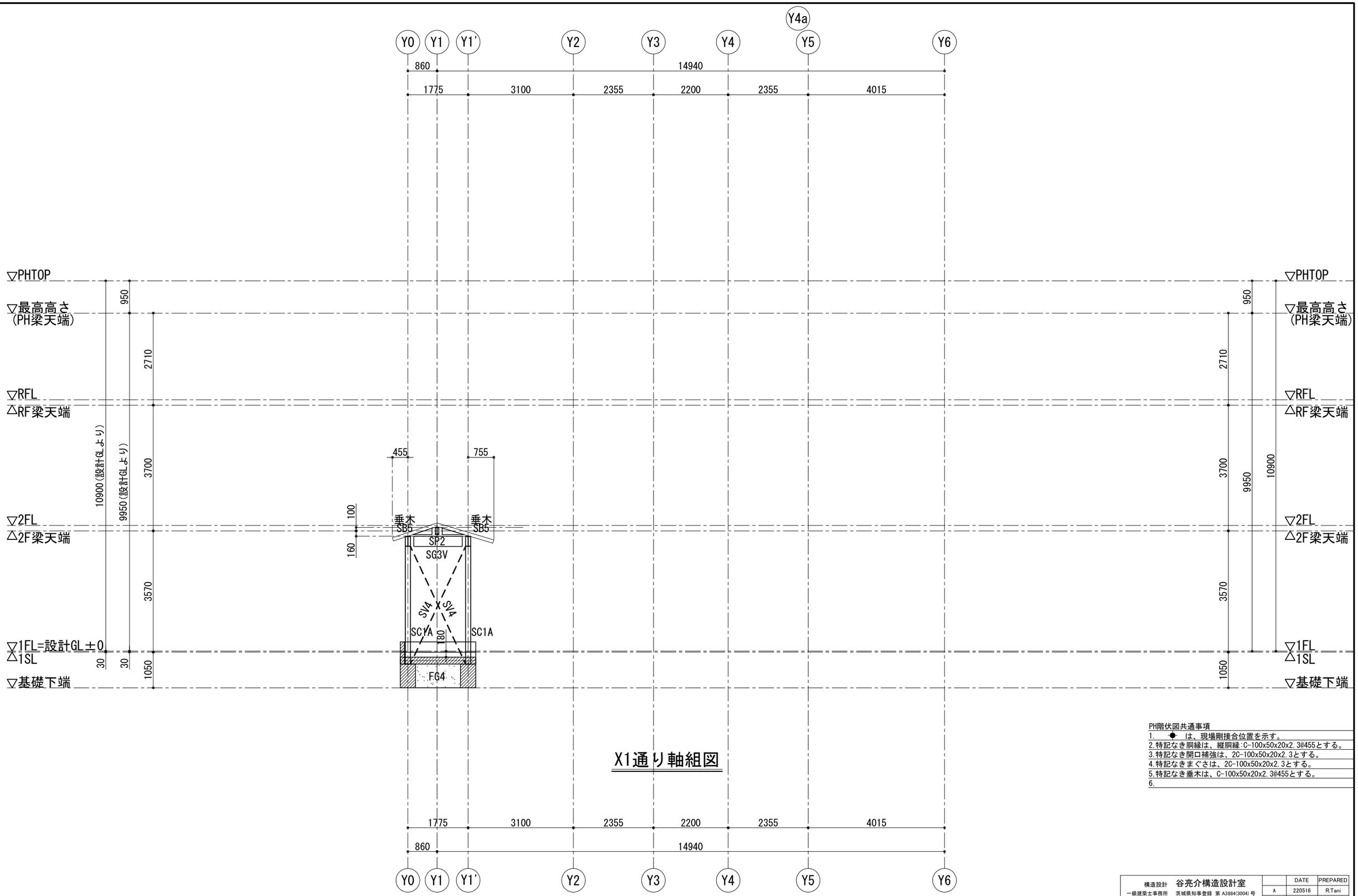

X1通り軸組図

PH階伏図共通事項

1. ● は、現場剛接合位置を示す。
2. 特記なき胴縁は、縦胴縁:C-100x50x20x2.3@455とする。
3. 特記なき開口補強は、2C-100x50x20x2.3とする。
4. 特記なきまぐさは、2C-100x50x20x2.3とする。
5. 特記なき垂木は、C-100x50x20x2.3@455とする。
6.

構造設計	谷亮介構造設計室		DATE	PREPARED
一級建築士事務所	茨城県知事登録 第 A3884(3004) 号	A	220516	R.Tani
一級建築士	大臣登録 第355135号 谷 亮介	B		
構造設計一級建築士	第10871号	C		

株式会社 engine 〒154-0001 東京都世田谷区池尻3-4-5 tel03-5431-3880
一級建築士事務所 吉デザイン設計事務所 〒305-0817 茨城県つくば市研究学園4-6-3 tel029-886-5682
一級建築士事務所茨城県知事登録 第A3343(3005)号
一級建築士大臣登録 第353023号 吉川直行

TITLE 伏見稲荷OICYビレッジ新築工事

TYPE OF DRAWING 軸組図(10)

SCALE 1/100 | DRAWING BY | DATE 22.05.16 | NO S-24

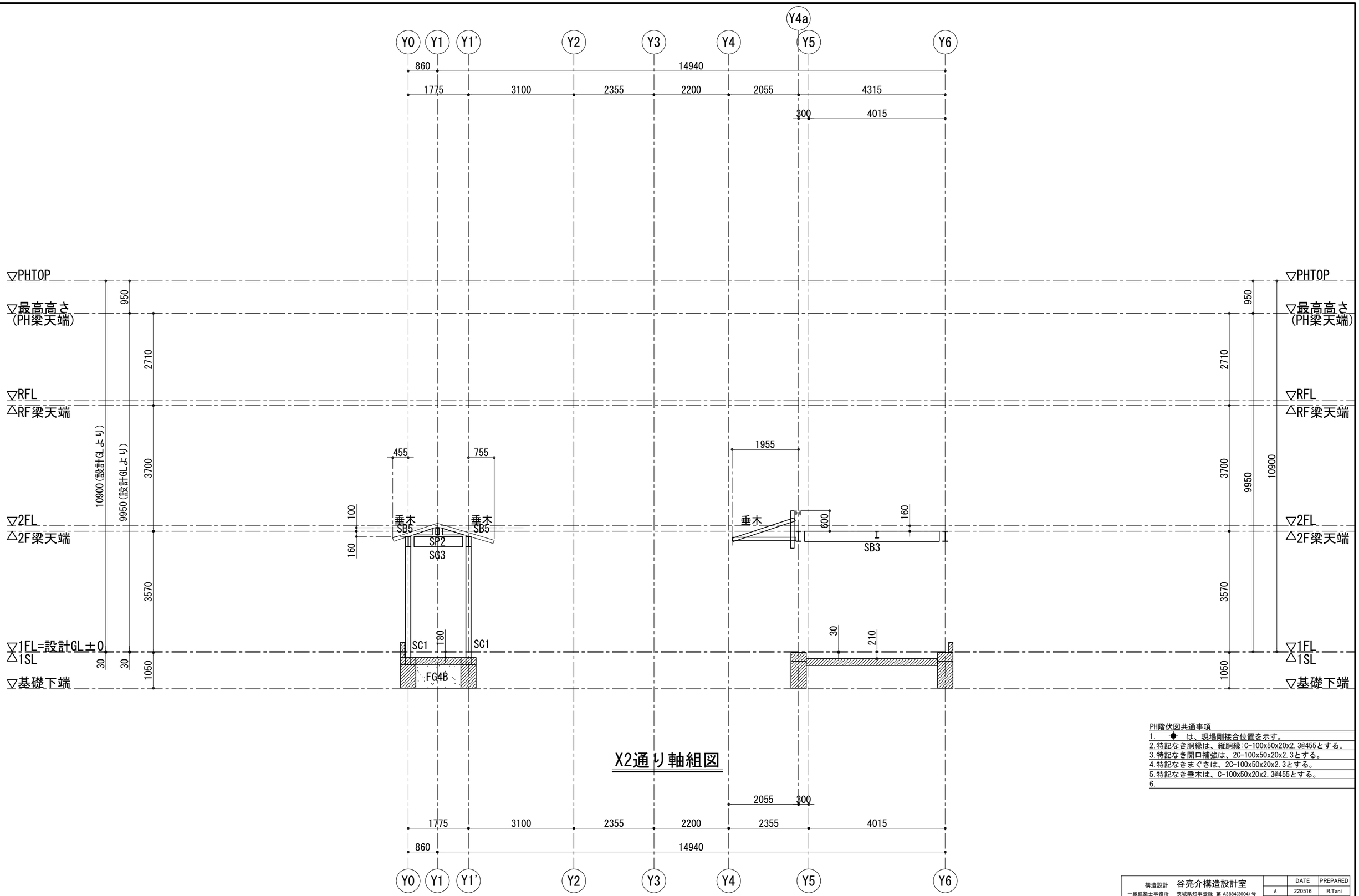

X2通り軸組図

PH階伏図共通事項

1. ● は、現場剛接合位置を示す。
2. 特記なき胴縁は、縦胴縁:C-100x50x20x2.3@455とする。
3. 特記なき開口補強は、2C-100x50x20x2.3とする。
4. 特記なきまぐさは、2C-100x50x20x2.3とする。
5. 特記なき垂木は、C-100x50x20x2.3@455とする。
6.

構造設計	谷亮介構造設計室		DATE	PREPARED
一級建築士事務所	茨城県知事登録 第 A3884(3004) 号	A	220516	R.Tani
一級建築士	大臣登録 第355135号 谷 亮介	B		
構造設計一級建築士	第10871号	C		

株式会社 engine 〒154-0001 東京都世田谷区池尻3-4-5 tel03-5431-3880
一級建築士事務所 吉デザイン設計事務所 〒305-0817 茨城県つくば市研究学園4-6-3 tel029-886-5682
一級建築士事務所茨城県知事登録 第A3343(3005)号
一級建築士大臣登録 第353023号 吉川直行

TITLE 伏見稲荷OICYビレッジ新築工事

TYPE OF DRAWING 軸組図(11)

SCALE 1/100 | DRAWING BY | DATE 22.05.16 | NO S-25

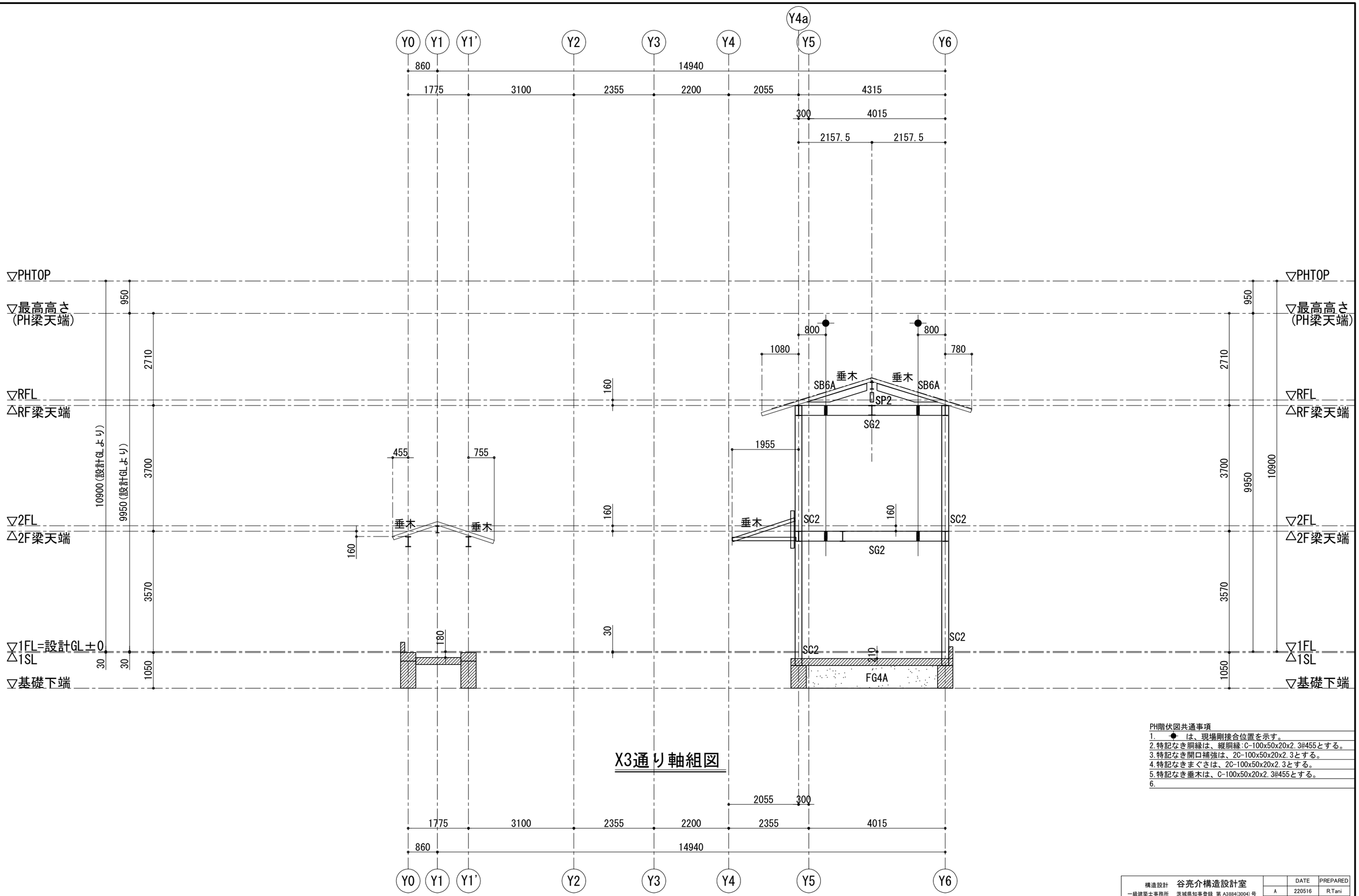

PH階伏図共通事項

1. ● は、現場剛接合位置を示す。
2. 特記なき胴縁は、縦胴縁:C-100x50x20x2.3@455とする。
3. 特記なき開口補強は、2C-100x50x20x2.3とする。
4. 特記なきまぐさは、2C-100x50x20x2.3とする。
5. 特記なき垂木は、C-100x50x20x2.3@455とする。
6.

構造設計	谷亮介構造設計室		DATE	PREPARED
一級建築士事務所	茨城県知事登録 第 A3884(3004) 号	A	220516	R.Tani
一級建築士	大臣登録 第355135号 谷 亮介	B		
構造設計一級建築士	第10871号	C		

株式会社 engine 〒154-0001 東京都世田谷区池尻3-4-5 tel03-5431-3880
一級建築士事務所 吉デザイン設計事務所 〒305-0817 茨城県つくば市研究学園4-6-3 tel029-886-5682
一級建築士事務所茨城県知事登録 第A3343(3005)号
一級建築士大臣登録 第353023号 吉川直行

TITLE 伏見稲荷OICYビレッジ新築工事

TYPE OF DRAWING 軸組図(12)

SCALE 1/100 | DRAWING BY | DATE 22.05.16 | NO S-26

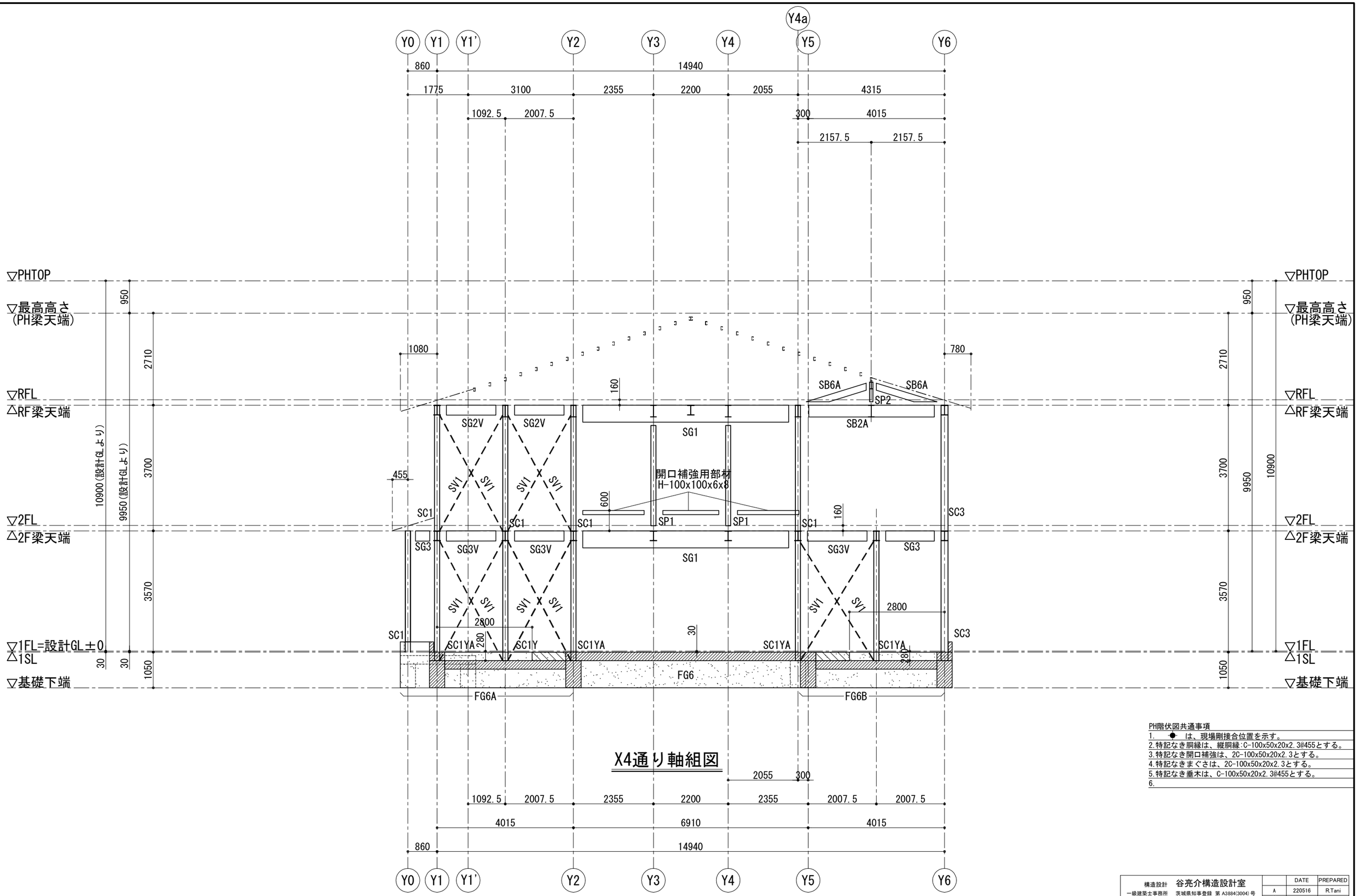

PH階伏図共通事項

1. ● は、現場剛接合位置を示す。
2. 特記なき胴縁は、縦胴縁:C-100x50x20x2.3@455とする。
3. 特記なき開口補強は、2C-100x50x20x2.3とする。
4. 特記なきまぐさは、2C-100x50x20x2.3とする。
5. 特記なき垂木は、C-100x50x20x2.3@455とする。
6.

構造設計	谷亮介構造設計室		DATE	PREPARED
一級建築士事務所	茨城県知事登録 第 A3884(3004) 号	A	220516	R.Tani
一級建築士	大臣登録 第355135号 谷 亮介	B		
構造設計一級建築士	第10871号	C		

株式会社 engine　〒154-0001 東京都世田谷区池尻3-4-5　tel03-5431-3880
一級建築士事務所 吉デザイン設計事務所　〒305-0817 茨城県つくば市研究学園4-6-3 tel029-886-5682
一級建築士事務所茨城県知事登録 第A3343(3005)号
一級建築士大臣登録 第353023号 吉川直行

TITLE: 伏見稲荷OICYビレッジ新築工事

TYPE OF DRAWING: 軸組図(13)

SCALE: 1/100　DRAWING BY:　DATE: 22.05.16　NO: S-27

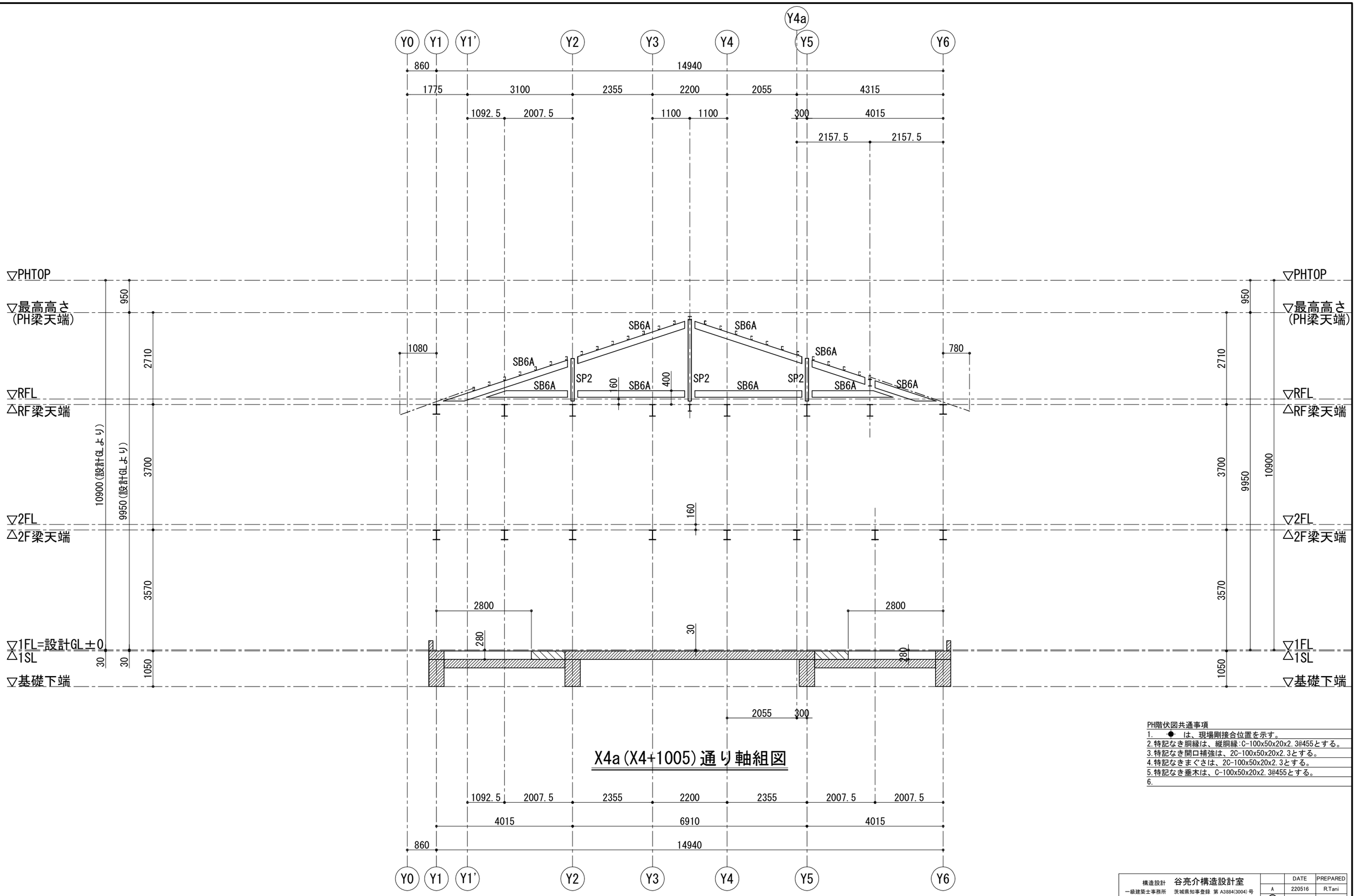

X4a(X4+1005)通り軸組図

PH階伏図共通事項

1. ● は、現場剛接合位置を示す。
2. 特記なき胴縁は、縦胴縁:C-100x50x20x2.3@455とする。
3. 特記なき開口補強は、2C-100x50x20x2.3とする。
4. 特記なきまぐさは、2C-100x50x20x2.3とする。
5. 特記なき垂木は、C-100x50x20x2.3@455とする。
6.

		DATE	PREPARED
構造設計 谷亮介構造設計室	A	220516	R.Tani
一級建築士事務所 茨城県知事登録 第A3884(3004)号	B		
一級建築士 大臣登録 第355135号 谷亮介	C		
構造設計一級建築士 第10871号			

株式会社 engine 〒154-0001 東京都世田谷区池尻3-4-5 tel03-5431-3880
一級建築士事務所 吉デザイン設計事務所 〒305-0817 茨城県つくば市研究学園4-6-3 tel029-886-5682
一級建築士事務所茨城県知事登録 第A3343(3005)号
一級建築士大臣登録 第353023号 吉川直行

TITLE 伏見稲荷OICYビレッジ新築工事

TYPE OF DRAWING 軸組図(14)

SCALE 1/100 | DRAWING BY | DATE 22.05.16 | NO S-28

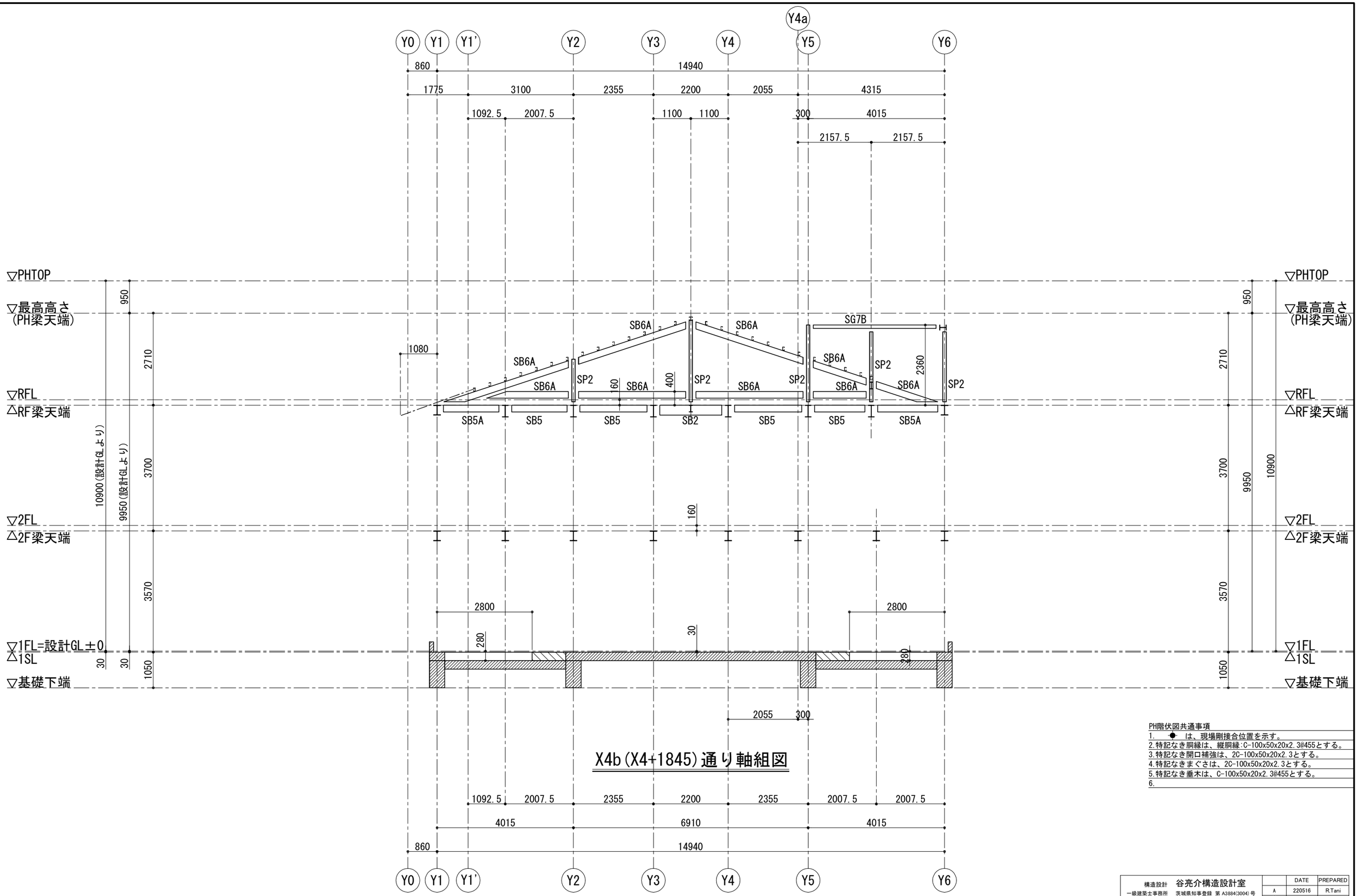

X4b(X4+1845)通り軸組図

PH階伏図共通事項

1. ● は、現場剛接合位置を示す。
2. 特記なき胴縁は、縦胴縁:C-100x50x20x2.3@455とする。
3. 特記なき開口補強は、2C-100x50x20x2.3とする。
4. 特記なきまぐさは、2C-100x50x20x2.3とする。
5. 特記なき垂木は、C-100x50x20x2.3@455とする。
6.

構造設計	谷亮介構造設計室		DATE	PREPARED
一級建築士事務所	茨城県知事登録 第 A3884(3004) 号	A	220516	R.Tani
一級建築士	大臣登録 第355135号 谷 亮介	B		
構造設計一級建築士	第10871号	C		

株式会社 engine 〒154-0001 東京都世田谷区池尻3-4-5 tel03-5431-3880
一級建築士事務所 吉デザイン設計事務所 〒305-0817 茨城県つくば市研究学園4-6-3 tel029-886-5682
一級建築士事務所茨城県知事登録 第A3343(3005)号
一級建築士大臣登録 第353023号 吉川直行

TITLE	TYPE OF DRAWING	SCALE	DRAWING BY	DATE	NO
伏見稲荷OICYビレッジ新築工事	軸組図(15)	1/100		22.05.16	S- 29

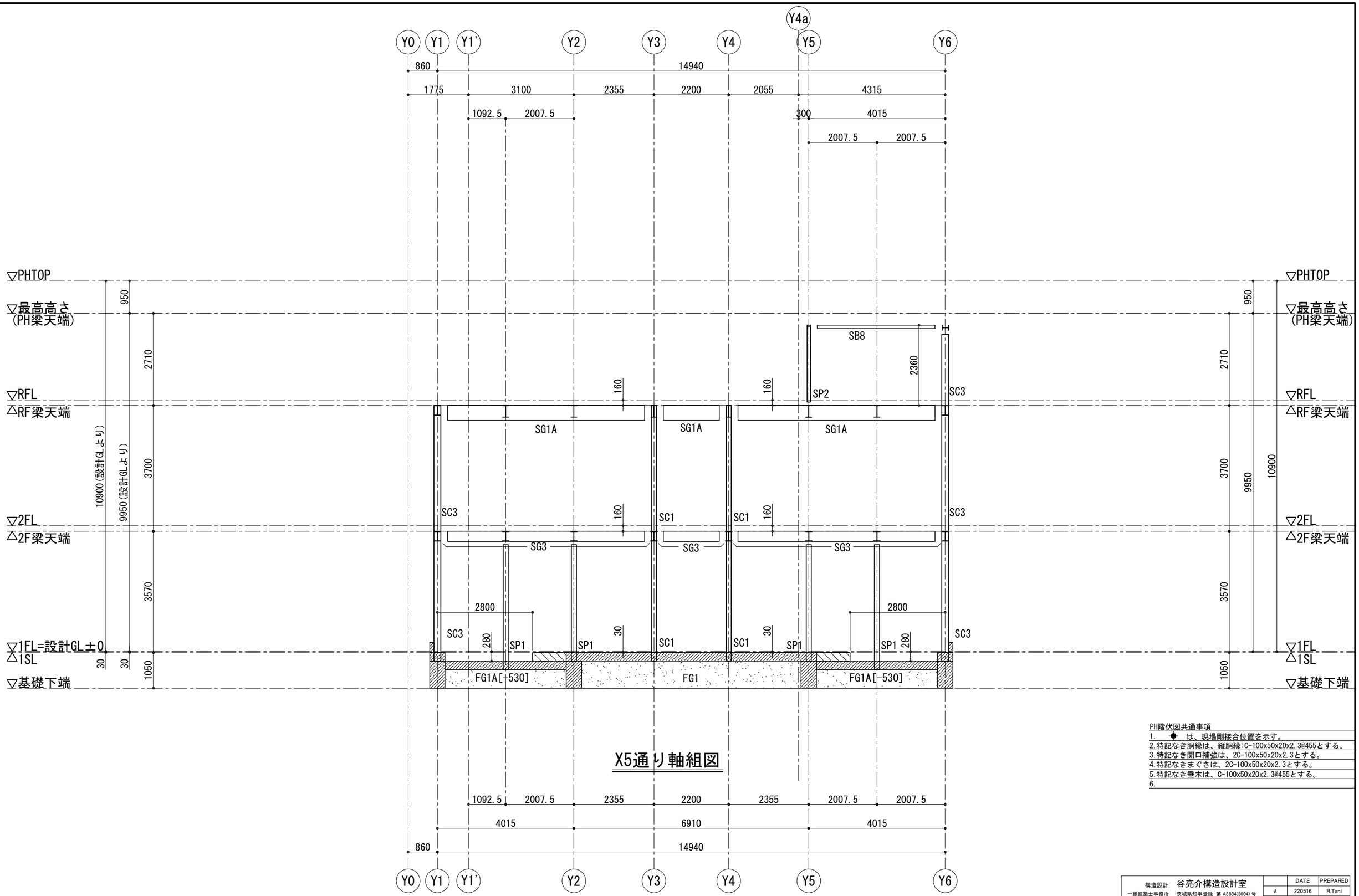

X5通り軸組図

PH階伏図共通事項

1. ● は、現場剛接合位置を示す。
2. 特記なき胴縁は、縦胴縁:C-100x50x20x2.3@455とする。
3. 特記なき開口補強は、2C-100x50x20x2.3とする。
4. 特記なきまぐさは、2C-100x50x20x2.3とする。
5. 特記なき垂木は、C-100x50x20x2.3@455とする。
6.

構造設計	谷亮介構造設計室		DATE	PREPARED
一級建築士事務所	茨城県知事登録 第 A3884(3004) 号	A	220516	R.Tani
一級建築士	大臣登録 第355135号 谷 亮介	B		
構造設計一級建築士	第10871号	C		

株式会社 engine 〒154-0001 東京都世田谷区池尻3-4-5 tel03-5431-3880
一級建築士事務所 吉デザイン設計事務所 〒305-0817 茨城県つくば市研究学園4-6-3 tel029-886-5682
一級建築士事務所茨城県知事登録 第A3343(3005)号
一級建築士大臣登録 第353023号 吉川直行

TITLE 伏見稲荷OICYビレッジ新築工事

TYPE OF DRAWING 軸組図(16)

SCALE 1/100 | DRAWING BY | DATE 22.05.16 | NO S-30

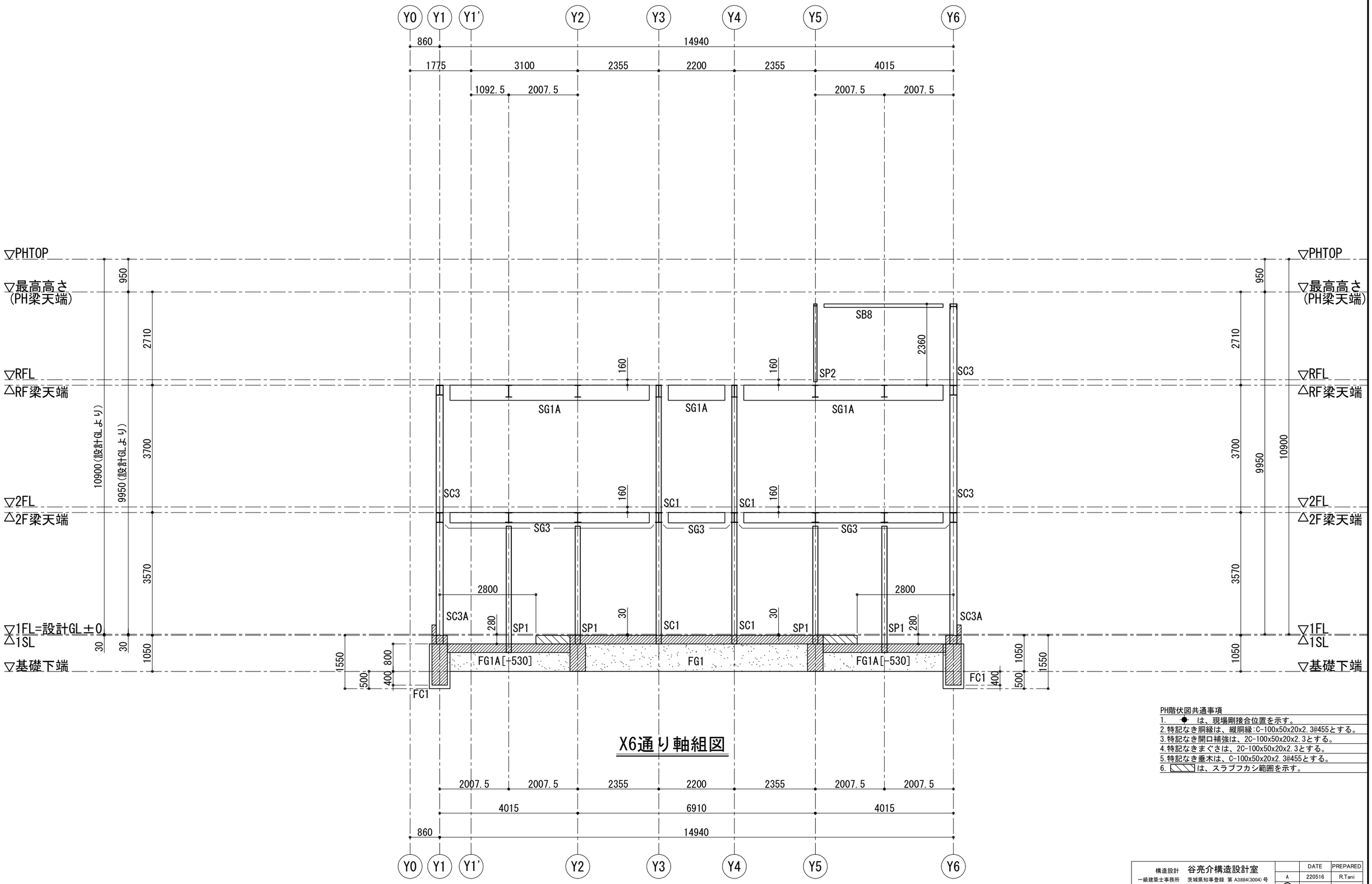

PH階伏図共通事項

1. ● は、現場剛接合位置を示す。
2. 特記なき胴縁は、縦胴縁:C-100x50x20x2.3@455とする。
3. 特記なき開口補強は、2C-100x50x20x2.3とする。
4. 特記なきまぐさは、2C-100x50x20x2.3とする。
5. 特記なき垂木は、C-100x50x20x2.3@455とする。
6. ▨ は、スラブフカシ範囲を示す。

構造設計	谷亮介構造設計室		DATE	PREPARED
一級建築士事務所	茨城県知事登録 第A3884(3004)号	A	220516	R.Tani
一級建築士	大臣登録 第355135号 谷 亮介	B		
構造設計一級建築士	第10871号	C		

株式会社 engine 〒154-0001 東京都世田谷区池尻3-4-5 tel03-5431-3880
一級建築士事務所 吉デザイン設計事務所 〒305-0817 茨城県つくば市研究学園4-6-3 tel029-886-5682
一級建築士事務所茨城県知事登録 第A3343(3005)号
一級建築士大臣登録 第353023号 吉川直行

TITLE	TYPE OF DRAWING	SCALE	DRAWING BY	DATE	NO
伏見稲荷OICYビレッジ新築工事	軸組図(17)	1/100		22.05.16	S-31

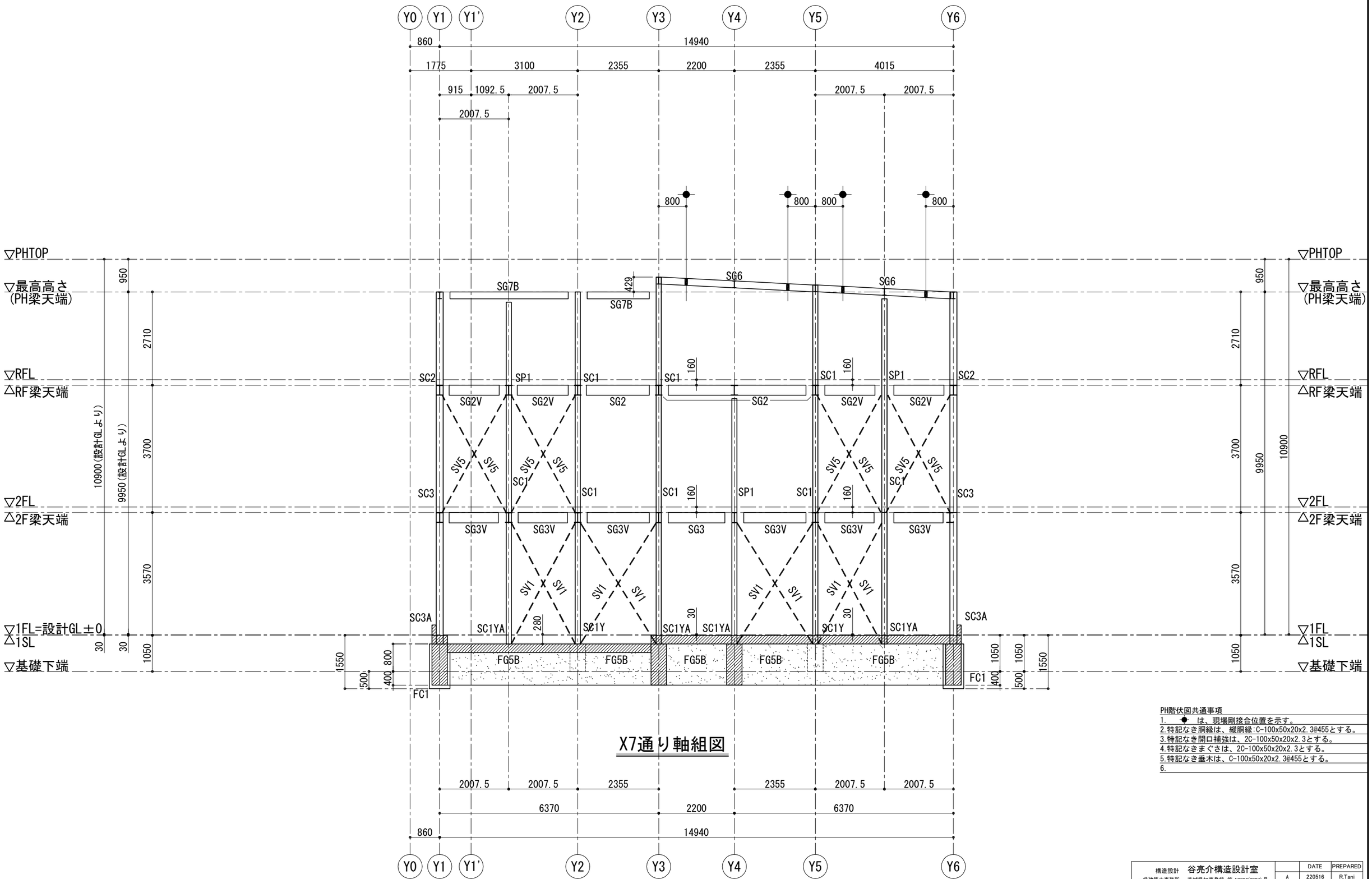

X7通り軸組図

PH階伏図共通事項

1. ● は、現場剛接合位置を示す。
2. 特記なき胴縁は、縦胴縁:C-100x50x20x2.3@455とする。
3. 特記なき開口補強は、2C-100x50x20x2.3とする。
4. 特記なきまぐさは、2C-100x50x20x2.3とする。
5. 特記なき垂木は、C-100x50x20x2.3@455とする。
6.

構造設計	谷亮介構造設計室		DATE	PREPARED
一級建築士事務所	茨城県知事登録 第 A3884(3004) 号	A	220516	R.Tani
一級建築士	大臣登録 第355135号 谷 亮介	B		
構造設計一級建築士	第10871号	C		

株式会社 engine 〒154-0001 東京都世田谷区池尻3-4-5 tel03-5431-3880
一級建築士事務所 吉デザイン設計事務所 〒305-0817 茨城県つくば市研究学園4-6-3 tel029-886-5682
一級建築士事務所茨城県知事登録 第A3343(3005)号
一級建築士大臣登録 第353023号 吉川直行

TITLE	TYPE OF DRAWING	SCALE	DRAWING BY	DATE	NO
伏見稲荷OICYビレッジ新築工事	軸組図(18)	1/100		22.05.16	S-32

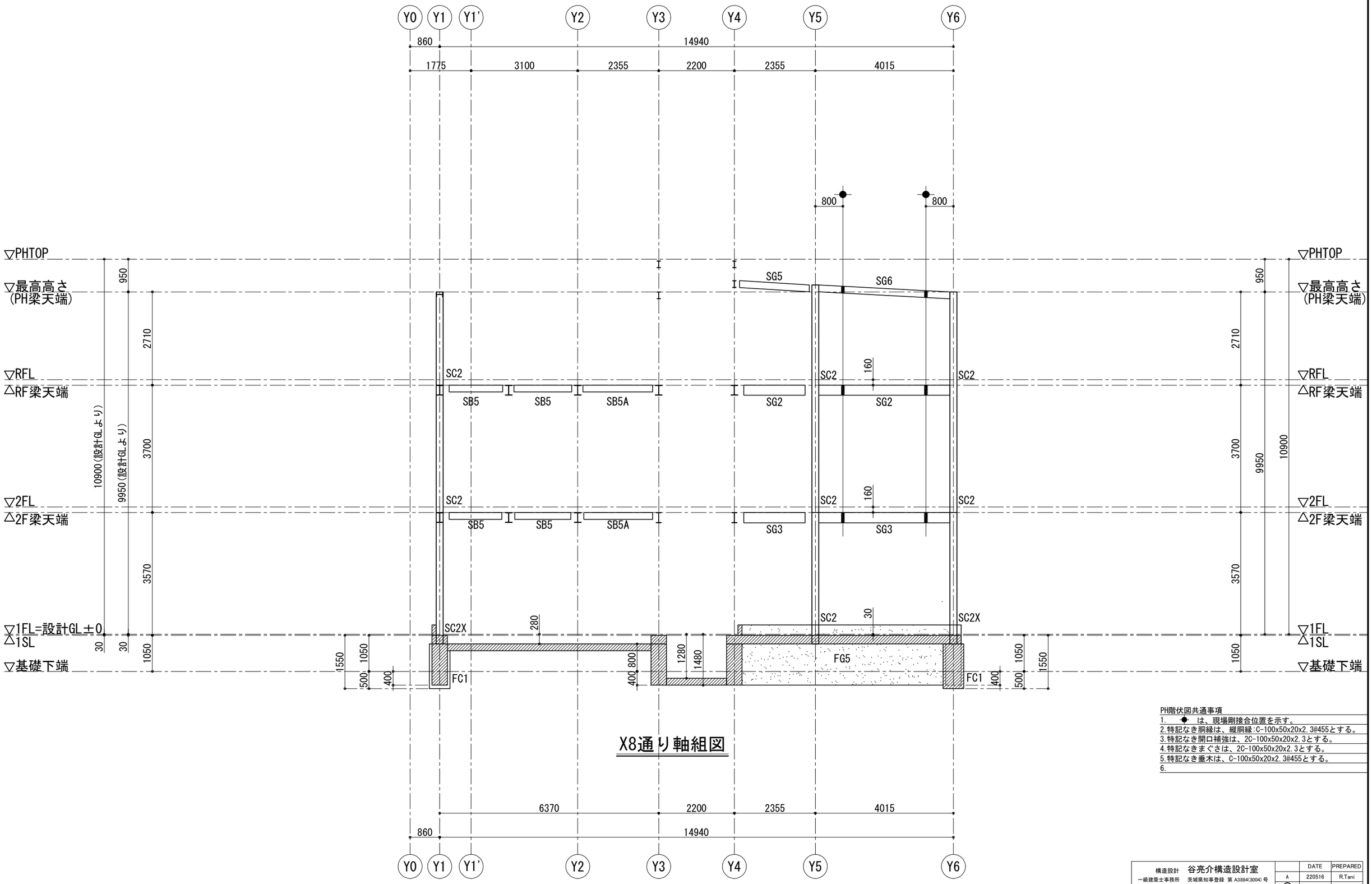

X8通り軸組図

PH階伏図共通事項

1. ● は、現場剛接合位置を示す。
2. 特記なき胴縁は、縦胴縁:C-100x50x20x2.3@455とする。
3. 特記なき開口補強は、2C-100x50x20x2.3とする。
4. 特記なきまぐさは、2C-100x50x20x2.3とする。
5. 特記なき垂木は、C-100x50x20x2.3@455とする。
6.

構造設計	谷亮介構造設計室		DATE	PREPARED
一級建築士事務所	茨城県知事登録 第A3884(3004)号	A	220516	R.Tani
一級建築士	大臣登録 第355135号 谷 亮介	B		
構造設計一級建築士	第10871号	C		

株式会社 engine 〒154-0001 東京都世田谷区池尻3-4-5 tel03-5431-3880
一級建築士事務所 吉デザイン設計事務所 〒305-0817 茨城県つくば市研究学園4-6-3 tel029-886-5682
一級建築士事務所茨城県知事登録 第A3343(3005)号
一級建築士大臣登録 第353023号 吉川直行

TITLE	TYPE OF DRAWING	SCALE	DRAWING BY	DATE	NO
伏見稲荷OICYビレッジ新築工事	軸組図(19)	1/100		22.05.16	S-33

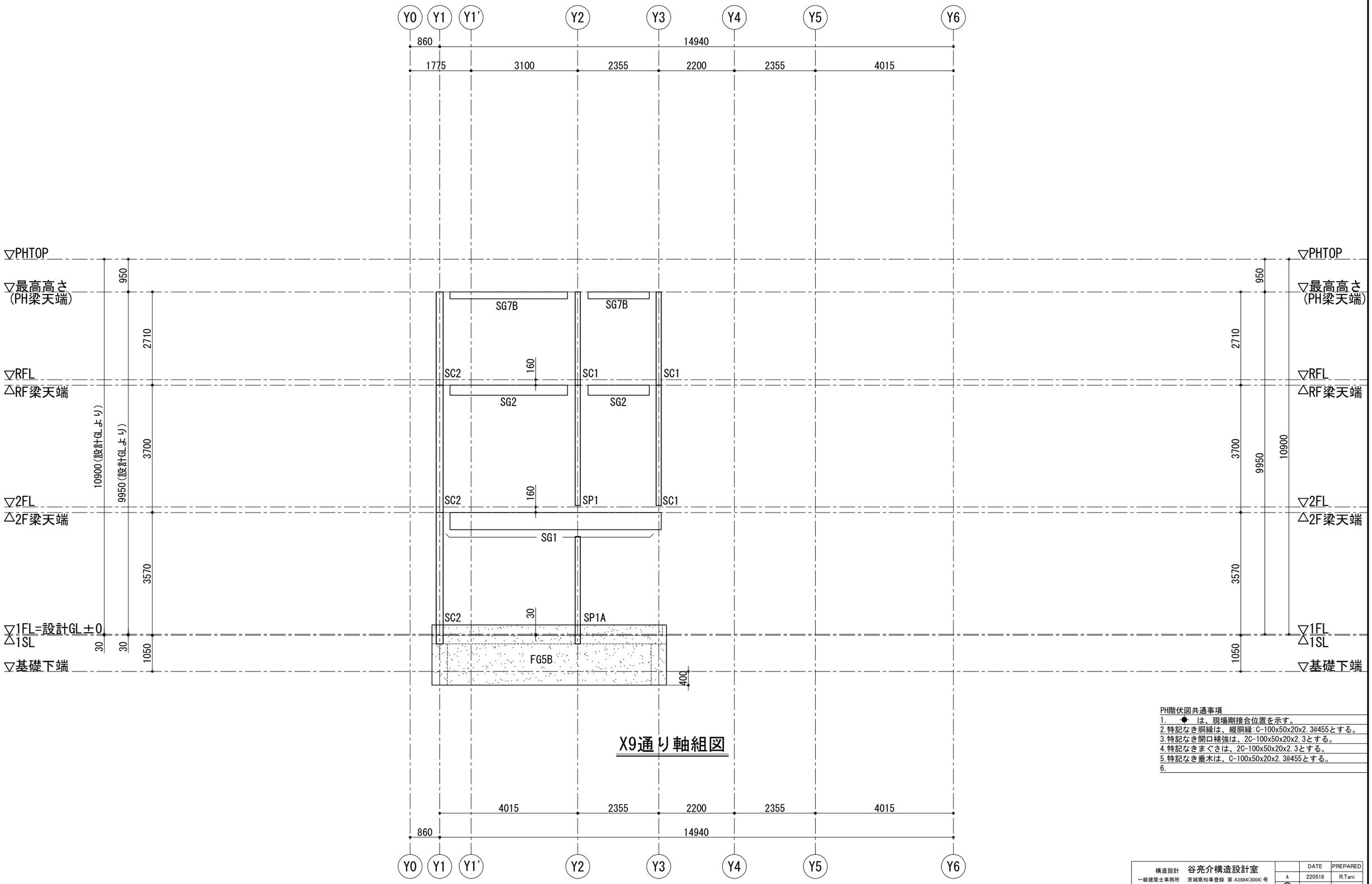

X9通り軸組図

PH階伏図共通事項

1. ● は、現場剛接合位置を示す。
2. 特記なき胴縁は、縦胴縁:C-100x50x20x2.3@455とする。
3. 特記なき開口補強は、2C-100x50x20x2.3とする。
4. 特記なきまぐさは、2C-100x50x20x2.3とする。
5. 特記なき垂木は、C-100x50x20x2.3@455とする。
6.

構造設計	谷亮介構造設計室		DATE	PREPARED
一級建築士事務所	茨城県知事登録 第A3884(3004)号	A	220516	R.Tani
一級建築士	大臣登録 第355135号 谷 亮介	B		
構造設計一級建築士	第10871号	C		

株式会社 engine 〒154-0001 東京都世田谷区池尻3-4-5 tel03-5431-3880
一級建築士事務所 吉デザイン設計事務所 〒305-0817 茨城県つくば市研究学園4-6-3 tel029-886-5682
一級建築士事務所茨城県知事登録 第A3343(3005)号
一級建築士大臣登録 第353023号 吉川直行

TITLE 伏見稲荷OICYビレッジ新築工事

TYPE OF DRAWING 軸組図(20)

SCALE 1/100 | DRAWING BY | DATE 22.05.16 | NO S-34

地中梁断面リスト　注:巾止筋はD10-1000@とする。

符号	FG1(FB1)	FG1A	FG2	
位置	全断面	全断面	両端	中央
断面	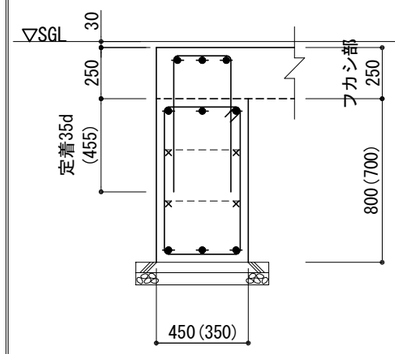	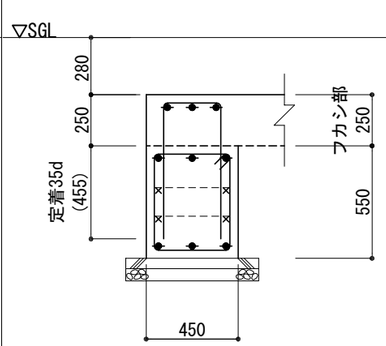	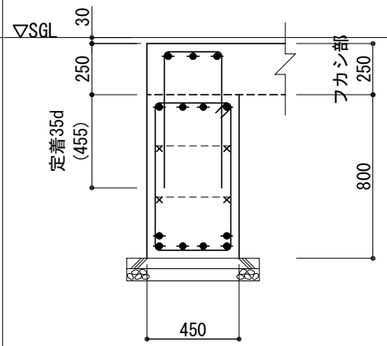	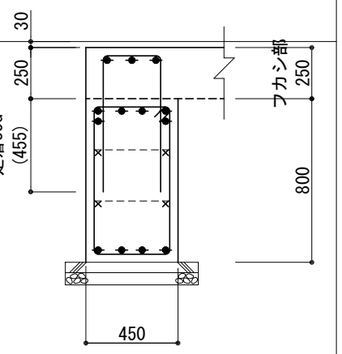
上端筋	3-D16	3-D16	4-D16	4/2-D16
下端筋	3-D16	3-D16	4/2-D16	4-D16
STP.	□ -D13-200@	□ -D13-200@	□ -D13-200@	□ -D13-200@
腹筋	4-D13	4-D13	4-D10	4-D10
備考	※腹筋の定着長はL2以上とする	※腹筋の定着長はL2以上とする	-	

符号	FG3	FG4(FG4B)	FG4A	
位置	全断面	全断面	端部	中央
断面	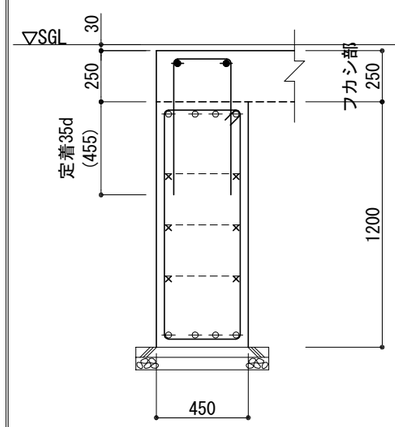	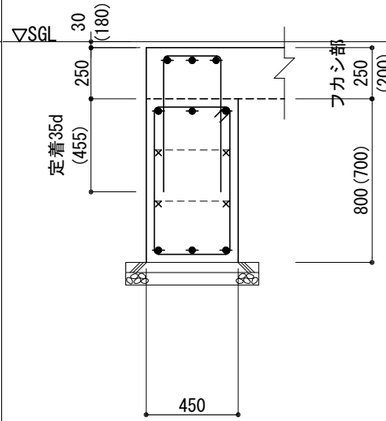	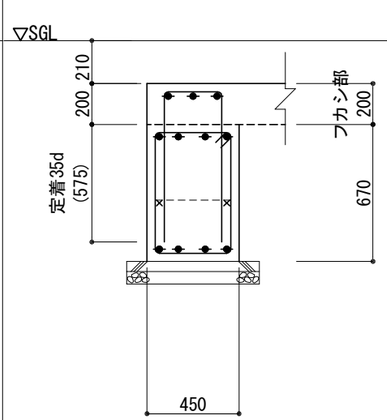	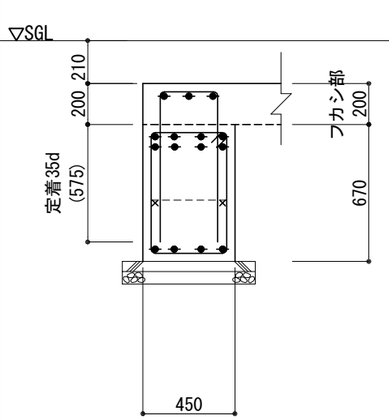
上端筋	4-D22	3-D16	4-D16	4/4-D16
下端筋	4-D22	3-D16	4-D16	4-D16
STP.	□-D13-200@	□ -D13-200@	□ -D13-200@	□ -D13-200@
腹筋	6-D10	4-D10	2-D10	2-D10
備考	-	-	-	※2段筋は直交する地中梁の面まで延す

地中梁上部フカシ配筋要領 ハンチ部補強筋

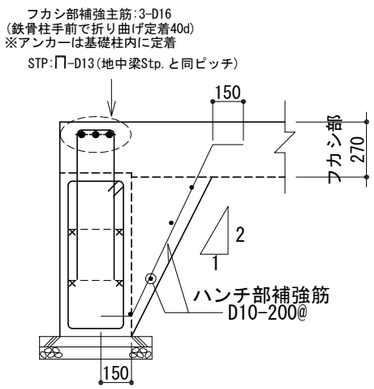

耐圧版主筋定着要領図

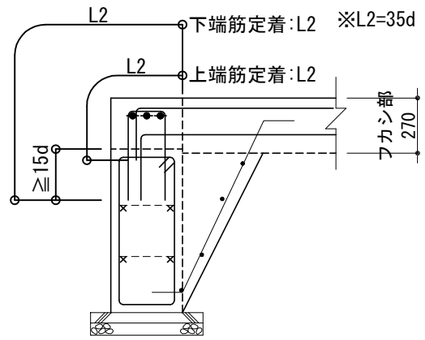

地中梁主筋 上下位置関係要領図

・地中梁主筋の重ね継手長さ、定着長さは 40d とする
・地中梁主筋はX方向の主筋を上側とする

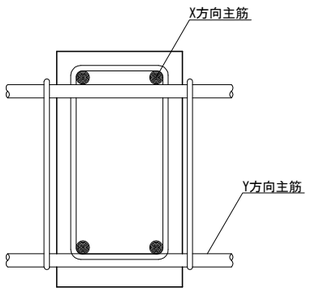

構造設計一級建築士事務所	谷亮介構造設計室 茨城県知事登録 第 A3884(3004) 号 一級建築士 大臣登録 第355135号 谷 亮介 構造設計一級建築士 第10871号		DATE	PREPARED
		A	220516	R.Tani
		B		
		C		

株式会社 engine　〒154-0001 東京都世田谷区池尻3-4-5　tel03-5431-3880

一級建築士事務所 吉デザイン設計事務所　〒305-0817 茨城県つくば市研究学園4-6-3 tel029-886-5682
一級建築士事務所茨城県知事登録 第A3343(3005)号
一級建築士大臣登録 第353023号 吉川直行

TITLE: 伏見稲荷OICYビレッジ新築工事

TYPE OF DRAWING: RC部材断面リスト(1)

SCALE: 1/30　DRAWING BY:　DATE: 22.05.16　NO: S-35

地中梁断面リスト

注:巾止筋はD10-1000@とする。

符号	FG6	FG6A		FG6B	
位置	全断面	左端	中央・右端	左端・中央	右端
断面	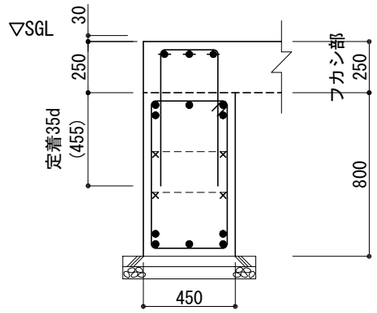	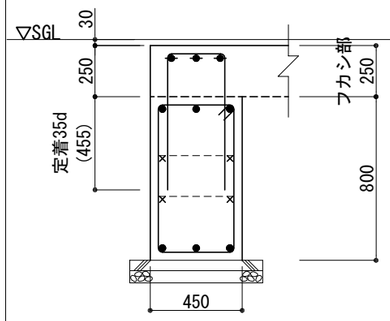	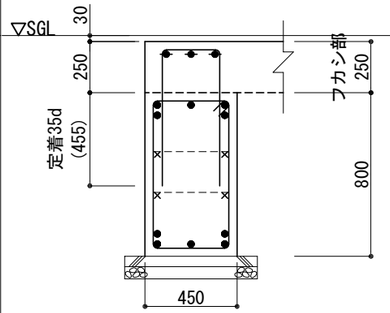	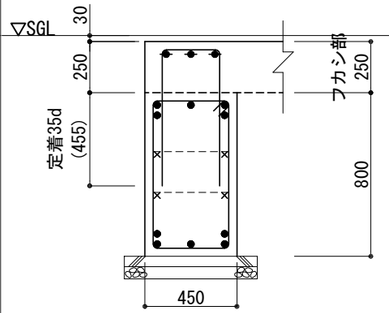	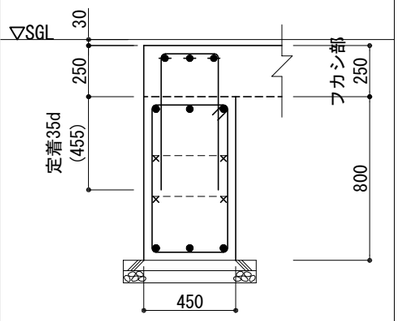
上端筋	3/2-D19	3-D19	3/2-D19	3/2-D19	3-D19
下端筋	3/2-D19	3-D19	3/2-D19	3/2-D19	3-D19
STP.	□ -D13-200@	□ -D13-200@	□ -D13-200@	□ -D13-200@	□ -D13-200@
腹筋	4-D10	4-D13	4-D13	4-D13	4-D13
備考	-	※腹筋の定着長はL2以上とする	※2段筋は直交する地中梁の面まで延す	※2段筋は直交する地中梁の面まで延す	※腹筋の定着長はL2以上とする(X4通り)

符号	FG5	FG5A	FG5B
位置	全断面	全断面	全断面
断面	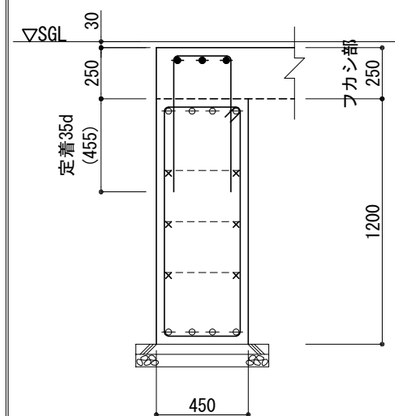	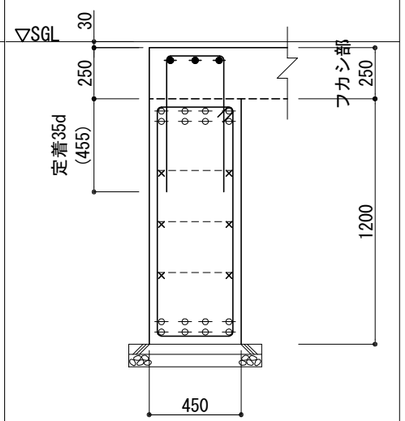	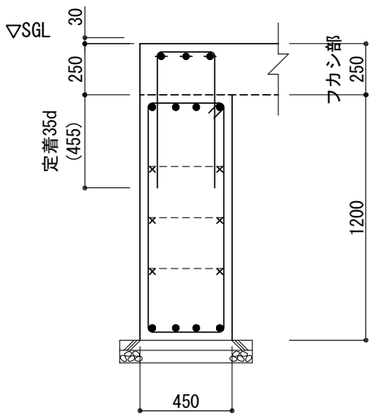
上端筋	4-D22	4/4-D22	4-D19
下端筋	4-D22	4/4-D22	4-D19
STP.	□ -D13-200@	□ -D13-200@	□ -D13-200@
腹筋	6-D13	6-D13	6-D13
備考	※腹筋の定着長はL2以上とする	-	※腹筋の定着長はL2以上とする

構造設計 谷亮介構造設計室		DATE	PREPARED
一級建築士事務所 茨城県知事登録 第 A3884(3004) 号	A	220516	R.Tani
一級建築士 大臣登録 第355135号 谷 亮介	B		
構造設計一級建築士 第10871号	C		

株式会社 engine 〒154-0001 東京都世田谷区池尻3-4-5 tel03-5431-3880

一級建築士事務所 吉デザイン設計事務所 〒305-0817 茨城県つくば市研究学園4-6-3 tel029-886-5682
一級建築士事務所茨城県知事登録 第A3343(3005)号
一級建築士大臣登録 第353023号 吉川直行

TITLE 伏見稲荷OICYビレッジ新築工事

TYPE OF DRAWING RC部材断面リスト(2)

SCALE 1/30 | DRAWING BY | DATE 22.05.16 | NO S-36

基礎柱断面リスト

符号	FC1	
柱符号	SC2X	SC3A
断面	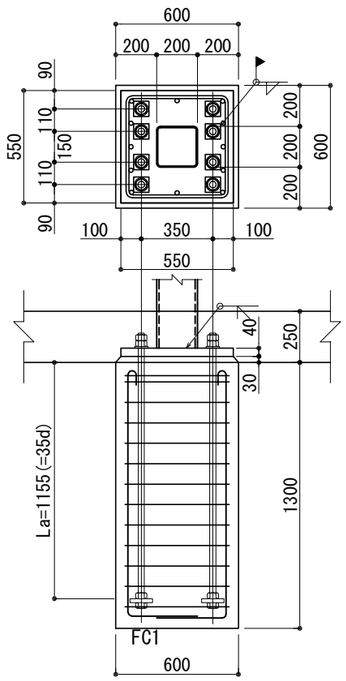	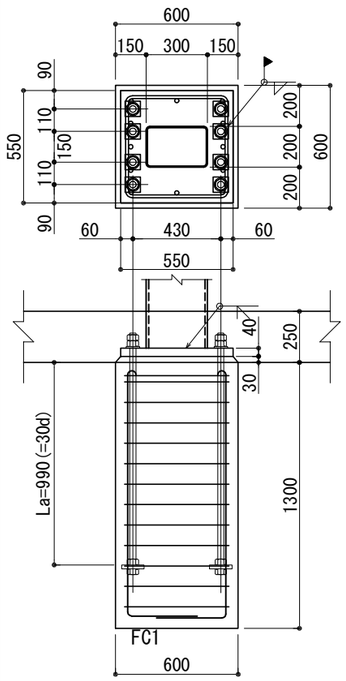
ﾍﾞｰｽﾌﾟﾚｰﾄ	B.PL-40x550x550(SN490C)	B.PL-40x550x550(SN490C)
ｱﾝｶｰﾎﾞﾙﾄ	8-M33(ABR) La=1155mm(SNR490),D.nut	8-M33(ABR) La=990mm(SNR490),D.nut
基礎柱型	600x600xH1300	600x600xH1300
主筋	12-D19(SD345)	12-D19(SD345)
Hoop	□-D13@100(SD295)※topはダブル	□-D13@100(SD295)※topはダブル

立上り断面リスト

位置	鉛直断面
断面	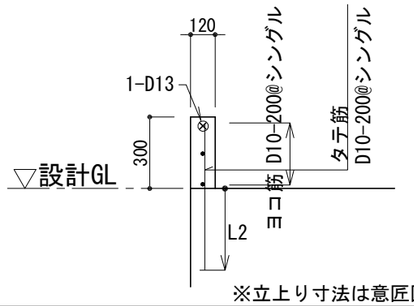

※立上り寸法は意匠図による

スラブ断面リスト

注:巾止筋はD10-1000@とする。

符号	FS1	
位置	端部	中央
断面	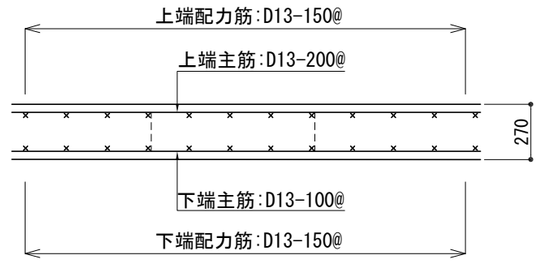	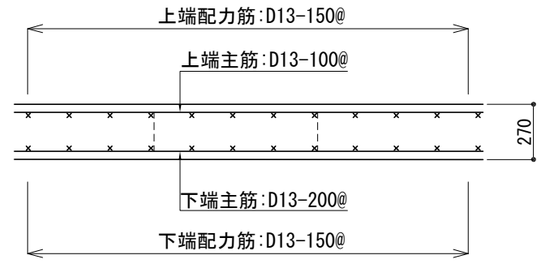

符号	FS2	
位置	端部	中央
断面	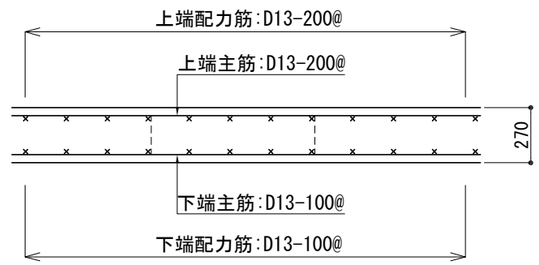	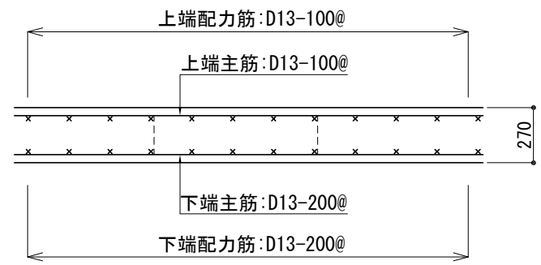

符号	FS3, (FS4)	FS5, FS6
位置	全断面	全断面
断面	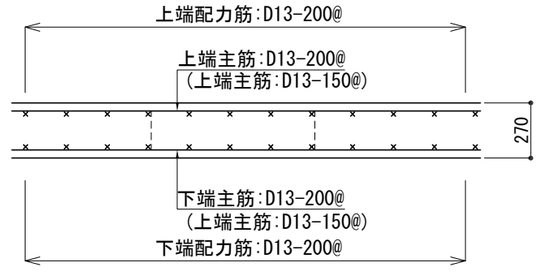	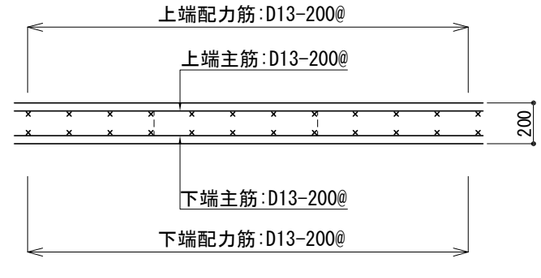

※( )内は、FS4の配筋を示す

構造設計 谷亮介構造設計室		DATE	PREPARED
一級建築士事務所 茨城県知事登録 第A3884(3004)号	A	220516	R.Tani
一級建築士 大臣登録 第355135号 谷 亮介	B		
構造設計一級建築士 第10871号	C		

株式会社 engine 〒154-0001 東京都世田谷区池尻3-4-5 tel03-5431-3880
一級建築士事務所 吉デザイン設計事務所 〒305-0817 茨城県つくば市研究学園4-6-3 tel029-886-5682
一級建築士事務所茨城県知事登録 第A3343(3005)号
一級建築士大臣登録 第353023号 吉川直行

TITLE 伏見稲荷OICYビレッジ新築工事

TYPE OF DRAWING RC部材断面リスト(3)

SCALE 1/30 | DRAWING BY | DATE 22.05.16 | NO S-37

鉄骨柱および柱脚断面リスト

※SC1Xは，アンカーボルトのスタンスが広い方向をX方向とする。(SC1Y，SC1YAはY方向)

符　号	SC1，SP1，SP1A，SC1A(溶接有)	SC1X(溶接有)	SC1Y(溶接有)	SC1YA(溶接有)
断　面	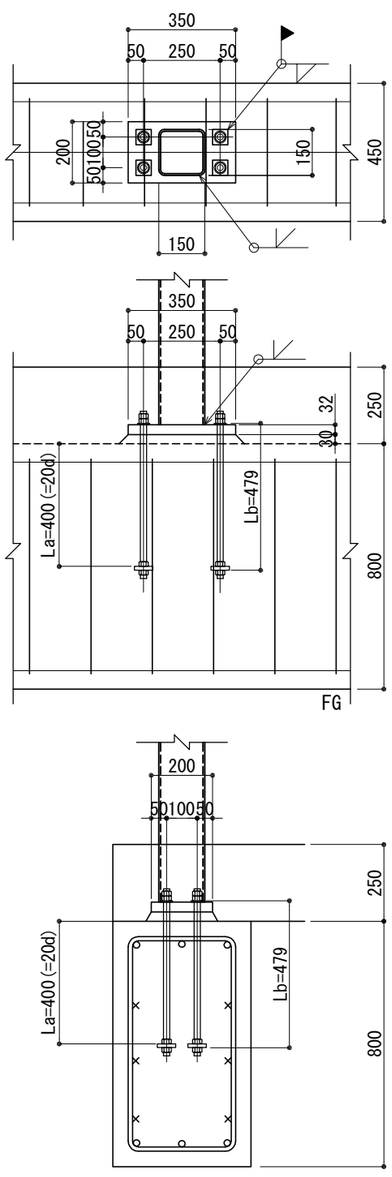	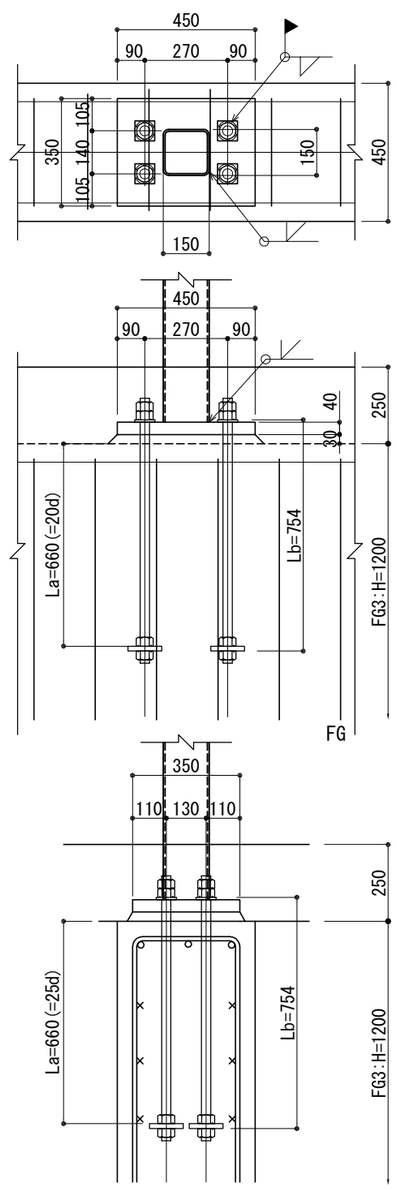	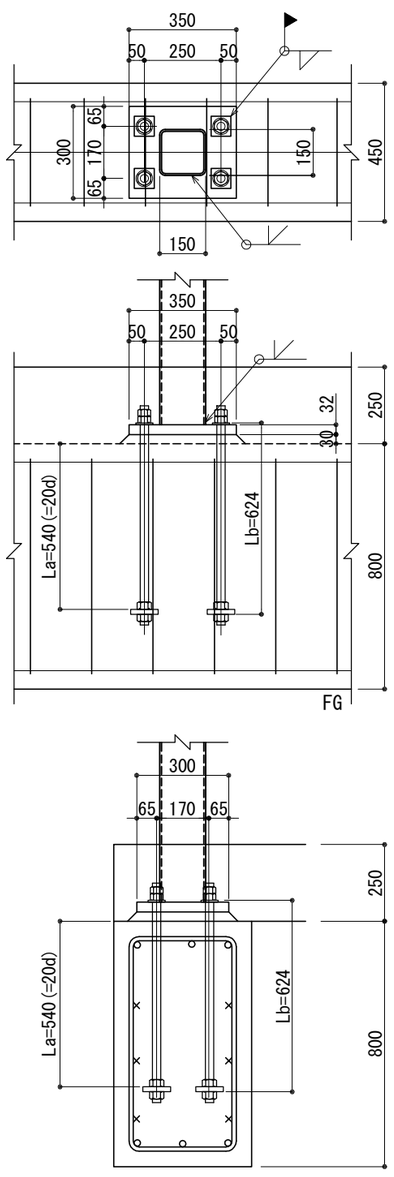	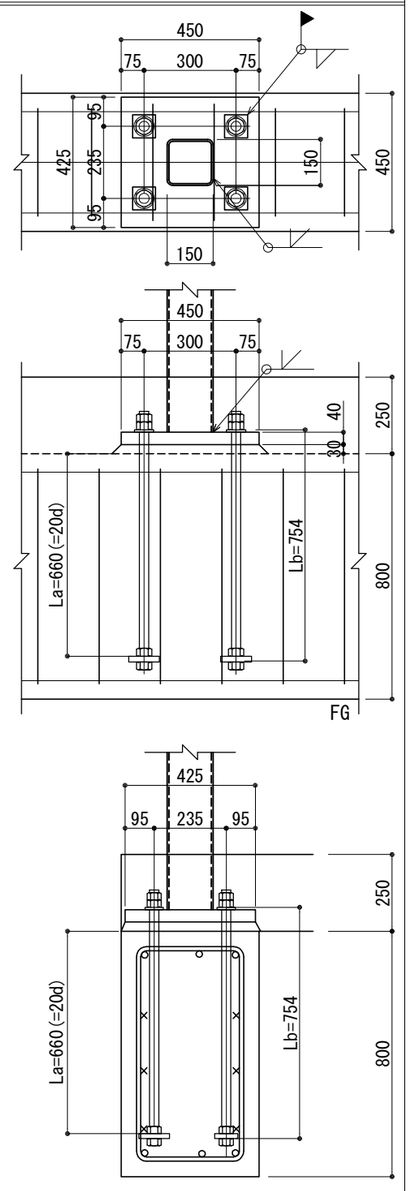
柱部材	□-150x150x12(BCR295)	□-150x150x12(BCR295)	□-150x150x12(BCR295)	□-150x150x12(BCR295)
ﾍﾞｰｽﾌﾟﾚｰﾄ	B.PL-32x350x200(SN490C)：X方向長手 ※SC1A，SP1Aは、B.PL-32x200x350：Y方向長手	B.PL-40x450x350(SN490C)	B.PL-32x300x350(SN490C)	B.PL-40x425x450(SN490C)
ｱﾝｶｰﾎﾞﾙﾄ	4-M20(ABR) La=400mm(SNR400)，ﾀﾞﾌﾞﾙﾅｯﾄ	4-M33(ABR) La=660mm(SNR490)，ﾀﾞﾌﾞﾙﾅｯﾄ	4-M27(ABR) La=540mm(SNR490)，ﾀﾞﾌﾞﾙﾅｯﾄ	4-M33(ABR) La=660mm(SNR490)，ﾀﾞﾌﾞﾙﾅｯﾄ
定着板	■-60x60xt12(SS400)	■-100x100xt16(SS400)	■-90x90xt16(SS400)	■-100x100xt16(SS400)
備考	無収縮モルタルt=30	無収縮モルタルt=30	無収縮モルタルt=30	無収縮モルタルt=30
	SC1Aのみ溶接用座金プレート：50x50x6(SN400B)	溶接用座金プレート：65x65x6(SN400B)	溶接用座金プレート：65x65x6(SN400B)	溶接用座金プレート：65x65x6(SN400B)

構造設計　谷亮介構造設計室		DATE	PREPARED
一級建築士事務所　茨城県知事登録 第 A3884(3004) 号	A	220516	R.Tani
一級建築士　大臣登録 第355135号　谷 亮介	B		
構造設計一級建築士 第10871号	C		

株式会社 engine　〒154-0001 東京都世田谷区池尻3-4-5 tel03-5431-3880

一級建築士事務所 吉デザイン設計事務所　〒305-0817 茨城県つくば市研究学園4-6-3 tel029-886-5682
一級建築士事務所茨城県知事登録 第A3343(3005)号
一級建築士大臣登録 第353023号 吉川直行

TITLE：伏見稲荷OICYビレッジ新築工事

TYPE OF DRAWING：柱脚断面リスト(1)

SCALE：1/20　DRAWING BY：　DATE：22.05.16　NO：S-38

鉄骨柱および柱脚断面リスト

※SC2X, SC3X, SC3XA は, アンカーボルトのスタンスが広い方向をX方向とする。

符　号	SC2	SC2X(溶接有)	SC3	SC3A(溶接有)
断　面	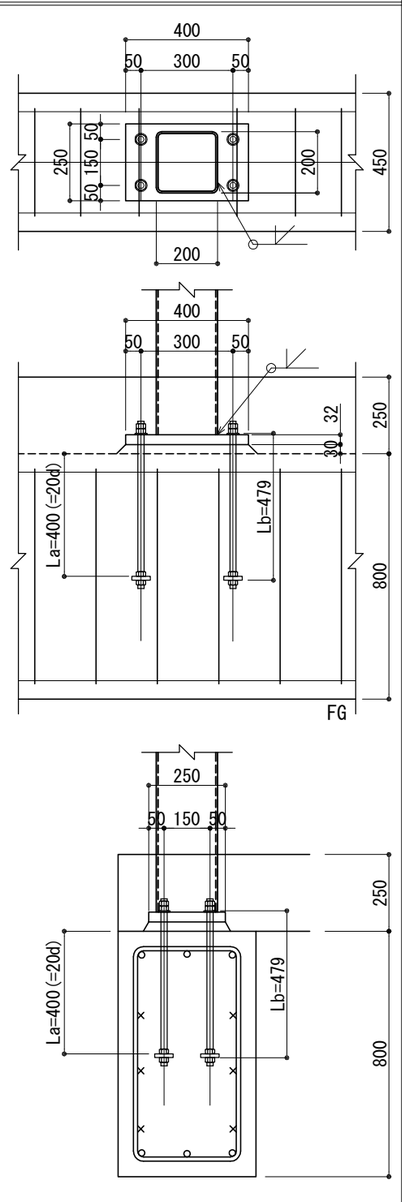	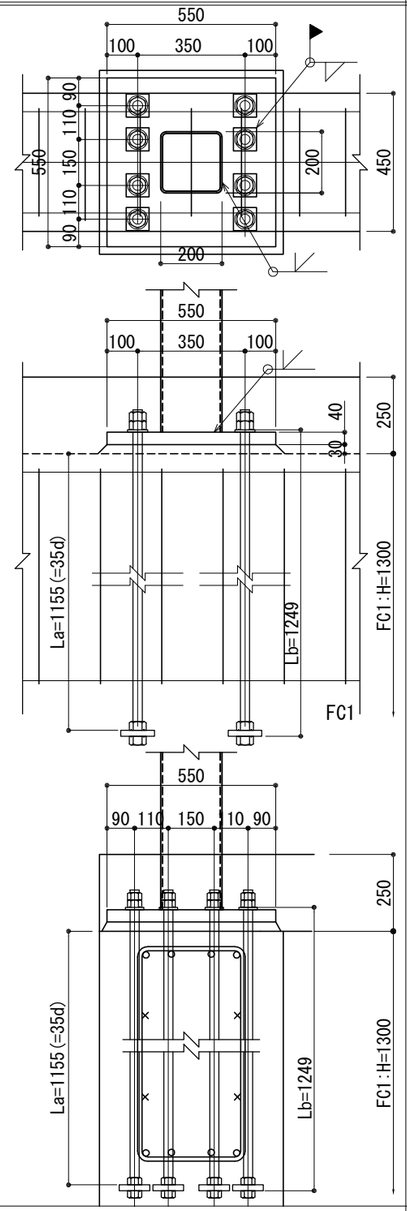	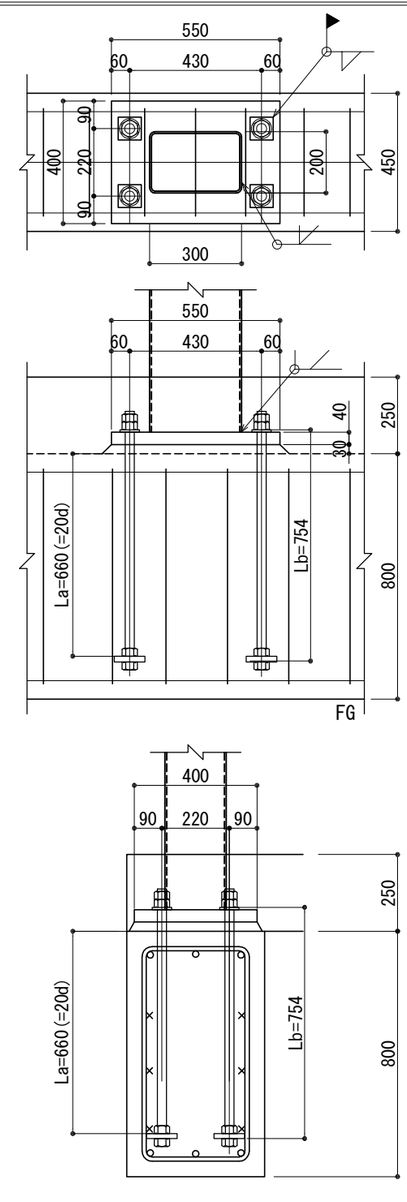	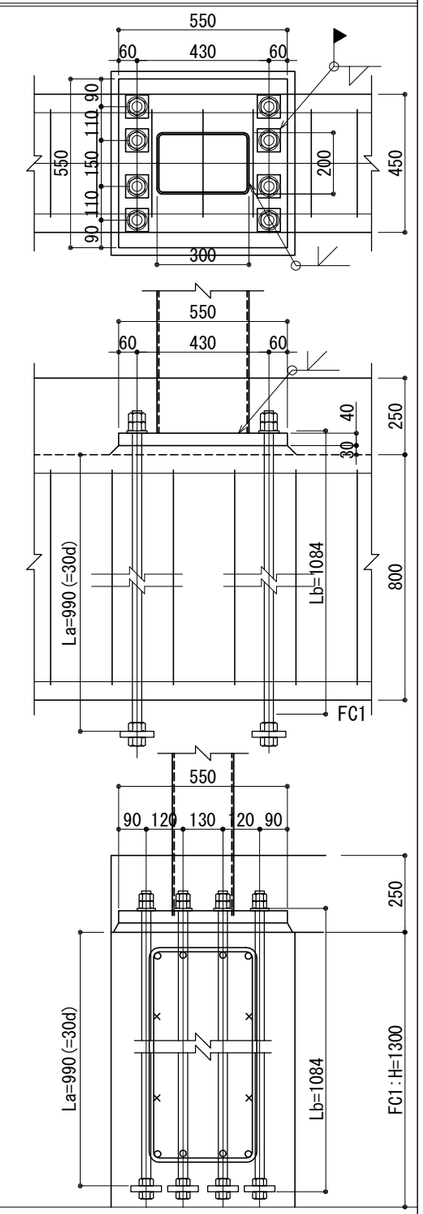
柱部材	□-200x200x12(BCR295)	□-200x200x12(BCR295)	□-300x200x12(BCR295)	□-300x200x12(BCR295)
ﾍﾞｰｽﾌﾟﾚｰﾄ	B. PL-32x400x250(SN490C)	B. PL-40x550x550(SN490C)	B. PL-40x550x400(SN490C)	B. PL-40x550x550(SN490C)
ｱﾝｶｰﾎﾞﾙﾄ	4-M20(ABR) La=400mm(SNR400) , ﾀﾞﾌﾞﾙﾅｯﾄ	8-M33(ABR) La=1155mm(SNR490) , ﾀﾞﾌﾞﾙﾅｯﾄ	4-M33(ABR) La=660mm(SNR490) , ﾀﾞﾌﾞﾙﾅｯﾄ	8-M33(ABR) La=990mm(SNR490) , ﾀﾞﾌﾞﾙﾅｯﾄ
定着版	■-60x60xt12(SS400)	■-100x100xt16(SS400)	■-100x100xt16(SS400)	■-100x100xt16(SS400)
備考	無収縮モルタルt=30	無収縮モルタルt=30	無収縮モルタルt=30	無収縮モルタルt=30
	-	溶接用座金プレート:65x65x6(SN400B)	溶接用座金プレート:65x65x6(SN400B)	溶接用座金プレート:65x65x6(SN400B)

構造設計	谷亮介構造設計室		DATE	PREPARED
一級建築士事務所	茨城県知事登録 第 A3884(3004) 号	A	220516	R.Tani
一級建築士	大臣登録 第355135号 谷 亮介	B		
構造設計一級建築士	第10871号	C		

株式会社 engine　〒154-0001 東京都世田谷区池尻3-4-5 tel03-5431-3880

一級建築士事務所 吉デザイン設計事務所　〒305-0817 茨城県つくば市研究学園4-6-3 tel029-886-5682
一級建築士事務所茨城県知事登録 第A3343(3005)号
一級建築士大臣登録 第353023号 吉川直行

TITLE: 伏見稲荷OICYビレッジ新築工事

TYPE OF DRAWING: 柱脚断面リスト(2)

SCALE: 1/20　DRAWING BY:　DATE: 22.05.16　NO: S-39

鉄骨柱断面リスト

柱符号	SC1, SC1A, SC1X SC1Y, SC1YA	SC2, SC2X	SC3, SC3X, SC3XA	SP1, SP1A	SP2
断面	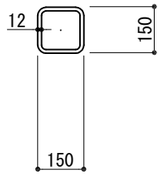	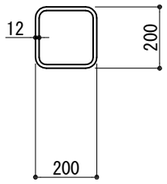	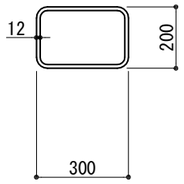	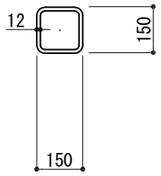	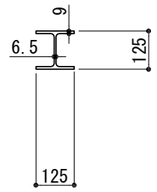
部材	□-150x150x12	□-200x200x12	□-300x200x12	□-150x150x12	H-125x125x6.5x9
材質	BCR295	BCR295	STKR490	BCR295	SN400B

デッキスラブ断面リスト

符号	DS1, DS2, DS3, DS4, DS5, DS6, DS7
断面	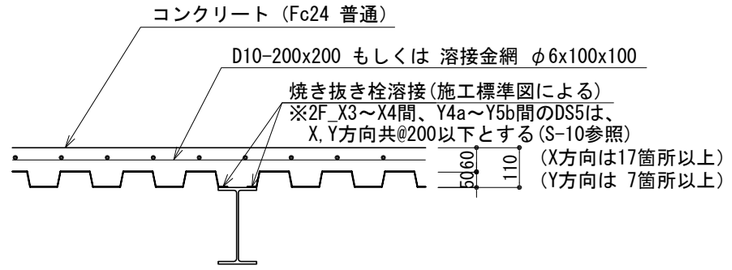 デッキプレート(QLデッキ QL99-50 t=1.2mm 同等品) デッキ山上コンクリート厚t=60mm

鉄骨梁断面リスト

※両端ピン接合の部材は、SN400BからSS400への変更も可とする。

梁符号	SG1	SG1A	SG2, SG2V, SB2, SB2B	SB2A	SG3, SG3V, SB3
断面	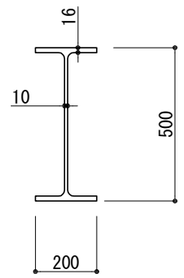	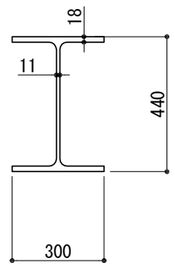	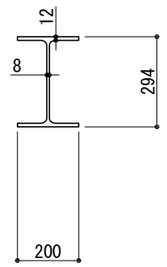	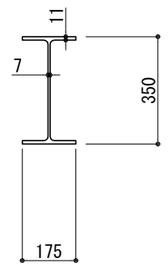	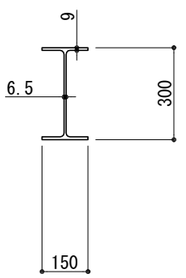
部材	H-500x200x10x16	H-440x300x11x18	H-294x200x8x12	H-350x175x7x11	H-300x150x6.5x9
材質	SN400B	SN400B	SN400B, SS400	SS400	SN400B, SS400
梁符号	SG5, SB5. SB5A	SG6, SB6A	SG6B（ヨコ使い）	SG7B（ヨコ使い）	SB8
断面	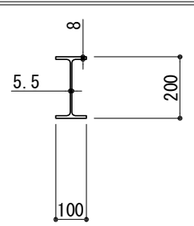	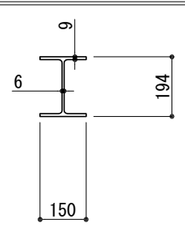	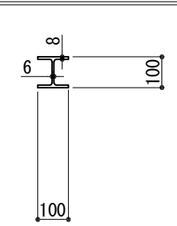	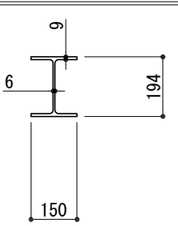	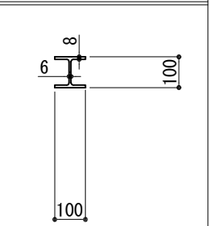
部材	H-200x100x5.5x8	H-194x150x6x9	H-100x100x6x8	H-194x150x6x9	H-100x100x6x8
材質	SN400B, SS400	SN400B, SS400	SN400B	SN400B	SS400

鉄骨柱継手リスト

符 号	SC1, SC2, SC3
断 面	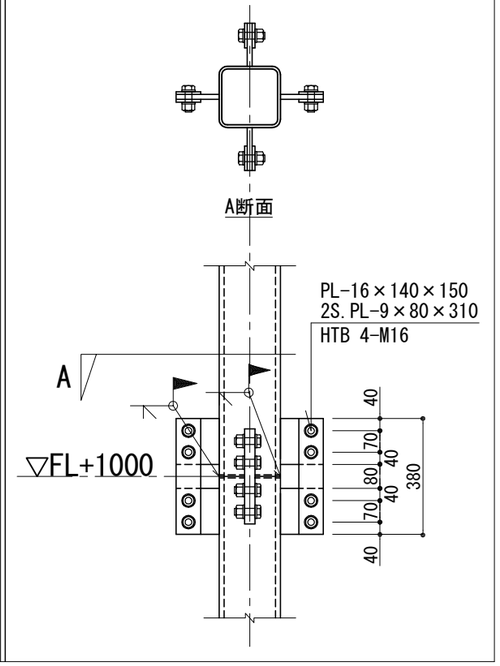

構造設計	谷亮介構造設計室		DATE	PREPARED
一級建築士事務所	茨城県知事登録 第 A3884(3004) 号	A	220516	R.Tani
一級建築士	大臣登録 第355135号 谷 亮介	B		
構造設計一級建築士	第10871号	C		

株式会社 engine 〒154-0001 東京都世田谷区池尻3-4-5 tel03-5431-3880
一級建築士事務所 吉デザイン設計事務所 〒305-0817 茨城県つくば市研究学園4-6-3 tel029-886-5682
一級建築士事務所茨城県知事登録 第A3343(3005)号
一級建築士大臣登録 第353023号 吉川直行

TITLE 伏見稲荷OICYビレッジ新築工事

TYPE OF DRAWING 鉄骨部材断面リスト

SCALE 1/20 | DRAWING BY | DATE 22.05.16 | NO S-40

仕口リスト

符　号	SC3/SG2	SC1/SG3	SC1/SG5	SC1/SG6
部　材	□-300x200x12 / H-294x200x8x12	□-150x150x12 / H-300x150x6.5x9	□-150x150x12 / H-200x100x5.5x8	□-150x150x12 / H-194x150x6x9
断　面	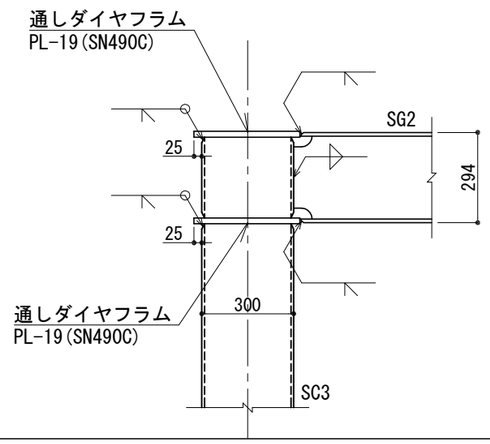	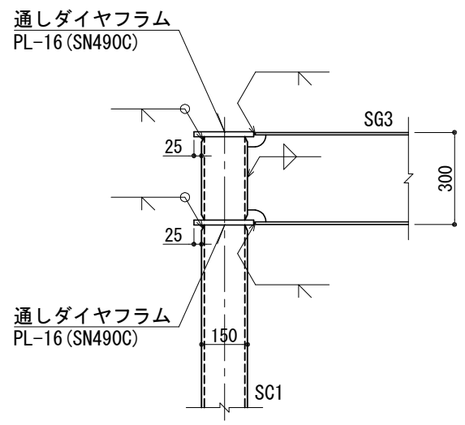	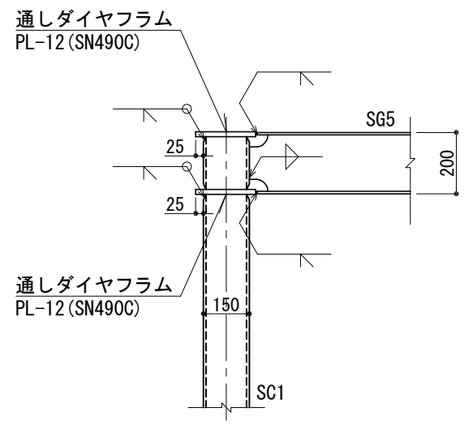	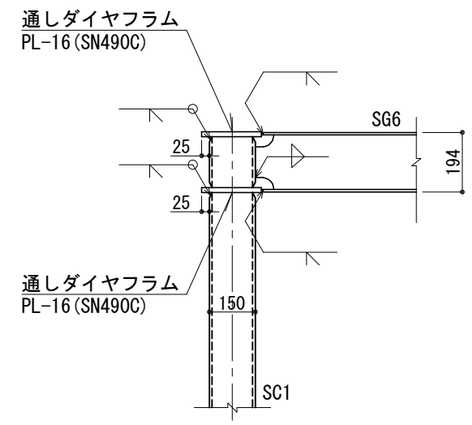

継手リスト

符号	SG2	SG3	SG5	SG6
部材	H-294x200x8x12	H-300x150x6.5x9	H-200x100x5.5x8	H-194x150x6x9
材質	SN400B	SN400B	SN400B	SN400B
断面	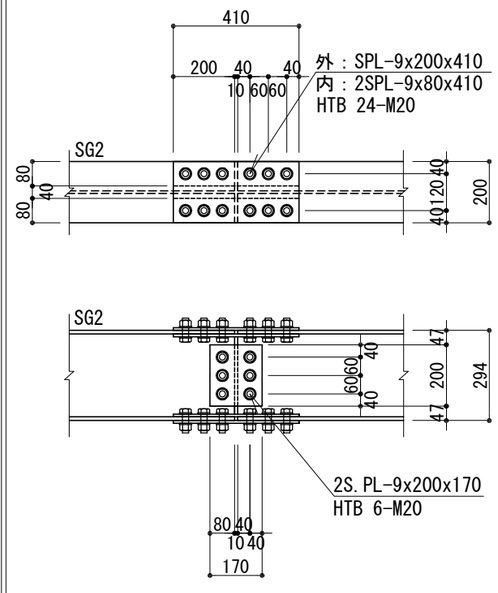	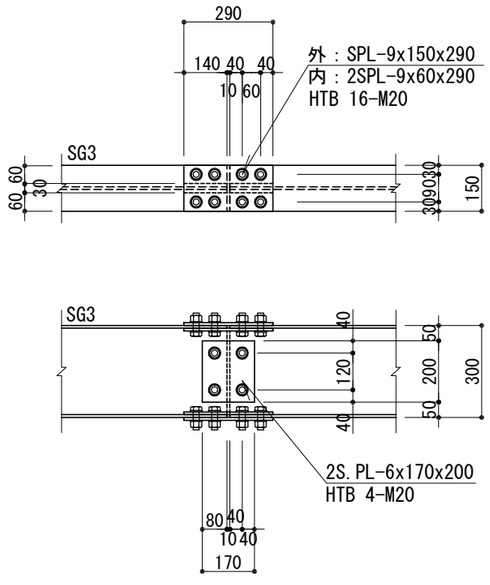	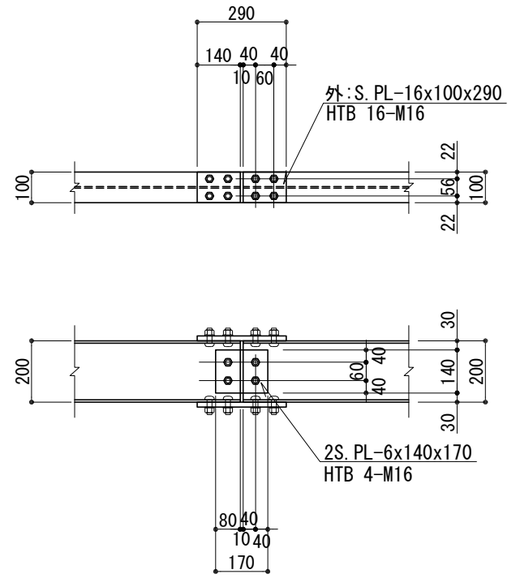	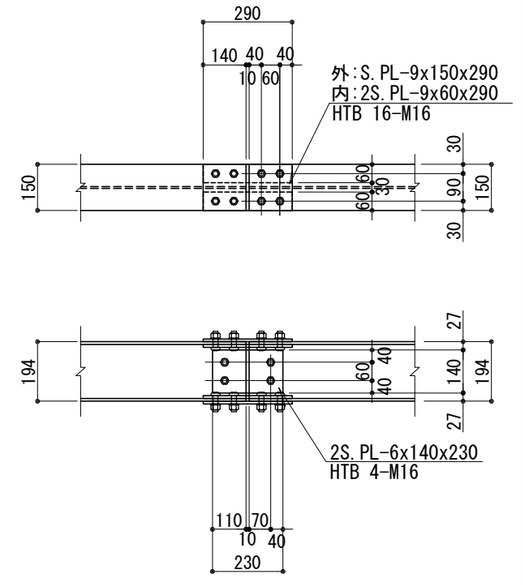

構造設計　谷亮介構造設計室 一級建築士事務所　茨城県知事登録　第 A3884(3004) 号 一級建築士　大臣登録　第355135号　谷 亮介 構造設計一級建築士　第10871号		DATE	PREPARED
	A	220516	R.Tani
	B		
	C		

株式会社 engine　〒154-0001 東京都世田谷区池尻3-4-5　tel03-5431-3880
一級建築士事務所　吉デザイン設計事務所　〒305-0817 茨城県つくば市研究学園4-6-3 tel029-886-5682
一級建築士事務所茨城県知事登録 第A3343(3005)号
一級建築士大臣登録 第353023号 吉川直行

TITLE　伏見稲荷OICYビレッジ新築工事

TYPE OF DRAWING　鉄骨部材仕口・継手リスト

SCALE　1/20　DRAWING BY　DATE　22.05.16　NO　S-41

鉄骨ピンジョイントリスト(1)

符号	SG1	SG1A	SG2, SB2
部材	H-500x200x10x16	H-440x300x11x18	H-294x200x8x12
材質	SN400B	SN400B	SN400B
断面	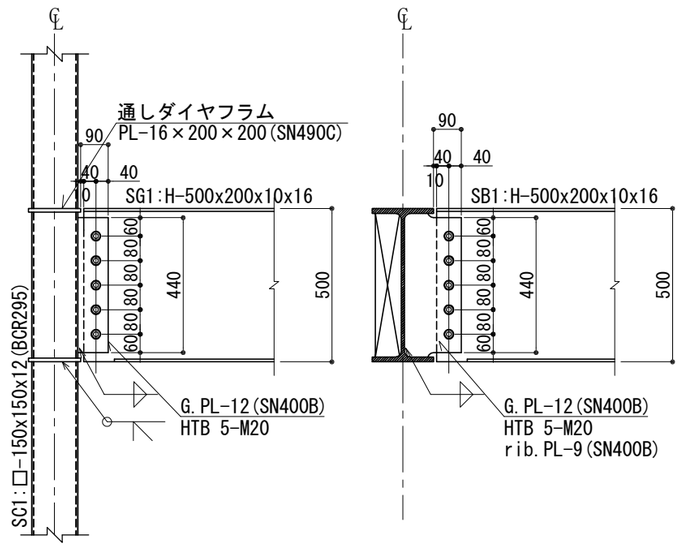	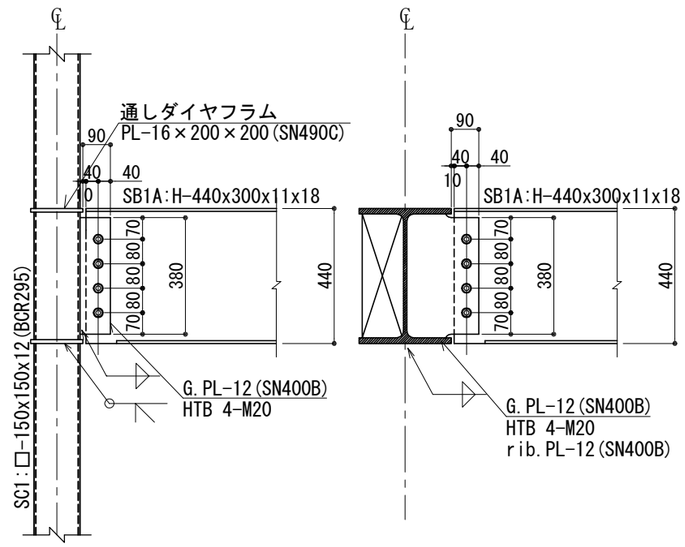	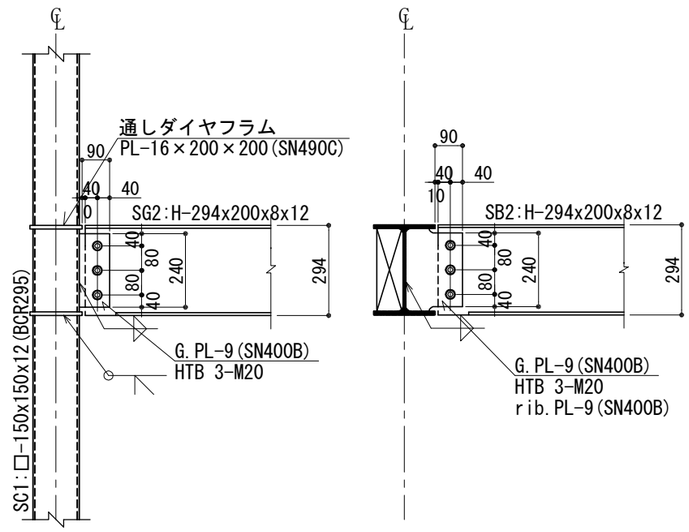

符号	SB2A	SG3, SB3	SG5, SB5
部材	H-350x175x7x11	H-300x150x6.5x9	H-200x100x5.5x8
材質	SN400B	SN400B	SN400B
断面	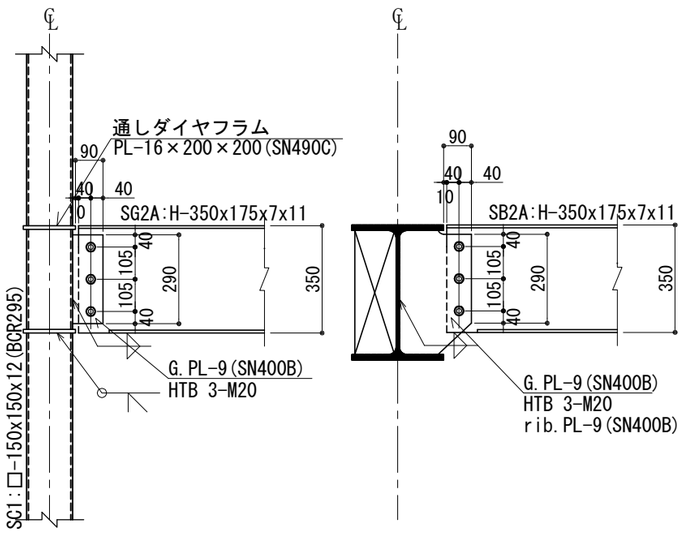	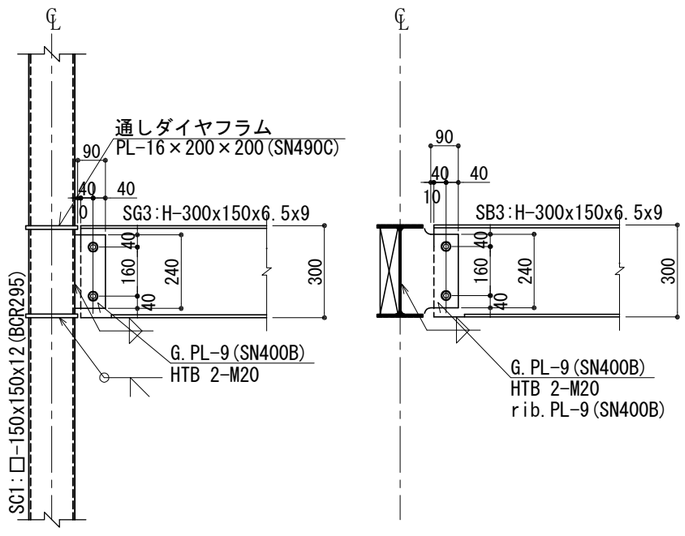	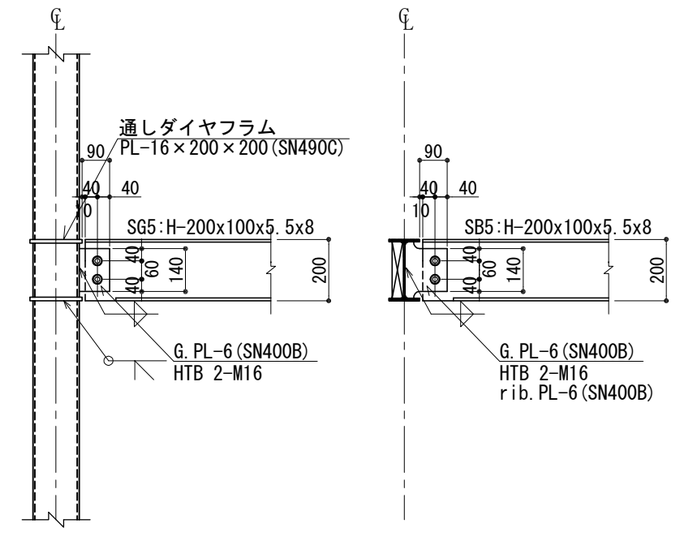

構造設計 谷亮介構造設計室		DATE	PREPARED
一級建築士事務所 茨城県知事登録 第 A3884(3004) 号	A	220516	R.Tani
一級建築士 大臣登録 第355135号 谷 亮介	B		
構造設計一級建築士 第10871号	C		

株式会社 engine 〒154-0001 東京都世田谷区池尻3-4-5 tel03-5431-3880

一級建築士事務所 吉デザイン設計事務所 〒305-0817 茨城県つくば市研究学園4-6-3 tel029-886-5682
一級建築士事務所茨城県知事登録 第A3343(3005)号
一級建築士大臣登録 第353023号 吉川直行

TITLE 伏見稲荷OICYビレッジ新築工事

TYPE OF DRAWING 鉄骨部材ジョイントリスト(1)

SCALE 1/20

DRAWING BY

DATE 22.05.16

NO S-42

鉄骨ピンジョイントリスト(2)

符号	SB2B	SG6, SB6A	SG6B
部材	H-294x200x8x12	H-194x150x6x9	H-100x100x6x8
材質	SS400	SN400B, SS400	SN400B
断面	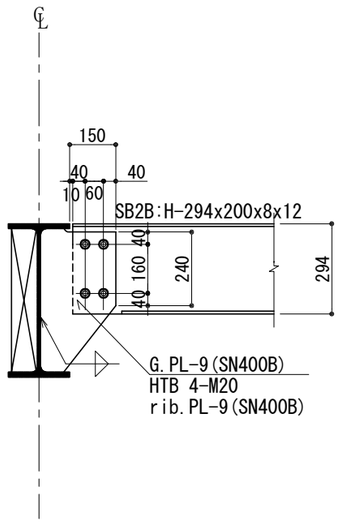	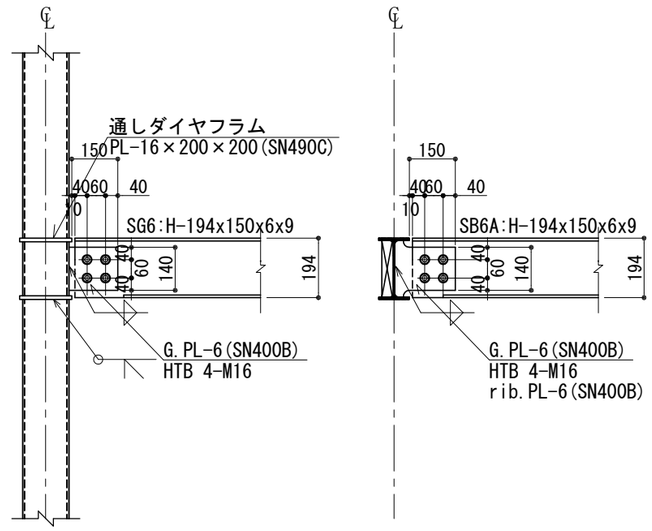	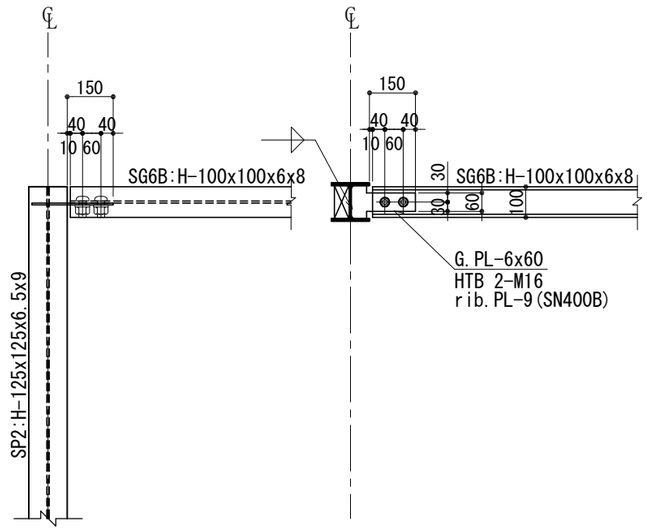
符号	SB5A	SB8	SG7B
部材	H-200x100x5.5x8	H-100x100x6x8	H-194x150x6x9
材質	SS400	SS400	SN400B
断面	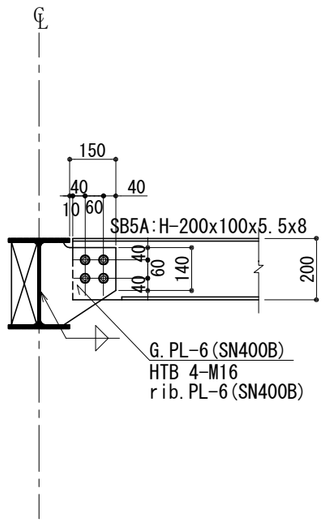	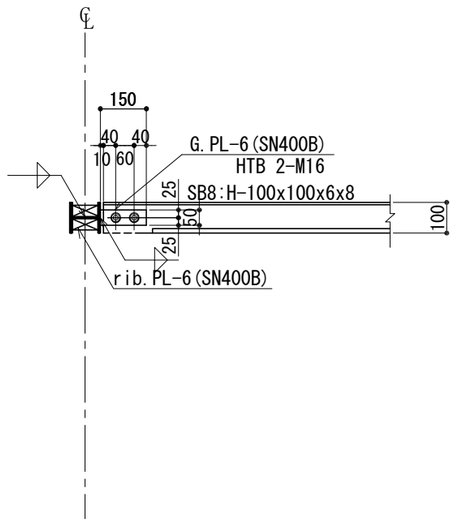	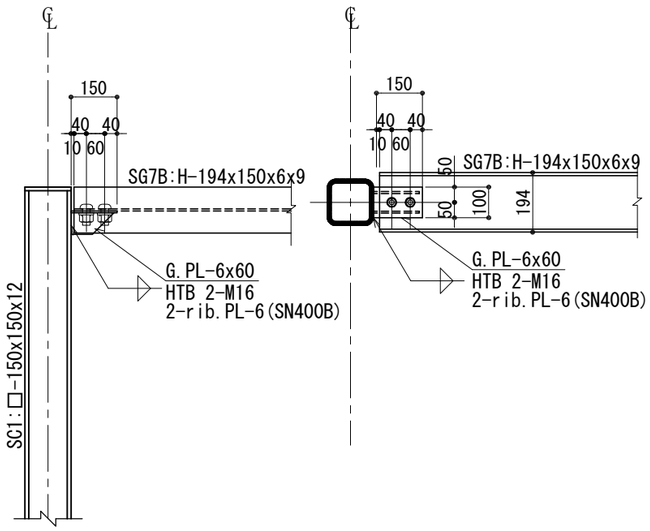

構造設計	谷亮介構造設計室		DATE	PREPARED
一級建築士事務所	茨城県知事登録 第A3884(3004)号	A	220516	R.Tani
一級建築士	大臣登録 第355135号 谷亮介	B		
構造設計一級建築士	第10871号	C		

株式会社 engine 〒154-0001 東京都世田谷区池尻3-4-5 tel03-5431-3880

一級建築士事務所 吉デザイン設計事務所 〒305-0817 茨城県つくば市研究学園4-6-3 tel029-886-5682
一級建築士事務所茨城県知事登録 第A3343(3005)号
一級建築士大臣登録 第353023号 吉川直行

TITLE	TYPE OF DRAWING	SCALE	DRAWING BY	DATE	NO
伏見稲荷OICYビレッジ新築工事	鉄骨部材ジョイントリスト(2)	1/20		22.05.16	S-43

ブレース枠梁鉄骨ピンジョイントリスト(3)

符号	SG2V	SG3V
部材	H-294x200x8x12	H-300x150x6.5x9
材質	SN400B	SN400B
断面 符号 部材 材質 断面	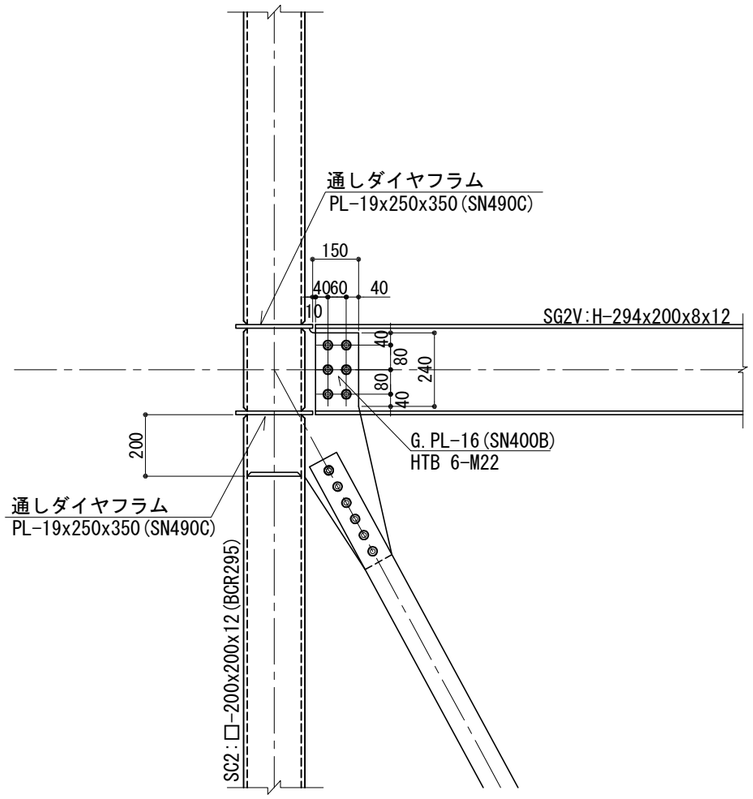	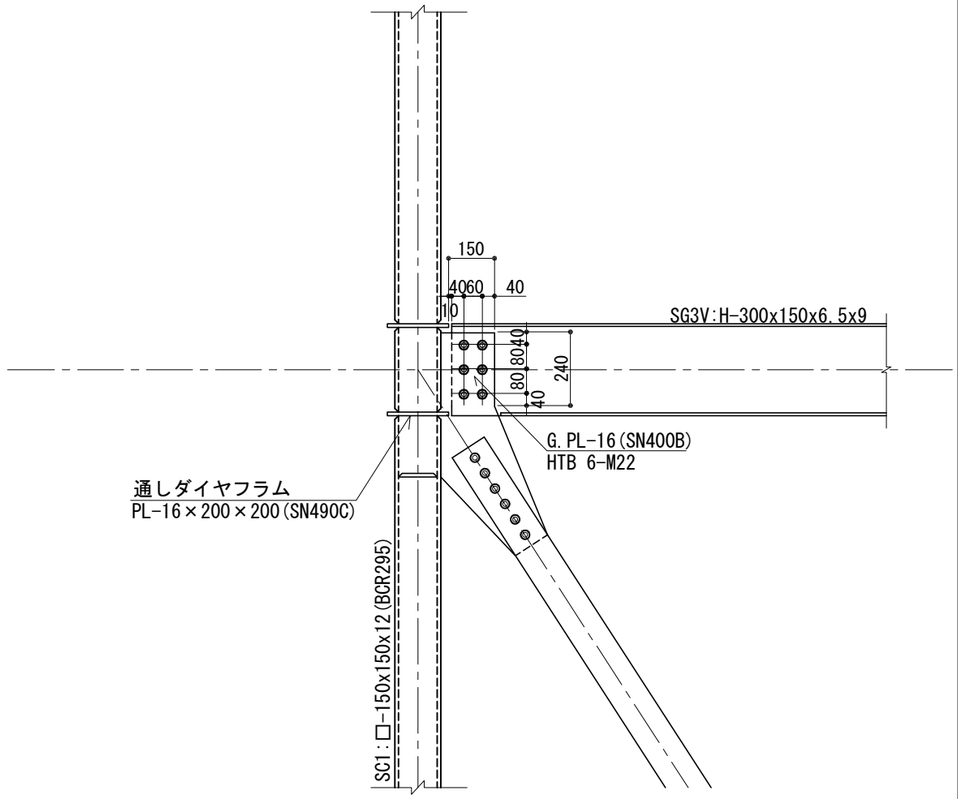

構造設計 谷亮介構造設計室		DATE	PREPARED
一級建築士事務所 茨城県知事登録 第A3884(3004)号	A	220516	R.Tani
一級建築士 大臣登録 第355135号 谷 亮介	B		
構造設計一級建築士 第10871号	C		

株式会社 engine 〒154-0001 東京都世田谷区池尻3-4-5 tel03-5431-3880

一級建築士事務所 吉デザイン設計事務所 〒305-0817 茨城県つくば市研究学園4-6-3 tel029-886-5682
一級建築士事務所茨城県知事登録 第A3343(3005)号
一級建築士大臣登録 第353023号 吉川直行

TITLE 伏見稲荷OICYビレッジ新築工事

TYPE OF DRAWING 鉄骨部材ジョイントリスト(3)

SCALE 1/20 | DRAWING BY | DATE 22.05.16 | NO S-44

ピン接合仕口リスト(柱)

部位	SP1	SP1A(柱頭部)	SP2
符号	□-150x150x12	□-150x150x12	H-125x125x6.5x9
部材	BCR295	BCR295	SN400B
断面	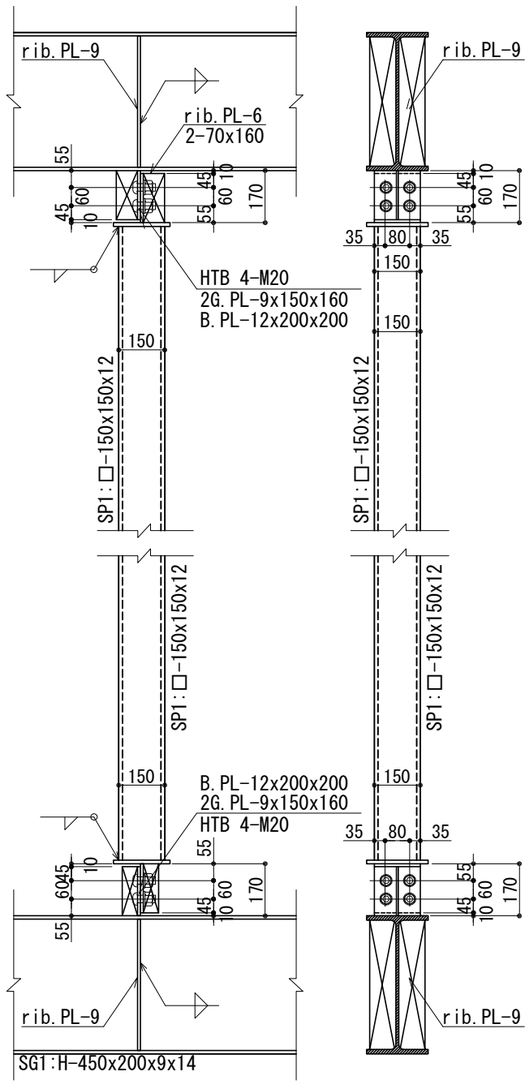	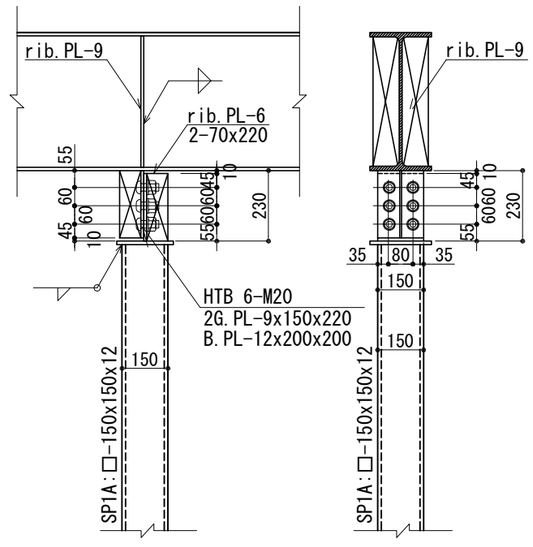	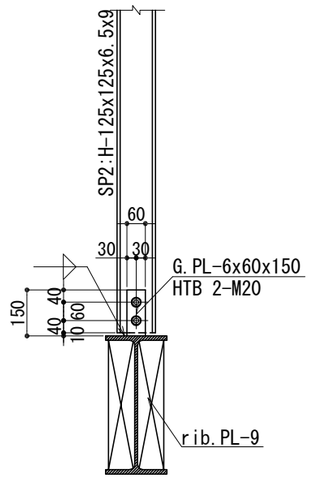

構造設計	谷亮介構造設計室		DATE	PREPARED
一級建築士事務所	茨城県知事登録 第 A3884(3004) 号	A	220516	R.Tani
一級建築士	大臣登録 第355135号 谷 亮介	B		
構造設計一級建築士	第10871号	C		

株式会社 engine 〒154-0001 東京都世田谷区池尻3-4-5 tel03-5431-3880
一級建築士事務所 吉デザイン設計事務所 〒305-0817 茨城県つくば市研究学園4-6-3 tel029-886-5682
一級建築士事務所茨城県知事登録 第A3343(3005)号
一級建築士大臣登録 第353023号 吉川直行

TITLE 伏見稲荷OICYビレッジ新築工事

TYPE OF DRAWING 鉄骨部材ジョイントリスト(4)

SCALE 1/20 | DRAWING BY | DATE 22.05.16 | NO S-45

鉄骨鉛直ブレース断面・仕口リスト

符号	SV1	SV2
断面	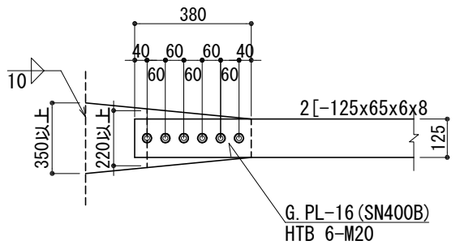 2[-125x65x6x8 SS400	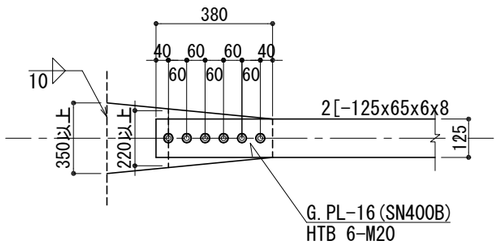 2[-125x65x6x8 SS400
符号	SV3	SV4
断面	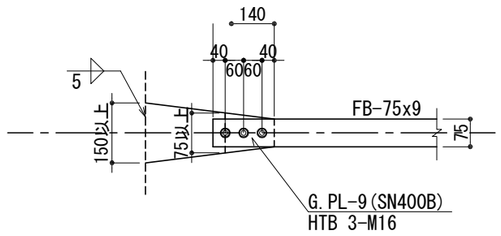 FB-75x9 SS400	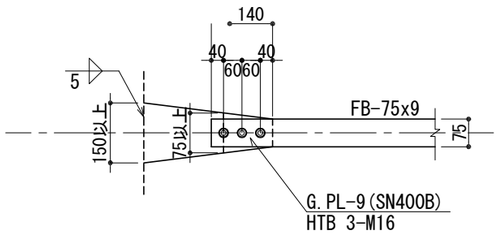 FB-75x9 SS400
符号	SV5	交差部(SV3,SV4)
断面	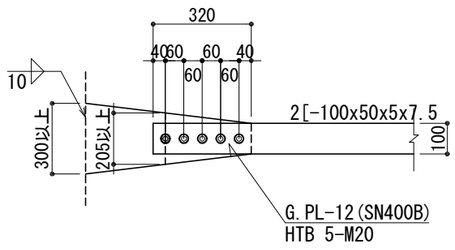 2[-100x50x5x7.5 SS400	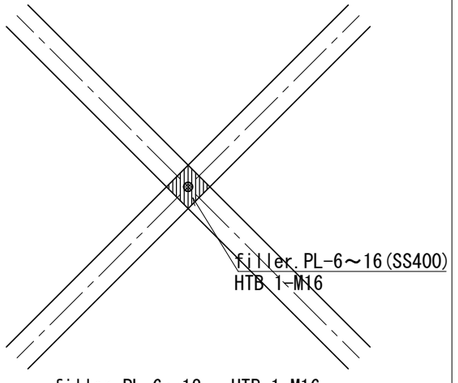 filler.PL-6～12 , HTB 1-M16 SS400

鉄骨水平ブレース断面リスト

符号	SH1
断面	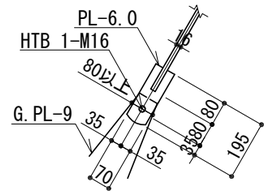
部材	1-M16
材質	SS400

構造設計	谷亮介構造設計室		DATE	PREPARED
一級建築士事務所	茨城県知事登録 第 A3884(3004) 号	A	220516	R.Tani
一級建築士	大臣登録 第355135号 谷 亮介	B		
構造設計一級建築士	第10871号	C		

株式会社 engine 〒154-0001 東京都世田谷区池尻3-4-5 tel03-5431-3880
一級建築士事務所 吉デザイン設計事務所 〒305-0817 茨城県つくば市研究学園4-6-3 tel029-886-5682
一級建築士事務所茨城県知事登録 第A3343(3005)号
一級建築士大臣登録 第353023号 吉川直行

TITLE 伏見稲荷OICYビレッジ新築工事

TYPE OF DRAWING 鉄骨部材ブレース断面リスト

SCALE 1/20 | DRAWING BY | DATE 22.05.16 | NO S-46

X7通り鉄骨架構詳細図

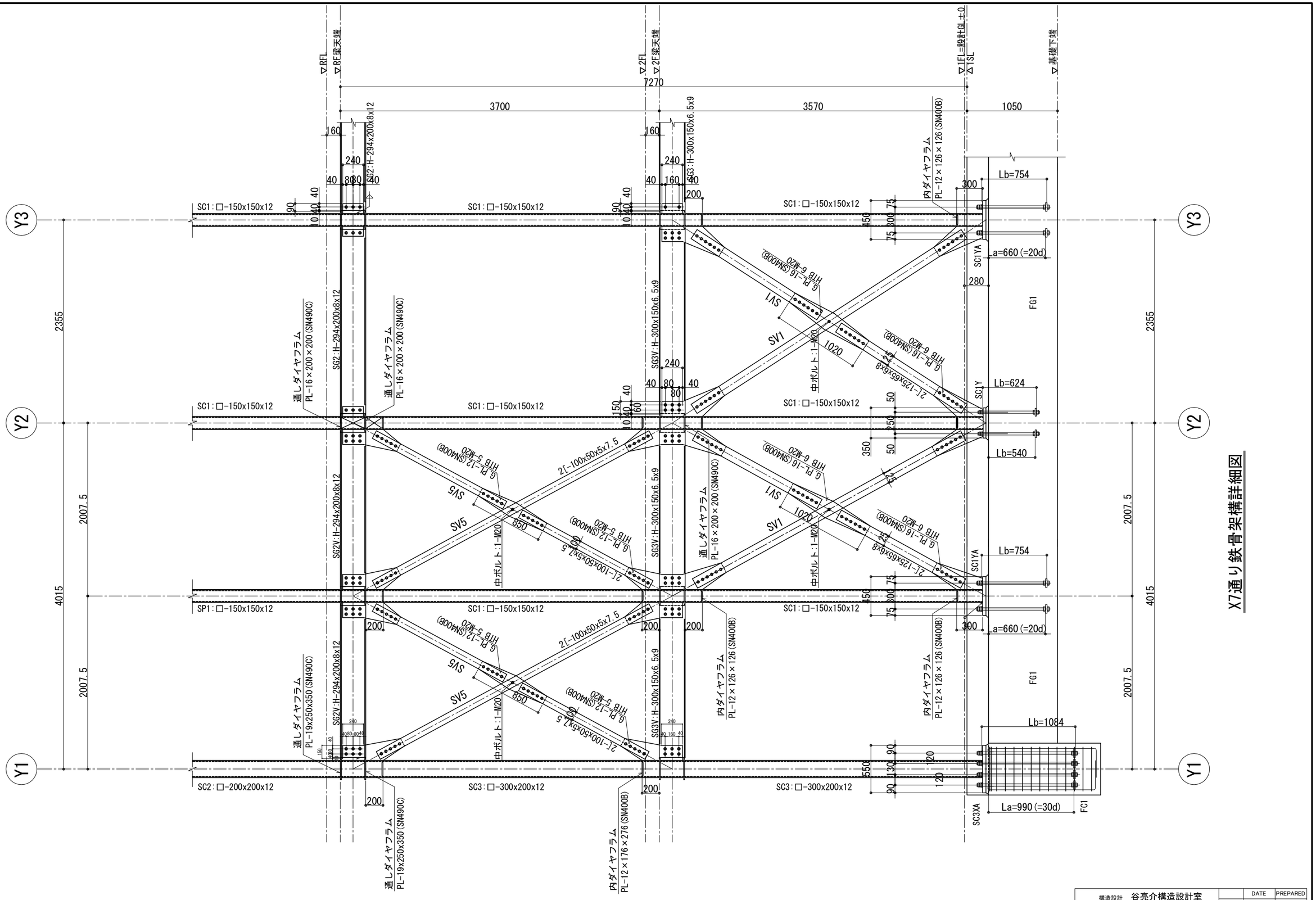

構造設計	谷亮介構造設計室		DATE	PREPARED
一級建築士事務所	茨城県知事登録 第 A3884(3004) 号	A	220516	R.Tani
一級建築士	大臣登録 第355135号 谷 亮介	B		
構造設計一級建築士	第10871号	C		

株式会社 engine	〒154-0001 東京都世田谷区池尻3-4-5 tel03-5431-3880	一級建築士事務所 吉デザイン設計事務所	〒305-0817 茨城県つくば市研究学園4-6-3 tel029-886-5682 一級建築士事務所茨城県知事登録 第A3343(3005)号 一級建築士大臣登録 第353023号 吉川直行	TITLE 伏見稲荷OICYビレッジ新築工事	TYPE OF DRAWING X7通り鉄骨架構詳細図	SCALE 1/40	DRAWING BY

DATE	NO
22.05.16	S-47

胴縁等断面リスト・庇詳細図

符号	胴縁、まぐさ、開口補強、垂木
位置	全断面
断面	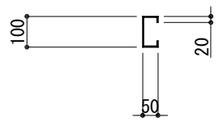
部材	C-100x50x20x2.3@455(縦胴縁,垂木) 2C-100x50x20x2.3(まぐさ、開口補強)
材質	SSC400
接合	接合:GPL-6(SN400B) 中ボルト:2-M12
備考	土台:C-100x50x20x2.3(SSC400) 土台A.BOLT:M12-@1365(SS400) (L=240フック付き)

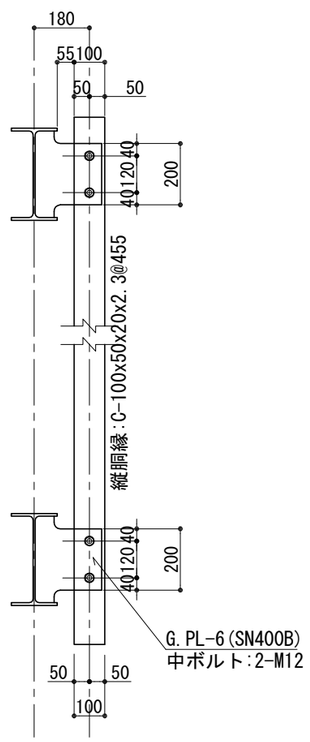

胴縁・2F庇:接合部(X4通り,Y2～Y4a間)

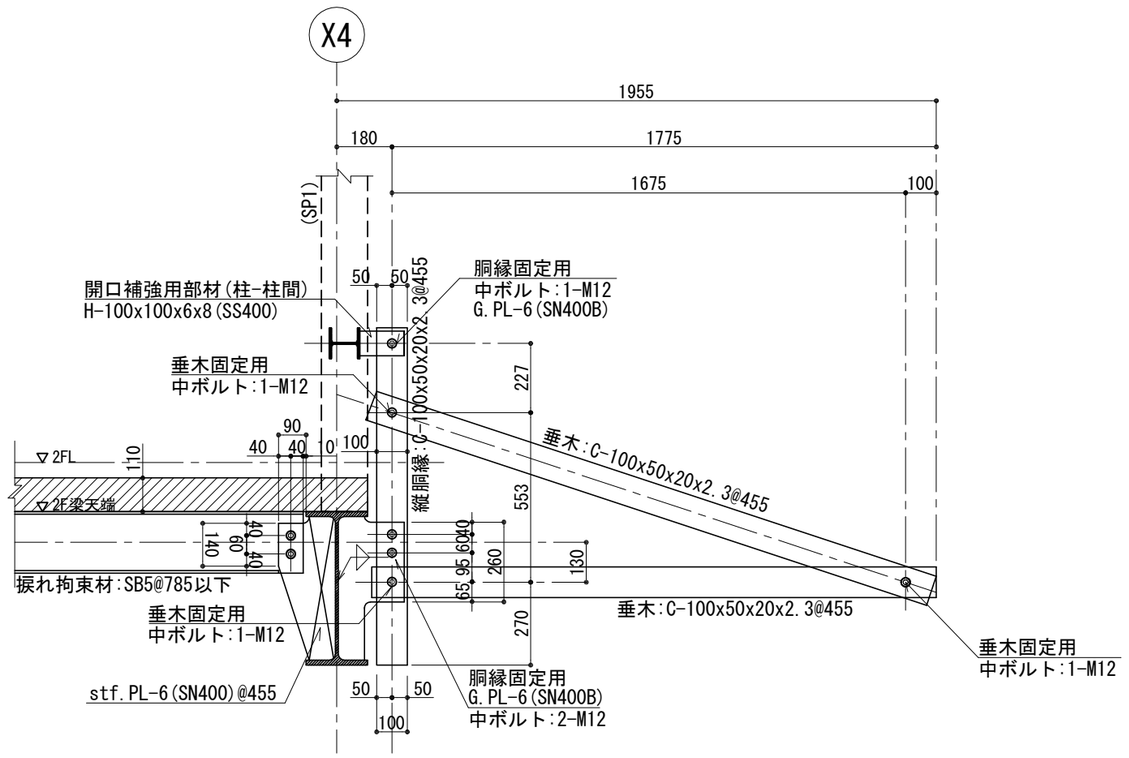

構造設計	谷亮介構造設計室		DATE	PREPARED
一級建築士事務所	茨城県知事登録 第 A3884(3004) 号	A	220516	R.Tani
一級建築士	大臣登録 第355135号 谷 亮介	B		
構造設計一級建築士	第10871号	C		

株式会社 engine　〒154-0001 東京都世田谷区池尻3-4-5　tel03-5431-3880

一級建築士事務所 吉デザイン設計事務所　〒305-0817 茨城県つくば市研究学園4-6-3 tel029-886-5682
一級建築士事務所茨城県知事登録 第A3343(3005)号
一級建築士大臣登録 第353023号 吉川直行

TITLE 伏見稲荷OICYビレッジ新築工事

TYPE OF DRAWING **胴縁断面リスト・庇詳細図**

SCALE 1/20　DRAWING BY　DATE 22.05.16　NO S-48

庇詳細図(2)

胴縁・2F庇:接合部(Y4a通り,X1a～X3間)

X1a,X1c通り

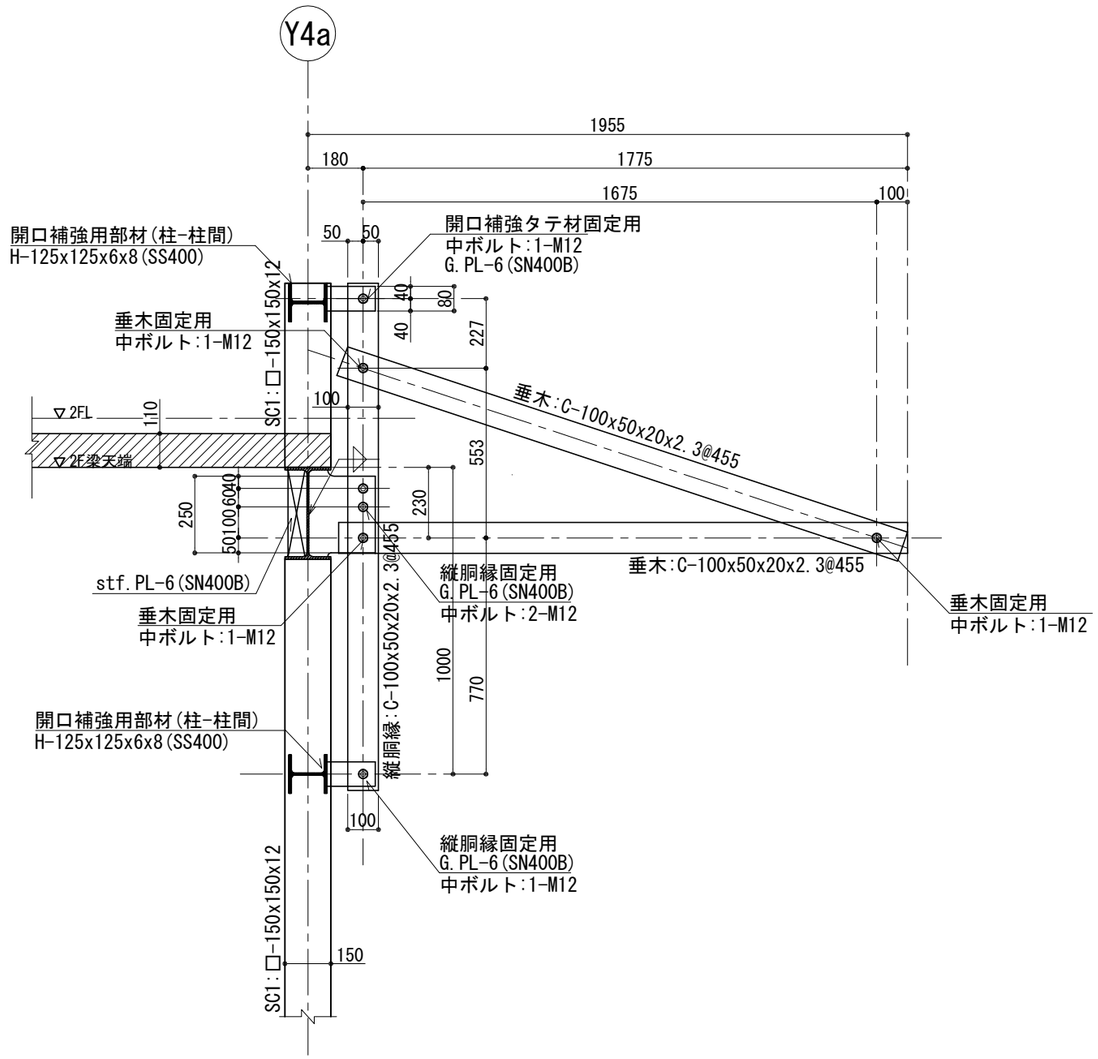

一般部

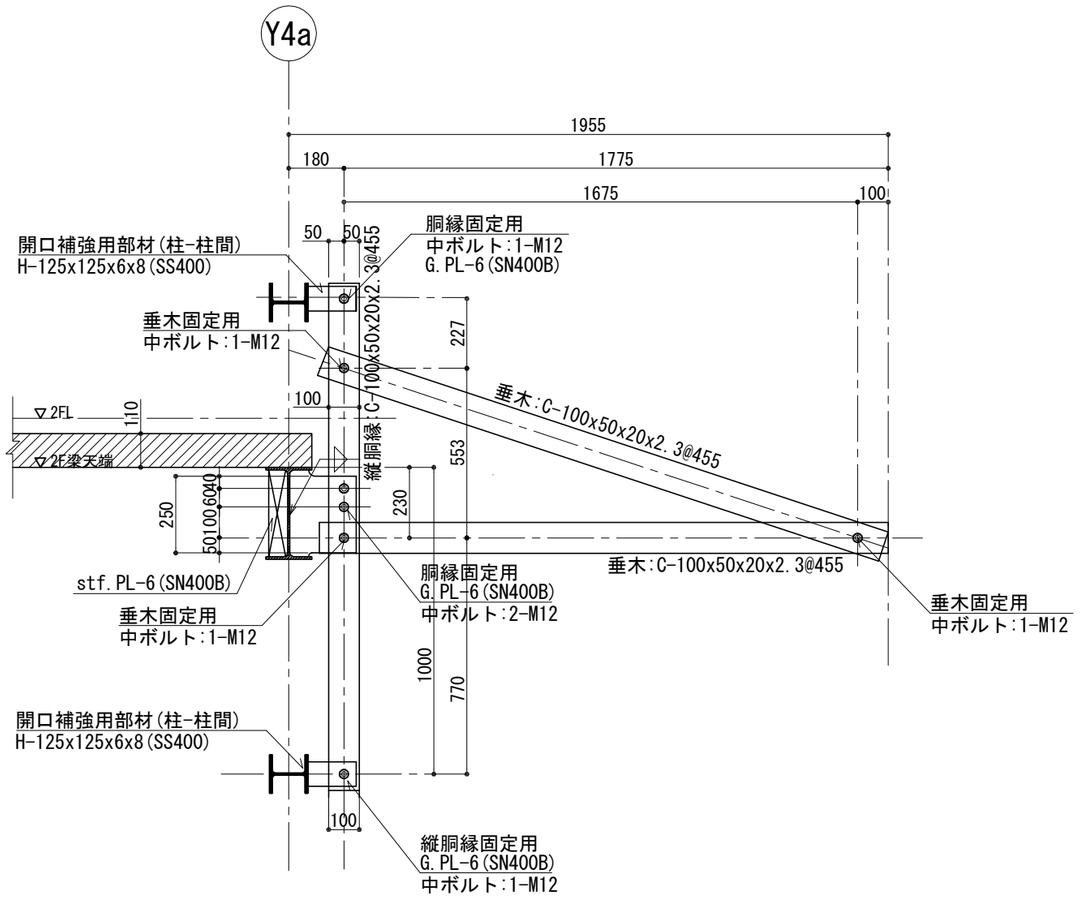

構造設計	谷亮介構造設計室		DATE	PREPARED
一級建築士事務所	茨城県知事登録 第 A3884(3004) 号	A	220516	R.Tani
一級建築士	大臣登録 第355135号 谷 亮介	B		
構造設計一級建築士	第10871号	C		

株式会社 engine　〒154-0001 東京都世田谷区池尻3-4-5 tel03-5431-3880

一級建築士事務所 吉デザイン設計事務所　〒305-0817 茨城県つくば市研究学園4-6-3 tel029-886-5682
一級建築士事務所茨城県知事登録 第A3343(3005)号
一級建築士大臣登録 第353023号 吉川直行

TITLE	TYPE OF DRAWING	SCALE	DRAWING BY	DATE	NO
伏見稲荷OICYビレッジ新築工事	庇詳細図(2)	1/20		22.05.16	S-49

庇詳細図(4)

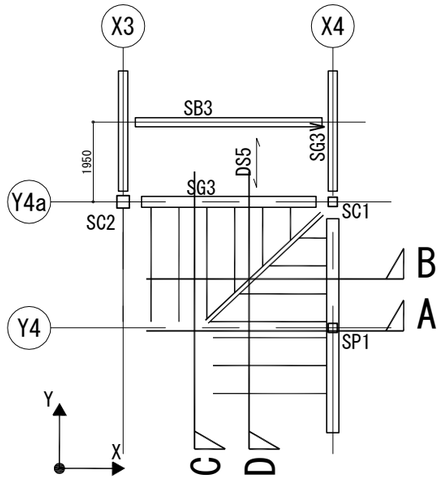

キープラン図

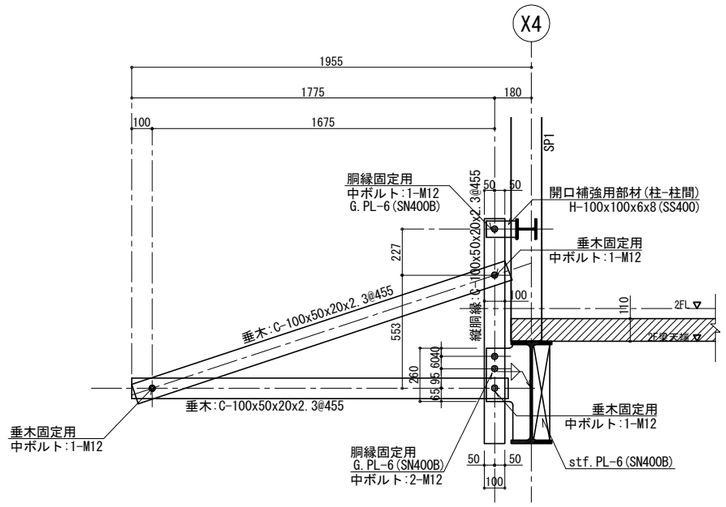

A断面詳細図

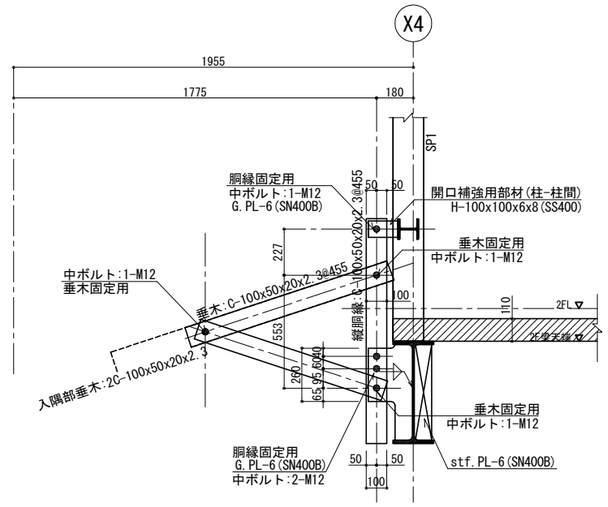

B断面詳細図

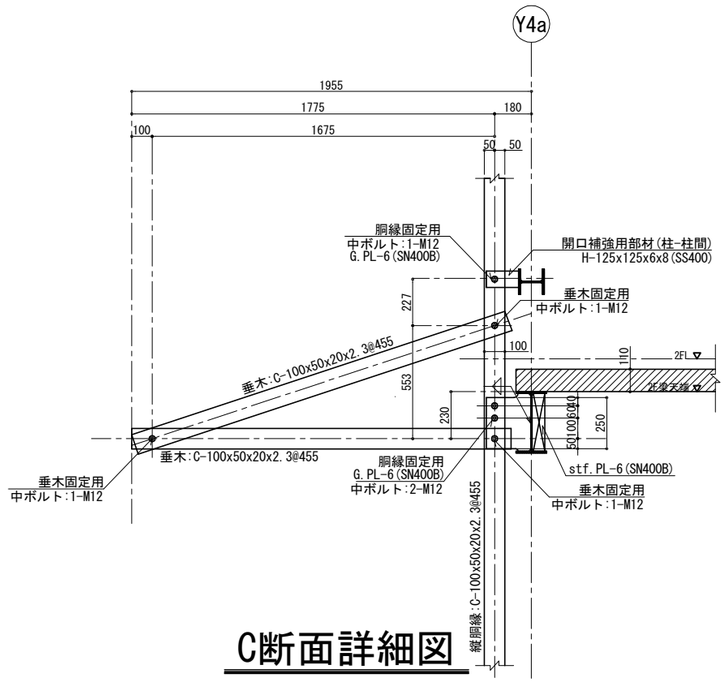

C断面詳細図

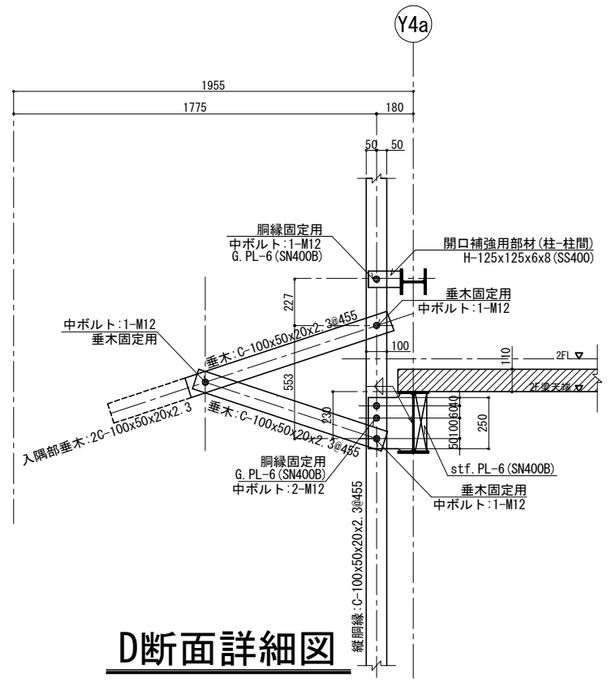

D断面詳細図

構造設計	谷亮介構造設計室		DATE	PREPARED
一級建築士事務所	茨城県知事登録 第 A3884(3004) 号	A	220516	R.Tani
一級建築士	大臣登録 第355135号 谷 亮介	B		
構造設計一級建築士	第10871号	C		

株式会社 engine 〒154-0001 東京都世田谷区池尻3-4-5 tel03-5431-3880

一級建築士事務所 吉デザイン設計事務所 〒305-0817 茨城県つくば市研究学園4-6-3 tel029-886-5682
一級建築士事務所茨城県知事登録 第A3343(3005)号
一級建築士大臣登録 第353023号 吉川直行

TITLE 伏見稲荷OICYビレッジ新築工事

TYPE OF DRAWING **庇入隅部詳細図**

SCALE 1/30 | DRAWING BY | DATE 22.05.16 | NO S-50

庇詳細図(3)

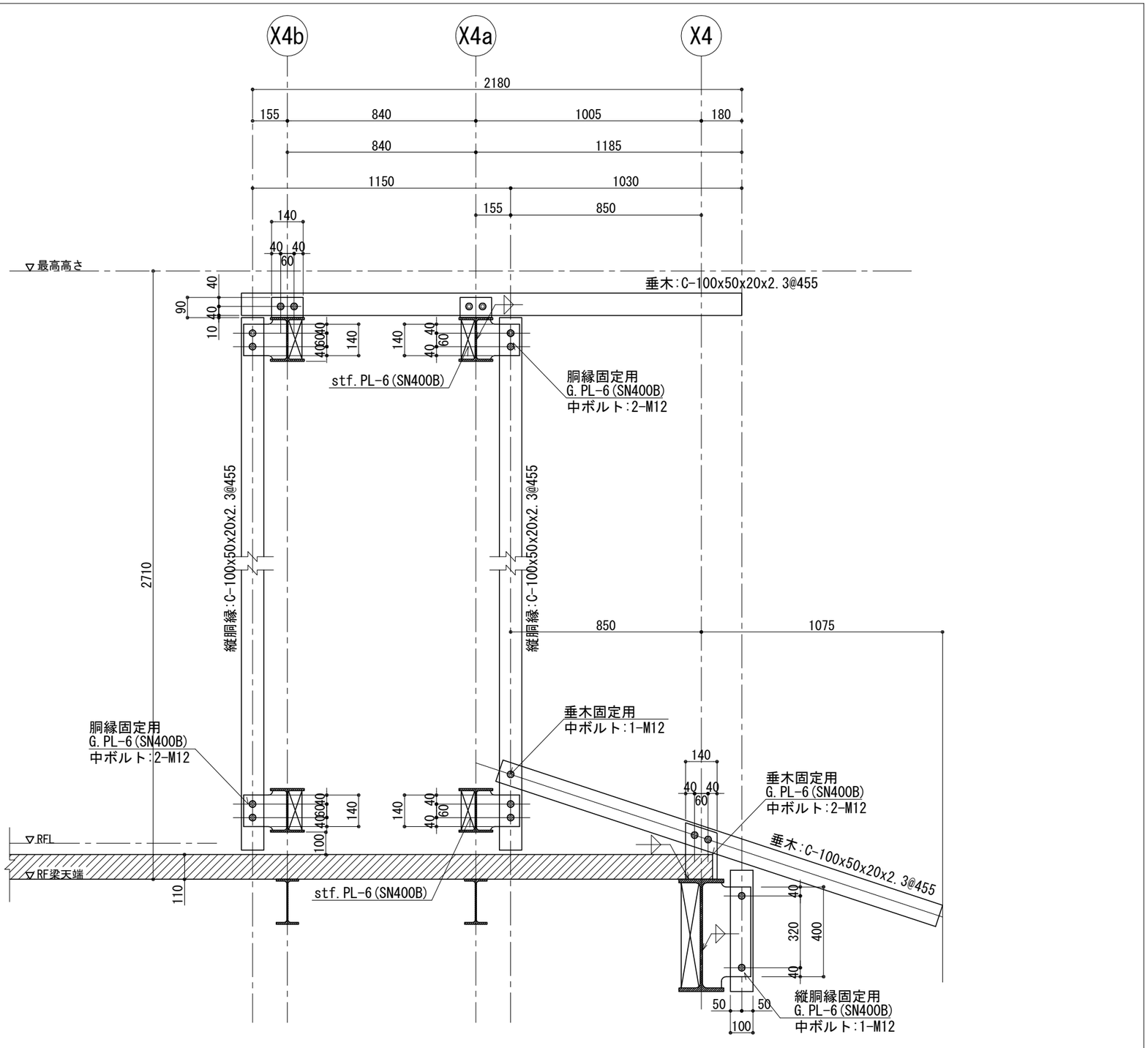

構造設計	谷亮介構造設計室		DATE	PREPARED
一級建築士事務所	茨城県知事登録 第 A3884(3004) 号	A	220516	R.Tani
一級建築士	大臣登録 第355135号 谷 亮介	B		
構造設計一級建築士	第10871号	C		

株式会社 engine 〒154-0001 東京都世田谷区池尻3-4-5 tel03-5431-3880

一級建築士事務所 吉デザイン設計事務所 〒305-0817 茨城県つくば市研究学園4-6-3 tel029-886-5682
一級建築士事務所茨城県知事登録 第A3343(3005)号
一級建築士大臣登録 第353023号 吉川直行

TITLE 伏見稲荷OICYビレッジ新築工事

TYPE OF DRAWING **屋根庇詳細図**

SCALE 1/20 | DRAWING BY | DATE 22.05.16 | NO S-51

ガルバリウム鋼板立平葺き納まり詳細図

ケラバ部詳細図

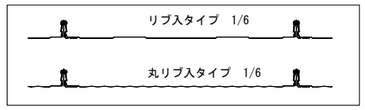

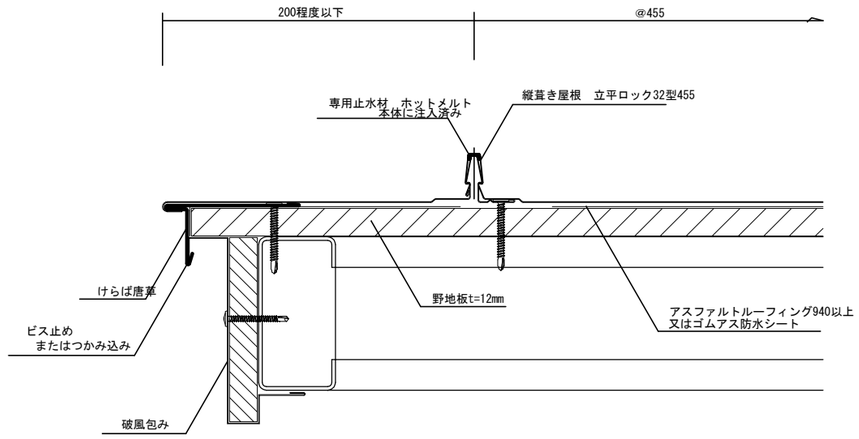

※屋根固定部材について

1) ビス　　5φ以上、5本以上/㎡

2) 下地材　構造用合板 12㎜以上

とする。

軒先詳細図

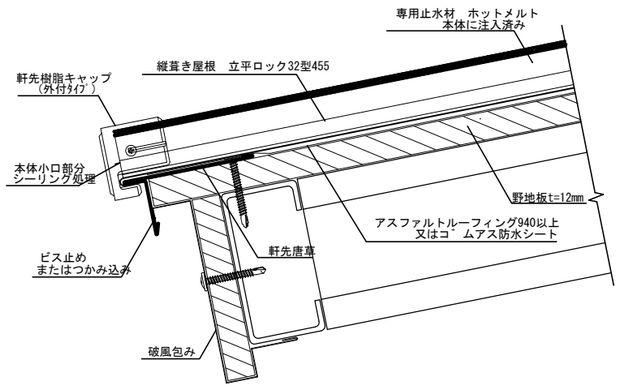

＜軒先樹脂キャップ（外付けタイプ）の場合＞

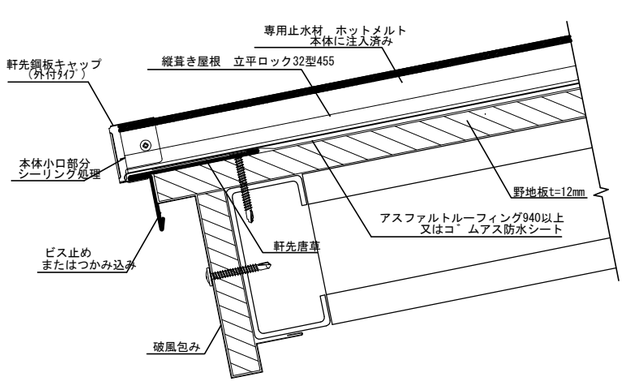

＜軒先鋼板キャップ（外付けタイプ）の場合＞

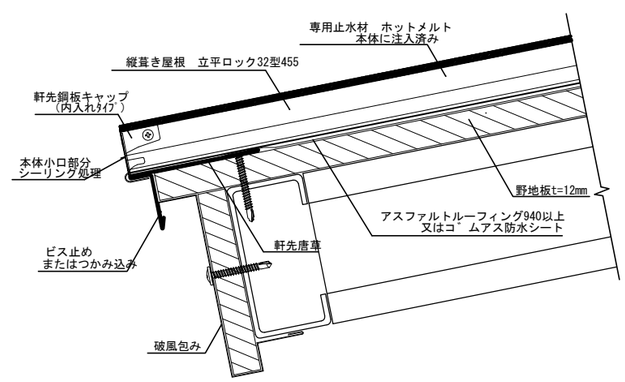

＜軒先鋼板キャップ（内入れタイプ）の場合＞

構造設計　谷亮介構造設計室		DATE	PREPARED
一級建築士事務所　茨城県知事登録 第 A3884(3004) 号	A	220516	R.Tani
一級建築士　大臣登録 第355135号　谷 亮介	B		
構造設計一級建築士 第10871号	C		

株式会社 engine　〒154−0001 東京都世田谷区池尻3−4−5　tel03−5431−3880

一級建築士事務所 吉デザイン設計事務所　〒305−0817 茨城県つくば市研究学園4−6−3 tel029−886−5682
一級建築士事務所茨城県知事登録 第A3343(3005)号
一級建築士大臣登録 第353023号 吉川直行

TITLE　伏見稲荷OICYビレッジ新築工事

TYPE OF DRAWING　**乾式屋根納まり詳細図(1)**

SCALE　non　|　DRAWING BY　|　DATE　22.05.16　|　NO　S−52

瓦屋根納まり詳細図

屋根材名称	陶器製防災平板瓦　スーパートライ110スマート	図面番号：
図面名称	軒先（広小舞）	F形SM-硬18-軒-1

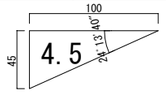

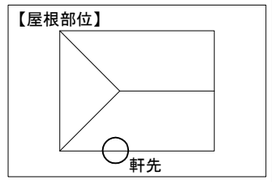

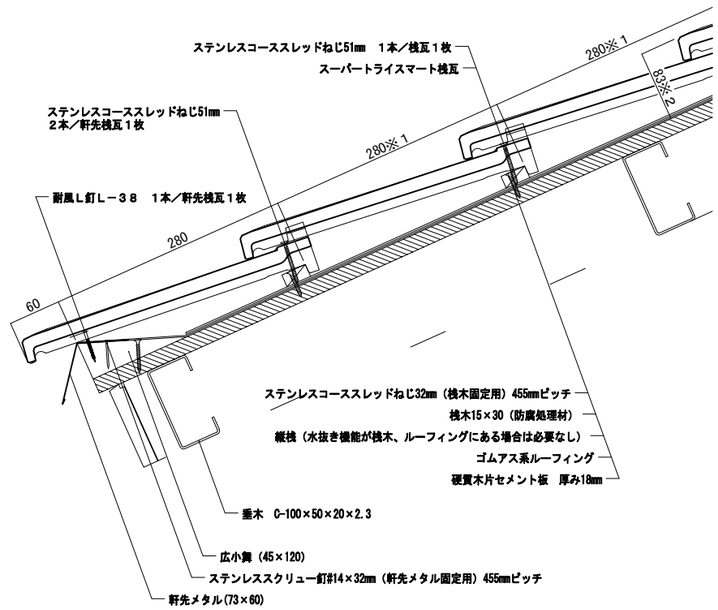

屋根材名称	陶器製防災平板瓦　スーパートライ110スマート	図面番号：
図面名称	袖（登り淀・スマート袖左）	F形SM-硬18-袖-1

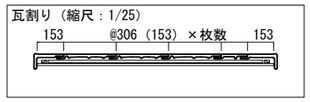

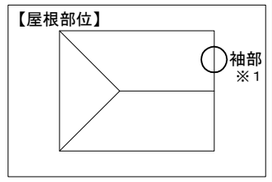

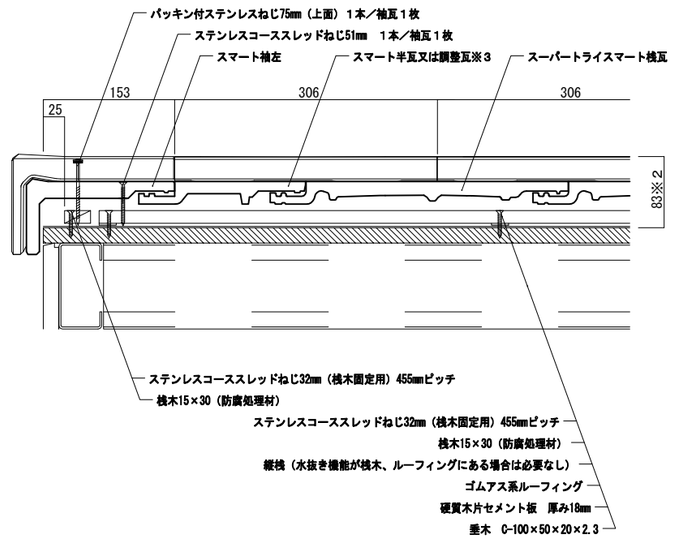

屋根材名称	陶器製防災平板瓦　スーパートライ110スマート	図面番号：
図面名称	大棟（Ｆ２冠瓦・乾式）	F形SM-硬18-大-1

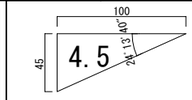

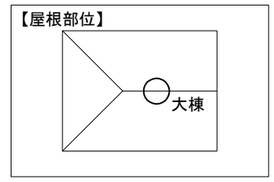

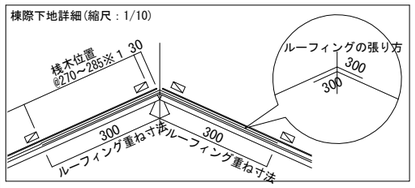

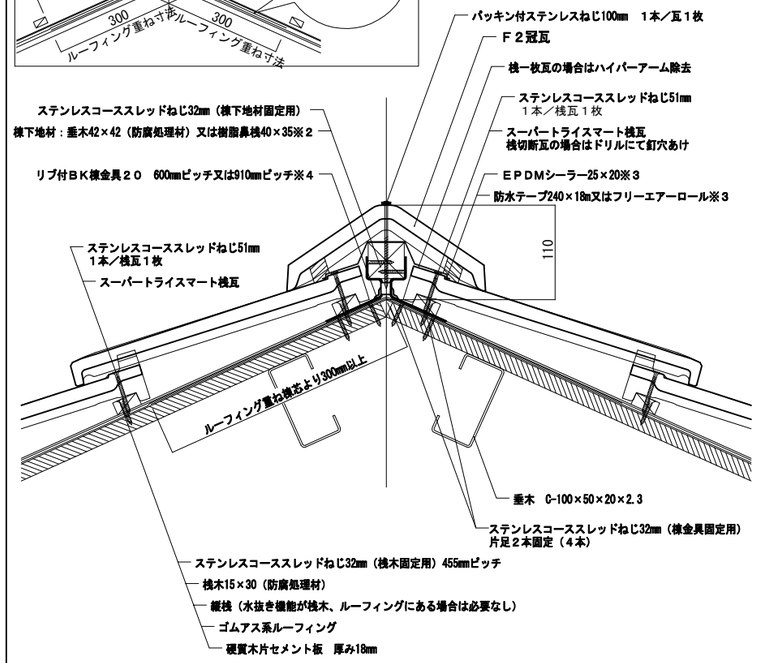

構造設計	谷亮介構造設計室		DATE	PREPARED
一級建築士事務所	茨城県知事登録 第 A3884(3004) 号	A	220516	R.Tani
一級建築士	大臣登録 第355135号　谷 亮介	B		
構造設計一級建築士	第10871号	C		

株式会社 engine　〒154−0001 東京都世田谷区池尻3−4−5　tel03−5431−3880

一級建築士事務所 吉デザイン設計事務所　〒305-0817 茨城県つくば市研究学園4-6-3 tel029-886-5682
一級建築士事務所茨城県知事登録 第A3343(3005)号
一級建築士大臣登録 第353023号 吉川直行

TITLE: 伏見稲荷OICYビレッジ新築工事

TYPE OF DRAWING: **乾式屋根納まり詳細図(2)**

SCALE: non　DRAWING BY:　DATE: 22.05.16　NO: S−53